کاتالوگ دیجیتال

Digital Catalog

شروع

الکتروژن
ELECTROGEN

درباره ما

دسته‌بندی محصولات

ارتباط با ما

الکتروژن در یک نگاه

شرکت الکتروژن به عنوان بزرگ‌ترین عرضه کننده الکتروموتورهای خانگی و صنعتی با طراحی و تولید بیش از پنجاه مدل موتور، متنوع‌ترین سبد محصول حال حاضر کشور را در اختیار کلیه مصرف‌کنندگان داخلی و خارجی قرار داده است. این شرکت در جایگاه یکی از مهم‌ترین قطب‌های صنعتی ایران از سال ۱۳۶۹ فعالیت خود را آغاز نمود و هم‌اکنون با در اختیار داشتن بیش از ۱۵۰۰ نیروی متخصص و توانمند در فضایی به وسعت ۱۶۵/۰۰۰ متر مربع، در استان تهران فعالیت می‌کند.

الکتروژن با تکیه بر ظرفیت‌های عظیم تولیدی و پیشینه‌ای درخشان در امر صادرات به کشورهای منطقه، رویکردی توسعه‌محور، عملگرا و مبتکرانه را جهت نفوذ به سایر بازارهای معتبر جهانی دنبال می‌کند.

خلاقیت مسیری رو به تحول است، ما در آن مسیر حرکت می‌کنیم!

بهبود سطح زندگی مصرف‌کنندگان از اولویت‌های هر مجموعه تولیدی‌ست و می‌تواند مقدمات رشد و تعالی آن مجموعه را فراهم کند. این مهم محقق نخواهد شد مگر با بهره‌مندی از دانش متخصصان، اجرای ایده‌های نوآورانه و تسلط بر زوایای متعدد صنعت.
الکتروژن نیز با تکیه بر دستآوردهای گذشته و اهداف آتی، همواره در مسیر دستیابی به راهکارهای نوین و تولید محصولات کاربردی گام بر می‌دارد و در مسیر توسعه روزافزون در حرکت است.

الکتروموتورهای صنعتی

الکتروموتور و پمپ کولر آبی

الکتروموتورهای تهویه هوا

پمپ های آب

الکتروموتورهای مشعل

الکتروموتورهای آسانسور

الکتروموتورهای پکیج

الکتروموتورهای دربازکن

الکتروموتور های صنعتی

موتورهای الکتریکی از جمله محصولاتی هستند که در صنایع متفاوت نقشی اثرگذار را ایفاء می‌کنند. این محصولات با کاربردهای متعدد، ویژگی‌های عملکردی و تنظیمات خاص، تولید و در مصارف متفاوتی مانند سیستم های صنعتی، لوازم خانگی، تجهیزات پزشکی، محصولات الکترونیکی، ربات‌ها، خودروهای الکتریکی، ابزارهای ماشین کاری، فضاپیماها و تجهیزات نظامی مورد بهره‌برداری قرار می‌گیرند. الکتروموتورها به عنوان اجزاء اصلی پمپ‌ها، آسانسورها، نوارهای نقاله، جرثقیل‌ها و ... صنایع کوچک و بزرگ را به خود وابسته کرده‌اند.

در این میان موتورهای القایی با ویژگی‌های خاص و کاربردهای وسیع بهترین انتخاب برای تولیدکنندگان لوازم خانگی و صنعتی محسوب می‌شوند. هزینه ساخت پائین، ساختار محکم، قابلیت عملکرد در شرایط محیطی مختلف، عدم نیاز به تعمیرات و نگهداری ویژه ازمهم‌ترین ویژگی‌هایی است که موجب شده این موتورها مورد توجه و استقبال کارخانه‌های تولیدی قرار بگیرند. این جریان توسط آمارهای ارائه شده جهانی که در زمینه فروش موتورهای القایی گردآوری و منتشر شده نیز قابل تأیید است.

Industrial Motors

موتورهای سه فاز فریم آلومینیوم

موتورهای تک فاز تک خازنه و دو خازنه

موتورهای سه فاز فریم چدن

اطلاعات ابعادی موتورهای تک فاز

لیست قطعات یدکی

Three-Phase Motors

موتورهای سه فاز فریم آلومینیوم

Industrial Motors

IEC Three-Phase Squirrel-Cage Motors

Standard Motors up to Frame Size 160

Technical Data

Aluminium Housing. Basic Version

IE1 Rated Output kW	Size	Type	Rated Speed rpm	Nominal Efficiency	Power Factor	Rated Current at 400v A	Rated Torque Nm	Starting Torque (For Direct-on-Line starting as multiple of the rated) Torque	Starting Current (For Direct-on-Line starting as multiple of the rated) Current	Weight Kg
3000 rpm, 2-pole, 50 Hz, 400V										
0.18	63	34185	2805	52.8	0.79	1.08	0.60	1.7	3.4	4
0.25		34255	2835	58.2	0.75	1.44	0.84	1.9	3.6	5
0.37	71	35375	2755	63.9	0.79	1.06	1.30	2.2	3.4	6
0.55		35555	2750	69.0	0.79	1.46	1.90	2.2	3.7	7
0.75	80	37754	2835	72.1	0.86	1.75	2.50	2.1	5.2	9
1.1		37115	2840	75.0	0.86	2.45	3.70	2.5	5.7	12
1.5	90	39154	2835	77.2	0.85	3.30	5.10	2.6	5.5	13
2.2		39224	2855	79.7	0.85	4.70	7.40	2.8	6.5	15
3	100	42033	2835	81.5	0.87	6.10	10.0	3.2	6.4	20
4	112	45044	2935	83.1	0.85	8.20	13.0	3.3	8.3	25
5.5	132	48553	2910	84.7	0.88	10.7	18.0	1.8	5.7	35
7.5		48753	2925	86.0	0.88	14.3	24.0	2.2	6.8	40
11	160	51113	2925	87.6	0.86	21.0	36.0	2.0	5.7	60
15		51153	2935	88.7	0.85	28.5	49.0	2.4	6.8	68
18.5		51183	2935	89.3	0.87	34.5	60.0	2.7	7.6	78
1500 rpm, 4-pole, 50 Hz, 400V										
0.12	63	41124	1360	50.0	0.71	0.85	0.84	1.6	2.5	5
0.18		41184	1360	57.0	0.71	1.12	1.30	1.9	2.8	5
0.25	71	36254	1365	61.5	0.73	0.80	1.80	1.8	3.0	6
0.37		36374	1350	66.0	0.75	1.08	2.70	2.0	3.2	7
0.55	80	38557	1385	70.0	0.79	1.44	3.80	2.1	3.7	10
0.75		38754	1385	72.1	0.76	1.85	5.20	2.1	3.6	11
1.1	90	40115	1410	75.0	0.76	2.60	7.50	2.1	4.5	12
1.5		40154	1410	77.2	0.80	3.35	10.0	2.4	4.7	15
2.2	100	43225	1420	79.7	0.70	5.60	15.0	2.2	5.1	18
3		43035	1420	81.5	0.76	6.90	20.0	2.4	5.4	22
4	112	46045	1425	83.1	0.81	8.40	27.0	2.5	6.1	27
5.5	132	49553	1450	84.7	0.82	11.2	36.0	2.3	5.7	38
7.5		49753	1450	86.0	0.82	15.2	49.0	2.6	6.6	44
11	160	52113	1460	87.6	0.81	22.5	72.0	2.7	6.9	62
15		52153	1460	88.7	0.82	30.0	98.0	3.0	7.5	73

Technical Data

Aluminium Housing. Basic Version

IE1 Rated Output kW	Size	Type	Rated Speed rpm	Nominal Efficiency	Power Factor	Rated Current at 400v A	Rated Torque Nm	Starting Torque (For Direct-on-Line starting as multiple of the rated) Torque	Starting Current (For Direct-on-Line starting as multiple of the rated) Current	Weight Kg
1000 rpm, 6-pole, 50 Hz, 400V										
0.09	63	41093	895	42.7	0.63	0.84	1.3	1.8	2.0	4
0.18	71	36183	800	45.5	0.67	0.84	2.2	1.9	2.0	5
0.25		36256	860	52.1	0.71	0.98	2.8	2.0	2.2	6
0.37	80	38375	915	59.7	0.70	1.23	3.9	1.6	2.7	9
0.55		38556	900	65.8	0.72	1.68	5.8	1.7	2.7	12
0.75	90	89753	940	70.0	0.67	2.30	7.6	2.0	3.8	13
1.1		89113	925	72.9	0.69	3.15	11	2.2	3.8	15
1.5	100	44153	940	75.2	0.74	3.90	15	2.0	4.0	19
2.2	112	47224	940	77.7	0.72	5.70	22	2.6	4.6	25
3	132	50033	955	79.7	0.74	7.30	30	2.0	4.6	34
4		50043	955	81.4	0.76	9.30	40	2.3	5.2	39
5.5		50553	955	83.1	0.75	12.7	55	2.7	5.7	48
7.5	160	53753	970	84.7	0.73	17.5	74	2.1	5.5	72
11		53113	965	86.4	0.77	24.0	109	1.9	5.9	92

IEC Three-Phase Squirrel-Cage Motors

Standard Motors up to Frame Size 160

Technical Data

Aluminium Housing. Basic Version

IE2 Rated Output kW	Size	Type	Rated Speed rpm	Nominal Efficiency	Power Factor	Rated Current at 400v A	Rated Torque Nm	Starting Torque (For Direct-on-Line starting as multiple of the rated) Torque	Starting Current (For Direct-on-Line starting as multiple of the rated) Current	Weight Kg
3000 rpm, 2-pole, 50 Hz, 400V										
0.18	63	34184	2850	60.4	0.78	0.55	0.60	2.2	4.5	4
0.25		34254	2835	64.8	0.81	0.69	0.84	1.9	4.1	5
0.37	71	35274	2770	69.5	0.81	0.95	1.30	2.5	4.1	6
0.55		35554	2780	74.1	0.80	1.34	1.90	2.6	4.6	7
0.75	80	37753	2830	77.4	0.74	1.90	2.60	1.9	4.9	9
1.1		37114	2835	79.6	0.83	2.40	3.70	2.7	6.0	11
1.5	90	39153	2860	81.3	0.82	3.30	4.90	2.7	6.9	13
2.2		39223	2830	83.2	0.85	4.60	7.30	2.5	7.1	15
3	100	42034	2905	84.6	0.84	6.10	9.90	2.3	7.0	20
4	112	45043	2910	85.8	0.83	8.20	13.0	2.1	8.0	27
5.5	132	48555	2930	87.0	0.87	10.5	18.0	1.8	6.6	40
7.5		48755	2930	88.1	0.85	10.4	24.0	2.2	7.5	43
11	160	51115	2945	89.4	0.85	21.0	36.0	2.1	7.4	67
15		51155	2945	90.3	0.88	27.5	48.0	2.4	7.6	75
18.5		51185	2945	90.9	0.90	34.0	60.0	2.9	7.9	85
1500 rpm, 4-pole, 50 Hz, 400V										
0.12	63	41123	1350	59.1	0.60	0.52	0.82	2.4	3.1	5
0.18		41183	1335	64.7	0.65	0.70	1.20	2.6	3.1	5
0.25	71	36253	1380	68.5	0.70	0.78	1.70	2.4	3.7	6
0.37		36373	1390	72.7	0.65	1.25	2.60	2.3	3.8	7
0.55	80	38553	1410	77.1	0.67	1.60	3.60	2.2	5.3	10
0.75		38753	1420	79.6	0.73	1.80	5.00	2.2	5.6	11
1.1	90	40114	1425	81.4	0.78	2.50	7.40	2.3	5.6	13
1.5		40153	1410	82.8	0.74	3.70	10.0	2.6	6.4	16
2.2	100	43224	1455	84.3	0.81	4.65	14.0	2.1	6.9	21
3		43034	1455	85.5	0.82	6.20	20.0	2.0	6.9	25
4	112	46044	1460	86.6	0.81	8.20	26.0	2.5	7.1	29
5.5	132	49555	1450	87.7	0.76	11.5	36.0	2.3	6.9	42
7.5		49755	1450	88.7	0.80	15.0	49.0	2.3	6.9	49
11	160	52115	1460	89.8	0.88	20.8	71.0	2.1	6.7	71
15		52155	1460	90.6	0.90	27.0	97.0	2.3	7.3	83

Technical Data

Aluminium Housing. Basic Version

IE2 Rated Output kW	Size	Type	Rated Speed rpm	Nominal Efficiency	Power Factor	Rated Current at 400v A	Rated Torque Nm	Starting Torque (For Direct-on-Line starting as multiple of the rated) Torque	Starting Current (For Direct-on-Line starting as multiple of the rated) Current	Weight Kg
1000 rpm, 6-pole, 50 Hz, 400V										
0.37	80	38374	925	67.6	0.69	1.14	3.8	2.1	4.0	10
0.55		38554	925	73.1	0.63	1.80	5.6	2.5	4.4	12
0.75	90	89754	935	75.9	0.70	2.05	7.0	2.0	4.1	13
1.1		89114	935	78.1	0.70	2.90	11	2.2	4.4	16
1.5	100	44154	970	79.8	0.73	3.70	15	2.0	5.4	25
2.2	112	47225	945	81.8	0.63	6.60	22	2.0	5.0	29
3	132	50034	970	83.3	0.72	7.20	30	1.6	5.0	38
4		50045	955	84.6	0.66	10.5	39	1.6	5.0	43
5.5		50555	955	86.0	0.68	13.5	54	1.9	5.6	52
7.5	160	53755	960	87.2	0.77	16.0	73	1.9	4.7	77
11		53115	950	88.7	0.82	22.5	108	1.9	4.8	93

IEC Three-Phase Squirrel-Cage Motors

Standard Motors up to Frame Size 160

Technical Data

Aluminium Housing. Basic Version

IE3 Rated Output kW	Size	Type	Rated Speed rpm	Nominal Efficiency	Power Factor	Rated Current at 400v A	Rated Torque Nm	Starting Torque (For Direct-on-Line starting as multiple of the rated) Torque	Starting Current (For Direct-on-Line starting as multiple of the rated) Current	Weight Kg
3000 rpm, 2-pole, 50 Hz, 400V										
0.75	80	37755	2850	80.7	0.86	1.56	2.50	2.6	6.2	11
1.1		37113	2860	82.7	0.69	2.90	3.60	3.0	7.1	12
1.5	90	39155	2910	84.2	0.86	3.00	4.90	2.7	8.1	15
2.2		39225	2910	85.9	0.88	4.20	7.20	2.6	8.3	20
3	100	42035	2900	87.1	0.81	6.50	9.80	3.2	8.1	26
4	112	45045	2950	88.1	0.89	7.40	13.0	2.5	8.7	35
5.5	132	48554	2950	89.2	0.90	9.90	18.0	1.9	7.3	43
7.5		48754	2950	90.1	0.92	13.1	24.5	1.9	8.3	57
11	160	51114	2955	91.2	0.89	19.6	35.5	2.4	7.9	75
15		51154	2960	91.9	0.87	27.0	48.0	2.8	8.8	85
18.5		51184	2955	92.4	0.90	32.0	60.0	2.8	9.0	95
1500 rpm, 4-pole, 50 Hz, 400V										
0.55	80	38555	1440	80.8	0.78	1.26	3.60	2.1	5.9	11
0.75		38755	1450	82.5	0.75	1.75	4.9	2.7	7.1	15
1.1	90	40113	1440	84.1	0.78	2.40	7.30	2.9	6.9	16
1.5		40155	1445	85.3	0.80	3.15	9.90	2.9	7.3	20
2.2	100	43223	1465	86.7	0.83	4.40	14.3	2.1	7.6	30
3		43033	1460	87.7	0.83	5.90	20.0	2.3	7.3	30
4	112	46043	1460	88.6	0.82	7.90	26.0	2.4	7.1	35
5.5	132	49554	1470	89.6	0.84	10.5	36.0	2.1	7.2	65
7.5		49754	1470	90.4	0.84	14.3	49.0	2.4	7.4	65
11	160	52114	1475	91.4	0.84	20.5	71.0	2.2	6.8	83
15		52154	1475	92.1	0.82	28.5	97.0	2.5	8.5	100

Technical Data

Aluminium Housing. Basic Version

IE3 Rated Output kW	Size	Type	Rated Speed rpm	Nominal Efficiency	Power Factor	Rated Current at 400v A	Rated Torque Nm	Starting Torque (For Direct-on-Line starting as multiple of the rated) Torque	Starting Current (For Direct-on-Line starting as multiple of the rated) Current	Weight Kg
1000 rpm, 6-pole, 50 Hz, 400V										
0.37	80	38373	935	73.5	0.64	1.15	3.8	2.3	4.2	12
0.55		38558	935	77.2	0.67	1.53	5.6	2.5	4.5	15
0.75	90	89755	945	78.9	0.70	1.96	7.6	2.2	4.6	16
1.1		89115	950	81.0	0.66	2.95	11	2.8	5.0	20
1.5	100	44155	970	82.5	0.73	3.60	14.8	1.9	5.2	25
2.2	112	47224	970	84.3	0.75	5.00	22	2.2	5.6	34
3	132	50035	960	85.6	0.66	7.70	29	2.3	6.6	42
4		50044	975	86.8	0.73	9.10	39	2.2	6.2	46
5.5		50554	975	88.0	0.72	12.5	54	2.7	6.8	58
7.5	160	53754	985	89.1	0.81	15.0	73	2.3	7.9	95
11		53114	980	90.3	0.80	22.0	107	2.9	6.8	105

Three-Phase Motors (Cast Iron Frame)

موتورهای سه فاز فریم چدن

Industrial Motors

IEC Three-Phase Squirrel-Cage Motors

Standard Motors Frame Size 180 to 315

Technical Data

Cast Iron Housing. Basic Version

IE1 Rated Output kW	Size	Type	Rated Speed rpm	Nominal Efficiency	Power Factor	Rated Current at 400v A	Rated Torque Nm	Starting Torque (For Direct-on-Line starting as multiple of the rated) Torque	Starting Current (For Direct-on-Line starting as multiple of the rated) Current	Weight Kg
3000 rpm, 2-pole, 50 Hz, 400V										
22	180	56223	2945	89.9	0.87	40.5	71.0	2.5	7.7	150
30	200	59305	2950	90.7	0.83	58.0	97.0	2.5	7.3	195
37		59373	2955	91.2	0.88	67.0	120	2.7	8.2	230
45	225	62453	2960	91.7	0.88	80.0	145	2.3	6.7	280
55	250	65553	2970	92.1	0.88	98.0	177	2.0	6.7	360
75	280	68755	2965	92.7	0.88	135	241	2.2	6.8	470
90		68903	2975	93.0	0.88	159	289	2.5	7.1	530
110	315S	71113	2982	93.3	0.86	198	352	2.3	7.5	680
132	315M	71133	2982	93.5	0.89	230	423	2.3	7.6	740
160	315L	71163	2982	93.8	0.91	270	512	2.3	7.4	880
200		71203	2982	94.0	0.92	335	640	2.2	7.1	1000
1500 rpm, 4-pole, 50 Hz, 400V										
18.5	180	57185	1470	89.3	0.80	36.0	120	2.2	7.3	170
22		57225	1465	89.9	0.84	41.0	143	2.7	8.0	170
30	200	60303	1472	90.7	0.83	58.0	195	2.3	6.9	220
37	225	63373	1475	91.2	0.85	69.0	240	2.3	7.0	260
45		63455	1475	91.7	0.86	81.0	291	2.6	7.2	290
55	250	66555	1470	92.1	0.82	101	356	2.4	6.1	370
75	280	69753	1485	92.7	0.85	137	482	2.3	7.0	500
90		69903	1482	93.0	0.87	161	580	2.2	6.5	560
110	315S	72113	1488	93.3	0.84	205	706	2.3	6.5	690
132	315M	72133	1488	93.5	0.85	240	847	2.5	6.8	760
160	315L	72163	1486	93.8	0.86	285	1028	2.7	7.2	940
200		72203	1486	94.0	0.87	355	1285	2.5	6.9	1140

Technical Data

Cast Iron Housing. Basic Version

IE1 Rated Output kW	Size	Type	Rated Speed rpm	Nominal Efficiency	Power Factor	Rated Current at 400v A	Rated Torque Nm	Starting Torque (For Direct-on-Line starting as multiple of the rated) Torque	Starting Current (For Direct-on-Line starting as multiple of the rated) Current	Weight Kg
1000 rpm, 6-pole, 50 Hz, 400V										
15	180	58153	975	87.7	0.77	32.0	147	2.3	6.1	155
18.5	200	61183	978	88.6	0.79	38.0	181	2.5	6.3	200
22		61223	980	89.2	0.79	45.0	214	2.8	6.8	220
30	225	64303	978	90.2	0.82	59.0	293	2.7	6.0	270
37	250	67373	980	90.8	0.82	72.0	361	2.7	6.0	330
45	280	70453	986	91.4	0.84	85.0	436	2.6	7.0	440
55		70553	986	91.9	0.85	102	533	2.6	6.7	500
75	315S	73753	988	92.6	0.83	141	725	2.5	7.1	660
90	315M	73903	988	92.9	0.83	168	870	2.6	7.3	740
110	315L	73113	988	93.3	0.86	198	1063	2.6	6.8	880
132		73133	986	93.5	0.86	235	1276	3.0	7.5	1030
160		73163	986	93.8	0.86	285	1546	3.1	7.7	1160

IEC Three-Phase Squirrel-Cage Motors

Standard Motors Frame Size 180 to 315

Technical Data

Cast Iron Housing. Basic Version

IE2 Rated Output kW	Size	Type	Rated Speed rpm	Nominal Efficiency	Power Factor	Rated Current at 400v A	Rated Torque Nm	Starting Torque (For Direct-on-Line starting as multiple of the rated) Torque	Starting Current (For Direct-on-Line starting as multiple of the rated) Current	Weight Kg
3000 rpm, 2-pole, 50 Hz, 400V										
22	180	56225	2940	91.3	0.85	41.0	71.0	2.7	7.4	145
30	200	59304	2960	92.0	0.87	54.0	97.0	2.5	6.9	200
37		59374	2960	92.5	0.88	66.0	119	2.7	7.4	225
45	225	62455	2955	92.9	0.85	83.0	145	2.7	7.8	295
55	250	65554	2970	93.2	0.88	97.0	177	2.3	6.8	360
75	280	68754	2978	93.8	0.86	134	240	2.5	7.2	490
90		68905	2970	94.2	0.87	155	289	2.5	7.1	530
110	315S	71114	2982	94.3	0.90	187	352	2.4	7.3	720
132	315M	71134	2982	94.6	0.91	220	423	2.4	7.2	880
160	315L	71164	2982	94.8	0.91	265	512	2.3	7.0	930
200		71204	2982	95.0	0.92	330	640	2.5	7.3	1130
1500 rpm, 4-pole, 50 Hz, 400V										
18.5	180	57184	1465	91.2	0.84	35.0	121	2.5	7.2	160
22		57224	1465	91.6	0.84	41.5	143	2.6	7.3	170
30	200	60305	1460	92.3	0.87	56.0	195	2.5	6.7	230
37	225	63375	1470	92.7	0.87	68.0	240	2.3	6.6	280
45		63454	1475	93.1	0.82	85.0	291	2.5	6.9	305
55	250	66554	1480	93.5	0.85	100	355	2.7	6.8	385
75	280	69755	1480	94.0	0.85	137	482	2.5	6.8	550
90		69905	1483	94.2	0.85	163	578	2.6	7.3	570
110	315S	72114	1490	94.5	0.86	195	705	2.7	7.4	740
132	315M	72135	1490	94.7	0.87	230	846	2.7	7.1	870
160	315L	72164	1490	94.9	0.87	280	1025	2.8	7.2	940
200		72204	1490	95.1	0.87	350	1282	2.1	7.5	1140

Technical Data

Cast Iron Housing. Basic Version

IE2 Rated Output kW	Size	Type	Rated Speed rpm	Nominal Efficiency	Power Factor	Rated Current at 400v A	Rated Torque Nm	Starting Torque (For Direct-on-Line starting as multiple of the rated) Torque	Starting Current (For Direct-on-Line starting as multiple of the rated) Current	Weight Kg
1000 rpm, 6-pole, 50 Hz, 400V										
15	180	58154	975	89.7	0.78	31.0	147	2.5	6.0	155
18.5	200	61184	978	90.4	0.82	36.0	181	2.4	5.8	200
22		61224	978	90.9	0.82	42.5	215	2.5	6.2	220
30	225	64304	980	91.7	0.83	57.0	292	2.5	5.6	300
37	250	67374	982	92.2	0.83	70.0	360	2.8	6.0	370
45	280	70454	985	92.7	0.84	83.0	436	2.7	6.3	460
55		70554	986	93.1	0.86	99	533	2.5	6.4	510
75	315S	73754	988	93.7	0.84	138	725	2.5	6.7	660
90	315M	73904	988	94.0	0.84	165	870	2.6	6.9	730
110	315L	73114	988	94.3	0.86	196	1063	2.7	7.0	940
132		73134	988	94.6	0.86	235	1276	3.0	7.5	990
160		73164	988	94.8	0.86	285	1546	3.1	7.7	1160

IEC Three-Phase Squirrel-Cage Motors

Standard Motors Frame Size 180 to 315

Technical Data

Cast Iron Housing. Basic Version

IE3 Rated Output kW	Size	Type	Rated Speed rpm	Nominal Efficiency	Power Factor	Rated Current at 400v A	Rated Torque Nm	Starting Torque (For Direct-on-Line starting as multiple of the rated) Torque	Starting Current (For Direct-on-Line starting as multiple of the rated) Current	Weight Kg
3000 rpm, 2-pole, 50 Hz, 400V										
22	180	56224	2950	92.7	0.89	38.5	71.0	2.3	7.5	160
30	200	59303	2955	93.3	0.87	53.0	97.0	2.5	7.0	225
37		59376	2955	93.7	0.88	65.0	120	2.5	7.1	250
45	225	62454	2960	94.0	0.89	78.0	145	2.4	6.9	315
55	250	65555	2970	94.3	0.86	99.0	177	2.3	6.7	385
75	280	68753	2975	94.7	0.89	128	241	2.4	6.8	510
90		68904	2975	95.0	0.90	152	289	2.4	7.2	590
110	315S	71115	2982	95.2	0.91	183	352	2.4	7.1	750
132	315M	71135	2982	95.4	0.91	220	423	2.5	7.2	880
160	315L	71165	2982	95.6	0.92	265	512	2.8	7.8	980
200		71205	2982	95.8	0.92	330	640	2.5	7.2	1150
1500 rpm, 4-pole, 50 Hz, 400V										
18.5	180	57183	1470	92.6	0.82	35.0	120	2.5	7.2	165
22		57223	1470	93.0	0.83	41.0	143	2.3	6.8	170
30	200	60304	1470	93.6	0.84	55.0	195	2.6	7.3	240
37	225	63374	1478	93.9	0.86	66.0	239	2.5	6.4	285
45		63453	1478	94.2	0.86	80.0	291	2.6	6.6	340
55	250	66553	1482	94.6	0.87	96	354	2.5	6.8	420
75	280	69754	1485	95.0	0.86	133	482	2.5	6.9	570
90		69904	1485	95.2	0.87	157	579	2.6	7.2	670
110	315S	72115	1486	95.4	0.83	202	706	2.6	6.8	760
132	315M	72134	1488	95.6	0.85	237	846	2.8	7.3	960
160	315L	72165	1488	95.8	0.88	275	1025	2.9	7.3	990
200		72205	1487	96.0	0.86	350	1284	3.2	7.4	1190
250		72255	1483	96.0	0.86	435	1610	2.8	7.9	1250

Technical Data

Cast Iron Housing. Basic Version

IE3 Rated Output kW	Size	Type	Rated Speed rpm	Nominal Efficiency	Power Factor	Rated Current at 400v A	Rated Torque Nm	Starting Torque (For Direct-on-Line starting as multiple of the rated) Torque	Starting Current (For Direct-on-Line starting as multiple of the rated) Current	Weight Kg
1000 rpm, 6-pole, 50 Hz, 400V										
15	180	58155	975	91.2	0.80	29.5	147	2.3	5.9	180
18.5	200	61185	978	91.7	0.79	370	181	2.5	5.6	215
22		61225	978	92.2	0.79	43.5	215	2.5	5.6	230
30	225	64305	982	92.9	0.83	56.0	292	2.6	6.6	325
37	250	67375	985	93.3	0.85	67.0	359	2.7	7.0	405
45	280	70455	988	93.7	0.85	82.0	435	3.0	6.8	510
55		70555	986	94.1	0.85	99.0	532	3.3	7.2	560
75	315S	73755	990	94.6	0.84	136	723	2.6	7.5	750
90	315M	73905	991	94.9	0.85	161	867	2.5	6.7	890
110	315L	73115	991	95.1	0.84	199	1060	2.8	7.2	990
132		73135	992	95.4	0.82	245	1271	3.3	8.0	1130
160		73165	992	95.6	0.86	295	1540	3.5	8.5	1260

Three-Phase Electrical Motors (Dimensional Specification)

اطلاعات ابعادی موتورهای سه فاز

Industrial Motors

IEC Three-Phase Squirrel-Cage Motors

Foot-Mounted Motor, IMB3

Aluminium Housing

Technical Data

Frame Size	No. of Poles	Dimension drawing according to IEC																	
		H	B	A	C	K1	K2	K3	D	E	F	GA	HA	BB	AB	AC	HB	LB	L
63	2-8	63	80	100	40	7	12	M6	11	23	4	12.5	7	101	120	124	157	91.5	208
71		71	90	112	47		15		14	30	5	16	8	112	136	141	176	105	244
80		80	100	125	50	9	15.5	M8	19	40	6	21.5	12	125	150	159	203	118	273
90		90	125	140	56	10	17.5		24	50	8	27	15	155	174	176	216	133	331
100		100	140	160	63	12	21	M10	28	60		31	16	175	193	194.5	235	152.5	403
112		112	140	190	70		22							176	233	219.5	260	154	432
132		132	178	216	89	12			38	80	10	41		218	262	259	327	193	532
160		160	254	254	108	13	23	M12	42	110	12	45	23	302	318	313	388	264	620

Dimensions

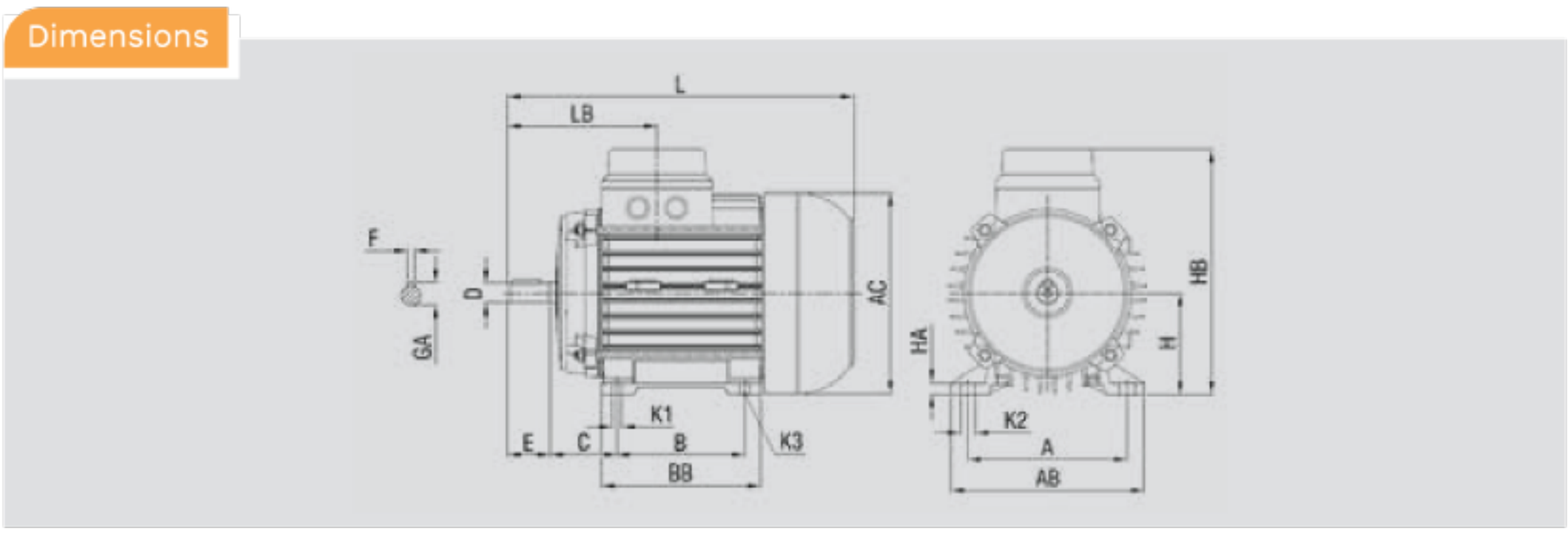

IEC Three-Phase Squirrel-Cage Motors

Flange-Mounted Motor, IMB5

Aluminium Housing

Technical Data

Frame Size	No. of Poles	Dimension drawing according to IEC															
		P	N	M	LA	T	D	LE	F	GA	AC	HB	Z	S1	S2	LB	L
63	2-8	140	95	115	10	3	11	23	4	12.5	124	160	4	9	M8	91.5	208
71		160	110	130	9	3.5	14	30	5	16	141	185				105	244
80		200	130	165	11		19	40	6	21.5	159	223		12	M10	118	273
90							24	50	8	27	176	226				133	331
100		250	180	215	12.5	4	28	60		31	194.5	260		13	M12	152.5	403
112					15						219.5	272				154	416
132		300	230	265	17		38	80	10	41	259	346		14.5		193	532
160		350	250	300	19	5	42	110	12	45.1	313	404		17	M16	264	615

Dimensions

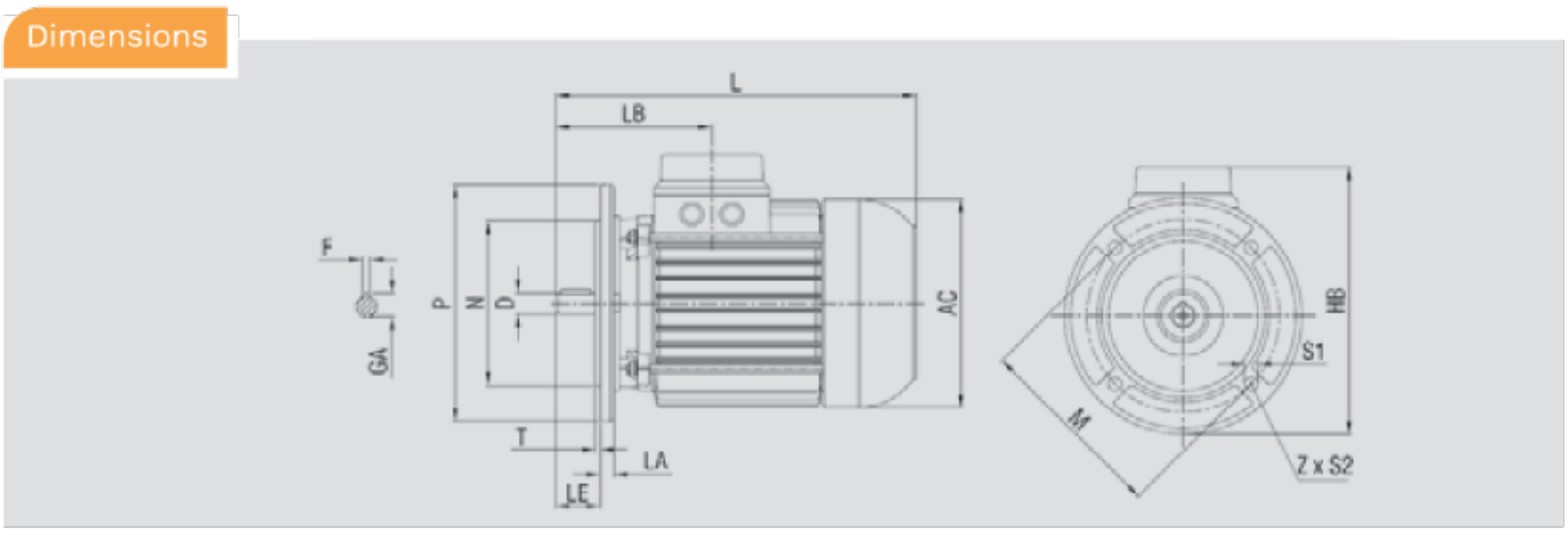

IEC Three-Phase Squirrel-Cage Motors

Foot and Flange-Mounted Motor, IMB35

Aluminium Housing

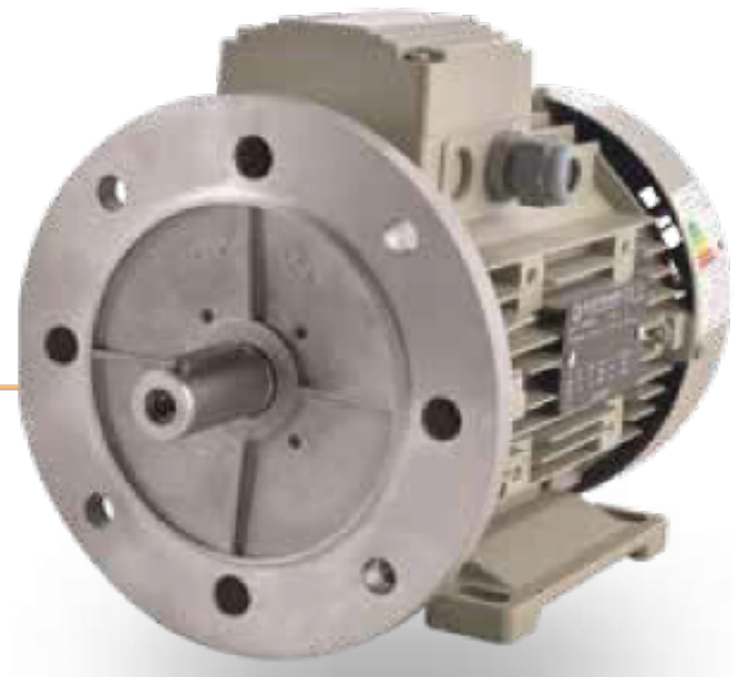

Technical Data

Frame Size	No. of Poles	Dimension drawing according to IEC																							
		P	N	M	LA	T	D	LE	F	GA	AC	HB	Z	S1	S2	LB	L	B	A	K1	K2	K3	HA	BB	AB
63	2-8	140	95	115	10	3	11	23	4	12.5	124	160	4	9	M8	91.5	208	80	100	7	12	M6	7	101	120
71		160	110	130	9	3.5	14	30	5	16	141	185				105	244	90	112		15		8	112	136
80		200	130	165	11		19	40	6	21.5	159	223		12	M10	118	273	100	125	9	15.5	M8	12	125	150
90							24	50	8	27	176	226				133	331	125	140	10	17.5		15	155	174
100		250	180	215	12.5	4	28	60		31	194.5	260		13	M12	152.5	403	140	160	12	21	M10	16	175	193
112					15						219.5	272				154	416		190		22			176	233
132		300	230	265	17		38	80	10	41	259	346		14.5		193	532	178	216	12				218	262
160		350	250	300	19	5	42	110	12	45.1	313	404		17	M16	264	615	254	254	12.5	23	M12	23	302	318

Dimensions

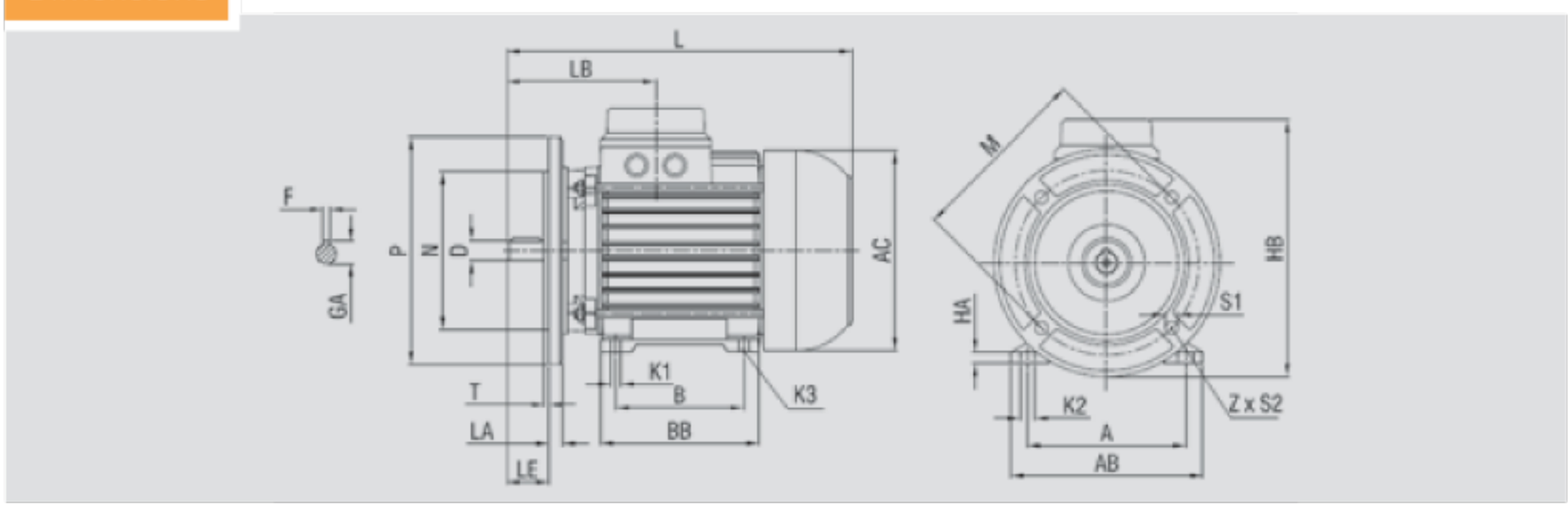

IEC Three-Phase Squirrel-Cage Motors

Flange-Mounted Motor, IMB14

Aluminium Housing

Technical Data

Frame Size	Housing Material		No. of Poles	Dimension drawing according to IEC														
	Cast Aluminium	Cast Iron		P	N	M	LA	T	D	LE	AC	HB	L	LB	Z	S	F	GA
63	Yes	No	2-8	90	60	75	8	2.5	11	23	124	156	208	91.5	4	M4	4	12.5
71				106	70	85	9.5	3	14	30	141	174	244	105		M6	5	16
80				119	80	100	9		19	40	159	203	273	118			6	21.5
90				135	95	115			24	50	176	216	331	133		M8	8	27
100				160	110	130	17	3.5	28	60	194	233	403	152.5				31
112							16.5				218	257	416	154				

Dimensions

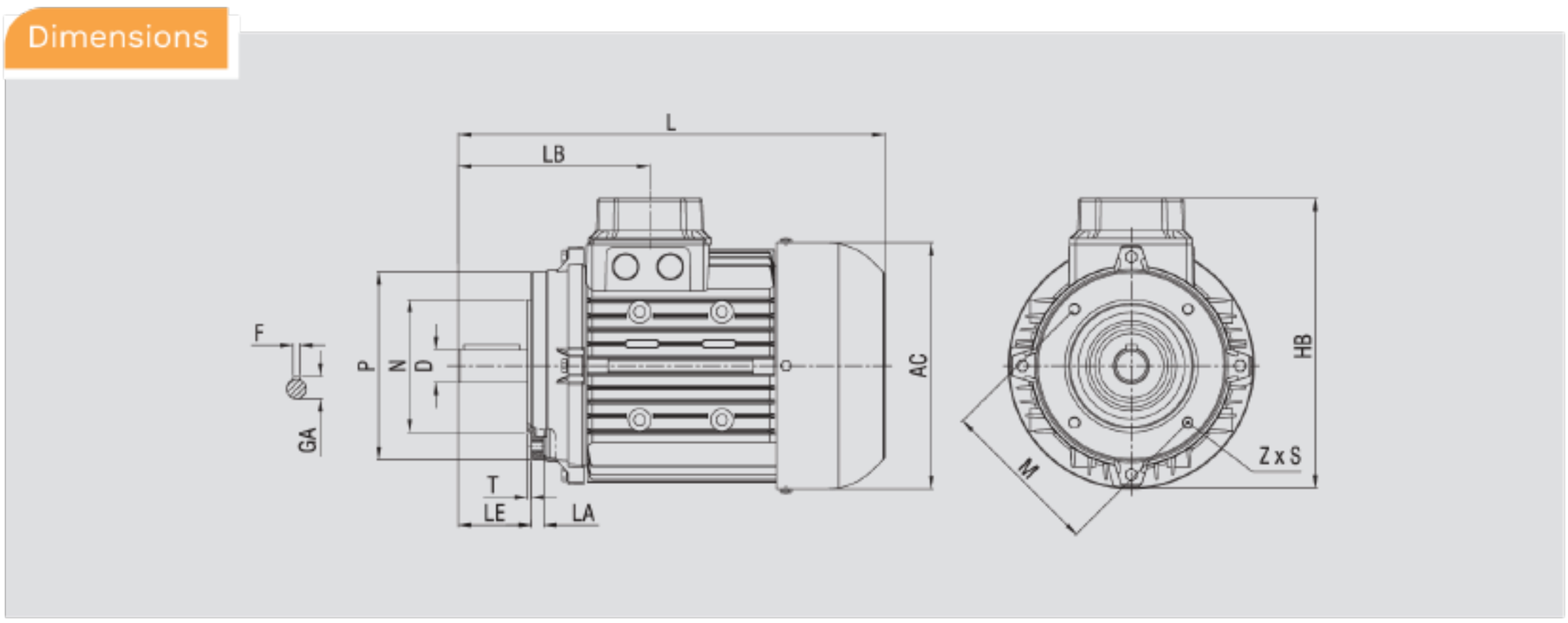

IEC Three-Phase Squirrel-Cage Motors

Foot-Mounted Motor, IMB3

Cast Iron Housing

Technical Data

Frame Size	No. of Poles	Dimension drawing according to IEC																		
		H	B	B`	A	C	K1	K2	K3	D	E	F	GA	HA	BB	AB	AC	HB	LB	L
160	2-8	160	254	-	254	108	12.5	23	M12	42	110	12	45	23	318	318	313	388	264	620
180		180	241	279	279	121	14	19		48		14	51.5	19	328	344	354	438	268	664
200		200	305	-	318	133	18	26	M16	55		16	59	27	352	377	395	500	307	724
225	2	225	286	311	357	149	19	27						34	357	437	438	548	304	802
	4-8									60	140	18	64						334	832
250	2	250	349	-	405	168	24	30	M20					40	408	486	489	644	373	881
	4									65			69							
280	2	280	368	419	460	190									479	546	547	725	350	960
	4									75		20	79.5							
315 S	2	315	406	457	508	216	28	35	M24	65	140	18	69	50	527	610	616	828	378	1063
	4									80	170	22	85						408	1093
315 M	2		457	508						65	140	18	69		596				378	1224
	4									80	170	22	85						408	1254
315 L	2									65	140	18	69		630				378	1380
	4									80	170	22	85						408	1410

Dimensions

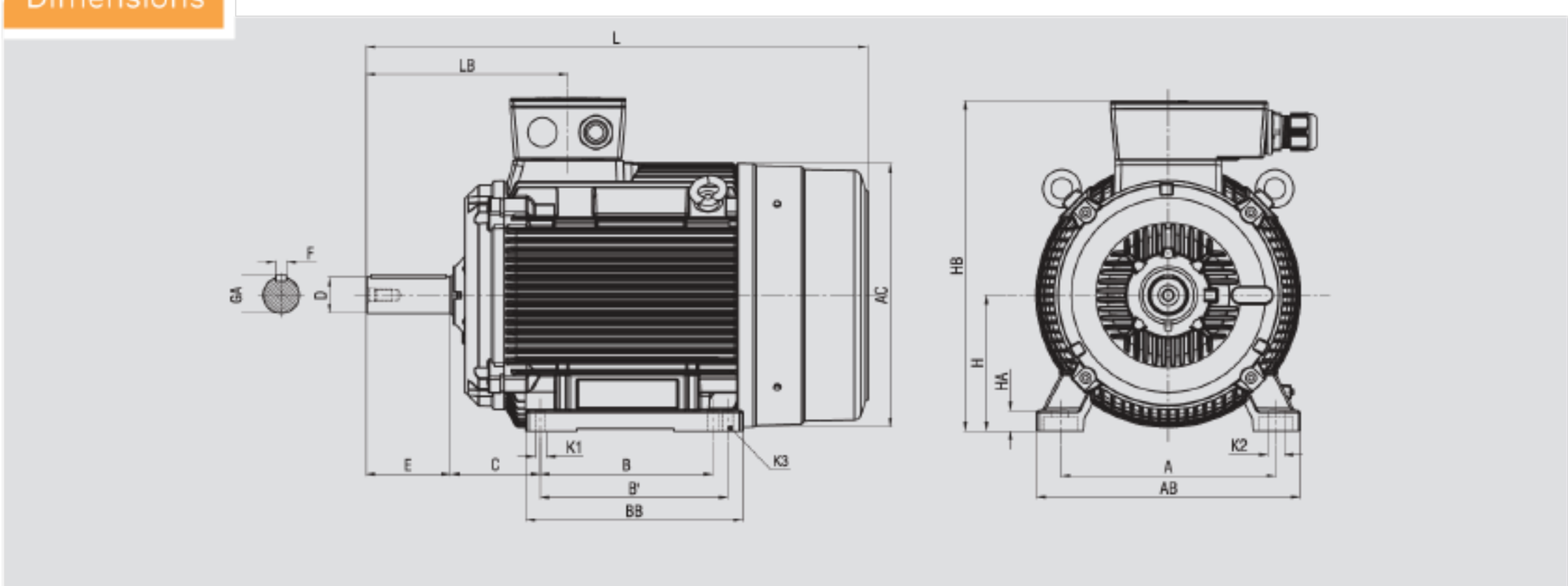

IEC Three-Phase Squirrel-Cage Motors

Foot and Flange-Mounted Motor, IMB35

Cast Iron Housing

Technical Data

Frame Size	No. of Poles	Dimension drawing according to IEC																								
		P	N	M	LA	T	D	LE	F	GA	AC	HB	Z	S1	S2	LB	L	B	B`	A	K1	K2	K3	HA	BB	AB
160	2-8	350	250	300	19	5	42	110	12	45	313	338	4	17	M16	264	620	254	-	254	12.5	23	M12	23	302	318
180					13		48		14	51.5	355	438				268	664	241	279	279	14	19		19	328	344
200		400	300	350	15		55		16	59	395	500				307	724	305	-	318	18	26	M16	27	352	377
225	2	450	350	400	16						438	548	8			304	802	286	311	357	19	27		34	357	437
	4-8						60	140	18	64						334	832									
250	2	550	450	500	18						489	644		18.5		373	881	349	-	405	24	30	M20	40	408	486
	4						65			69																
280	2										547	722				350	960	368	419	460					479	546
	4						75		20	79.5																
315 S	2	660	550	600	22	6	65	140	18	69	616	826	8	24	M20	378	1063	406	457	509	28	36	M24	50	527	610
	4						80	170	22	85						408	1093									
315 M	2						65	140	18	69						378	1224	457	508						596	
	4						80	170	22	85						408	1254									
315 L	2						65	140	18	69						378	1380								630	
	4						80	170	22	85						408	1410									

Dimensions

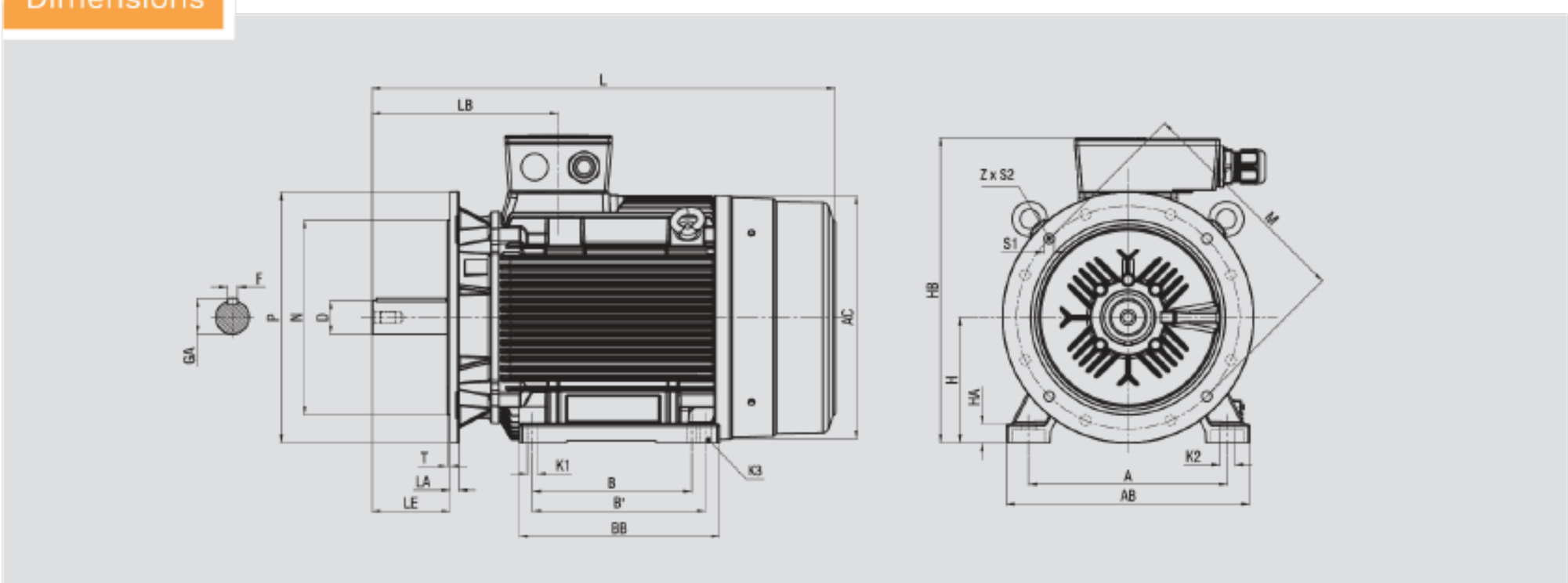

Single-Phase Motors

موتورهای تک فاز تک خازنه و دو خازنه

Industrial Motors

IEC Single-Phase Capacitor Run Motors

Standard Motors up to Frame Size 100

Technical Data

Aluminium Housing. Basic Version

Rated Output kW	Size	Type	Rated Speed rpm	Nominal Efficiency %	Power Factor	Rated Current at 220 V A	Rated Torque Nm	Starting Torque (For Direct-on-Line starting as multiple of the rated) Torque	Starting Current (For Direct-on-Line starting as multiple of the rated) Current	Capacitor µF	Capacitor Voltage V	Efficiency Class
3000 rpm, 2-pole, 50 Hz												
0.18	63	34180	2830	60.3	1	1.4	0.61	0.50	3.2	10	450	IE2
0.25		34250	2750	64.8	0.99	1.8	0.87	0.60	3.5	10	450	IE2
0.37	71	35370	2860	71.4	1	2.6	1.2	0.40	3.3	12	450	IE2
0.55		35550	2850	74.5	0.95	3.5	1.9	0.48	3.0	16	450	IE2
0.75	80	37750	2830	77.4	0.98	4.6	2.6	0.40	2.8	30	400	IE2
1.1		37110	2820	75	0.95	6.7	4.3	0.35	4.0	35	400	IE1
1.5	90	39150	2840	77.2	0.99	8.7	5.1	0.27	3.8	40	400	IE1
2.2		39220	2840	79.7	0.99	12.4	7.3	0.26	4.1	50	450	IE1
1500 rpm, 4-pole, 50 Hz												
0.12	63	41120	1370	52.3	0.98	1.1	0.85	0.54	2.2	6	450	IE1
0.18		41180	1325	54.5	0.94	1.6	1.25	0.55	2.2	7	450	IE0
0.25	71	36250	1415	67.4	0.99	1.8	1.7	0.71	1.9	14	450	IE2
0.37		36370	1390	65	0.95	2.8	2.6	0.48	2.4	16	450	IE0
0.55	80	38550	1420	70.2	0.98	3.6	3.7	0.32	3.9	35	400	IE1
0.75		38750	1420	76	1	4.6	5	0.25	4.2	30	400	IE1
1.1	90	40110	1430	75.5	0.97	6.8	7.3	0.32	4.6	35	450	IE1
1.5		40150	1425	77	0.98	9.2	10	0.33	4.8	50	400	IE1
2.2	100	43220	1435	78.1	0.95	13.2	14.5	0.31	5.2	70	450	IE1

*Flange-mounted (B5) and foot mounted (B3) are available for all type of motors.

Technical Data

Aluminium Housing. Basic Version

Rated Output kW	Size	Type	Rated Speed rpm	Nominal Efficiency %	Power Factor	Rated Current at 220 V A	Rated Torque Nm	Starting Torque For Direct-on-Line starting as multiple of the rated Torque	Starting Current For Direct-on-Line starting as multiple of the rated Current	Capacitor Permanent µF	Capacitor Start µF	Efficiency Class
3000 rpm, 2-pole, 50 Hz												
0.18	63	34188	2830	60.3	1	1.4	0.61	2.0	4.6	10	30	IE2
0.25		34258	2750	64.8	0.99	1.8	0.87	2.0	4.7	10	30	IE2
0.37	71	35378	2860	71.4	1	2.6	1.2	1.9	4.6	12	40	IE2
0.55		35558	2850	74.5	0.95	3.5	1.9	1.9	4.4	16	60	IE2
0.75	80	37758	2830	77.4	0.98	4.6	2.6	2.0	4.2	30	60	IE2
1.1		37118	2820	75	0.95	6.7	4.3	2.0	4.4	35	80	IE1
1.5	90	39158	2840	77.2	0.99	8.7	5.1	1.8	4.3	40	100	IE1
2.2		39228	2840	79.7	0.99	12.4	7.3	1.8	4.4	50	140	IE1
1500 rpm, 4-pole, 50 Hz												
0.12	63	41128	1370	52.3	0.98	1.1	0.85	1.6	3.4	6	20	IE1
0.18		41188	1325	54.5	0.94	1.6	1.25	1.6	3.8	7	25	IE0
0.25	71	36258	1415	67.4	0.99	1.8	1.7	1.9	3.8	14	30	IE2
0.37		36378	1390	65	0.95	2.8	2.6	1.9	3.9	16	40	IE0
0.55	80	38558	1420	70.2	0.98	3.6	3.7	1.8	4.0	35	60	IE1
0.75		38758	1420	76	1	4.6	5	1.8	4.0	30	80	IE1
1.1	90	40118	1430	75.5	0.97	6.8	7.3	1.8	4.3	35	125-158	IE1
1.5		40158	1420	77.2	0.94	9.2	10	1.8	4.2	50	125-158	IE1
2.2	100	43228	1435	78.1	0.95	13.2	14.5	1.8	4.4	70	161-193	IE0
2.2	112	46226	1450	76.1	0.66	21	14.5	2.3	4.2	-	2x(125-158)	IE0

Single-Phase Electrical Motors (Dimensional Specification)

اطلاعات ابعادی موتورهای تک فاز

Industrial Motors

IEC Single-Phase Capacitor Run Motors

Foot-Mounted Motor, IMB3

Technical Data

Frame Size	No. of Poles	Dimension drawing according to IEC																
		H	B	A	C	K	K`	D	E	F	GA	HA	BB	AB	AC	HB	LB	L
63	2-8	63	80	100	40	M6	12	11	23	4	12.5	7	101	120	124	155	91.5	208
71		71	90	112	47		11	14	30	5	16	8	112	136	141	186	105	244
80		80	100	125	50	M8	15.5	19	40	6	21.5	12	125	150	159	209	118	273
90		90		140	56		17.5	24	50	8	27	15	123	174	176	219	133	306
100		100	140	160	63	M10	21	28	60		31	16	175	193	194.5	244	152.5	403
112		112	140	190	70		22						176	233	219.5	265	154	432

Dimensions

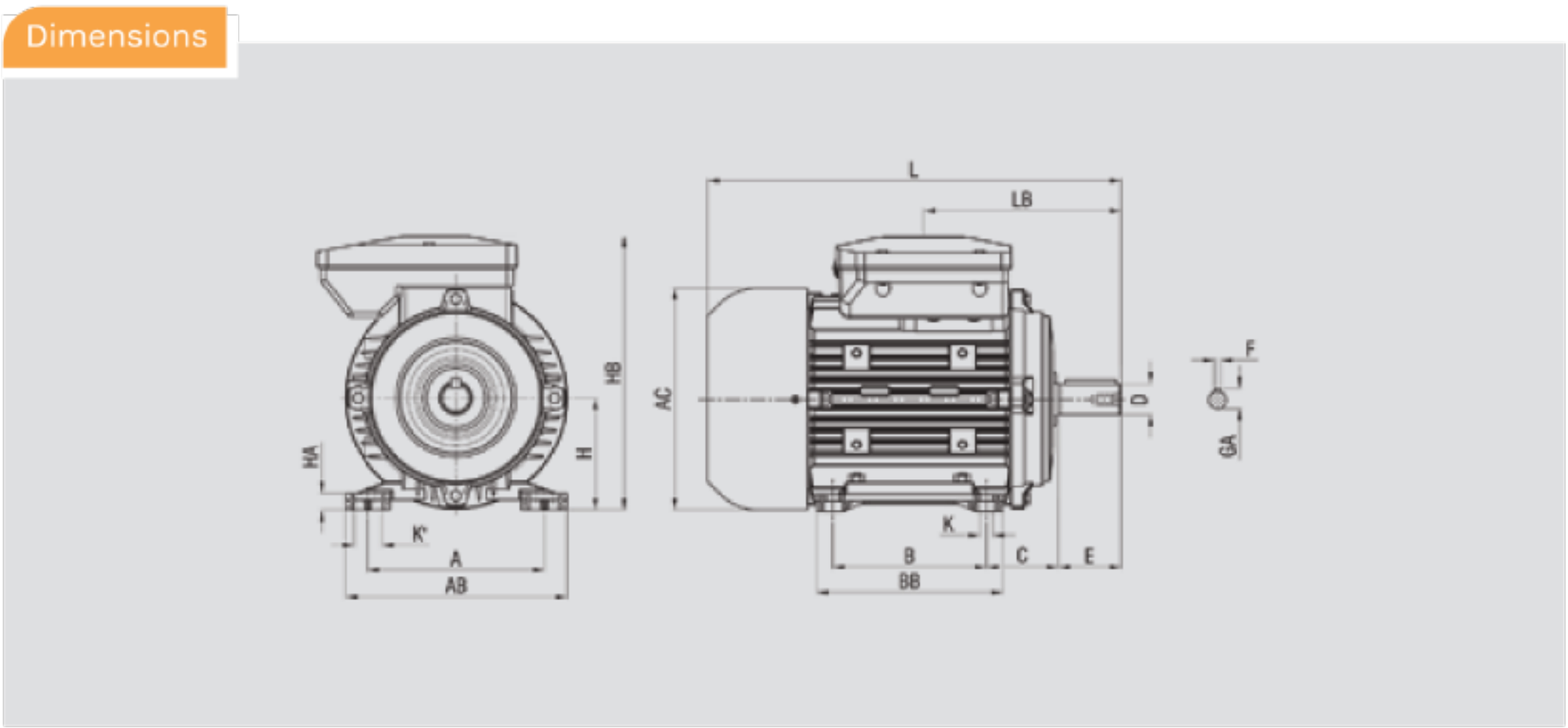

IEC Single-Phase Capacitor Run Motors

Flange-Mounted Motor, IMB5

Technical Data

Frame Size	No. of Poles	Dimension drawing according to IEC														
		P	N	M	LA	T	D	LE	F	GA	AC	HB	Z	S	LB	L
63	2-8	140	95	115	810	2.53	11	23	4	12.5	124	162	123	M80	91.5	208
71		160	110	13	9.59	33.5	14	30	5	16	141	195			105	244
80		200	130	165	911		19	40	6	21.5	159	230		M10	118	273
90							24	50		27	176	229			133	306
100		250	180	215	12.5	3.54	28	60	8	31	194.5	241		M12	152.5	403
112					16.5						219.5	278			154	416

Dimensions

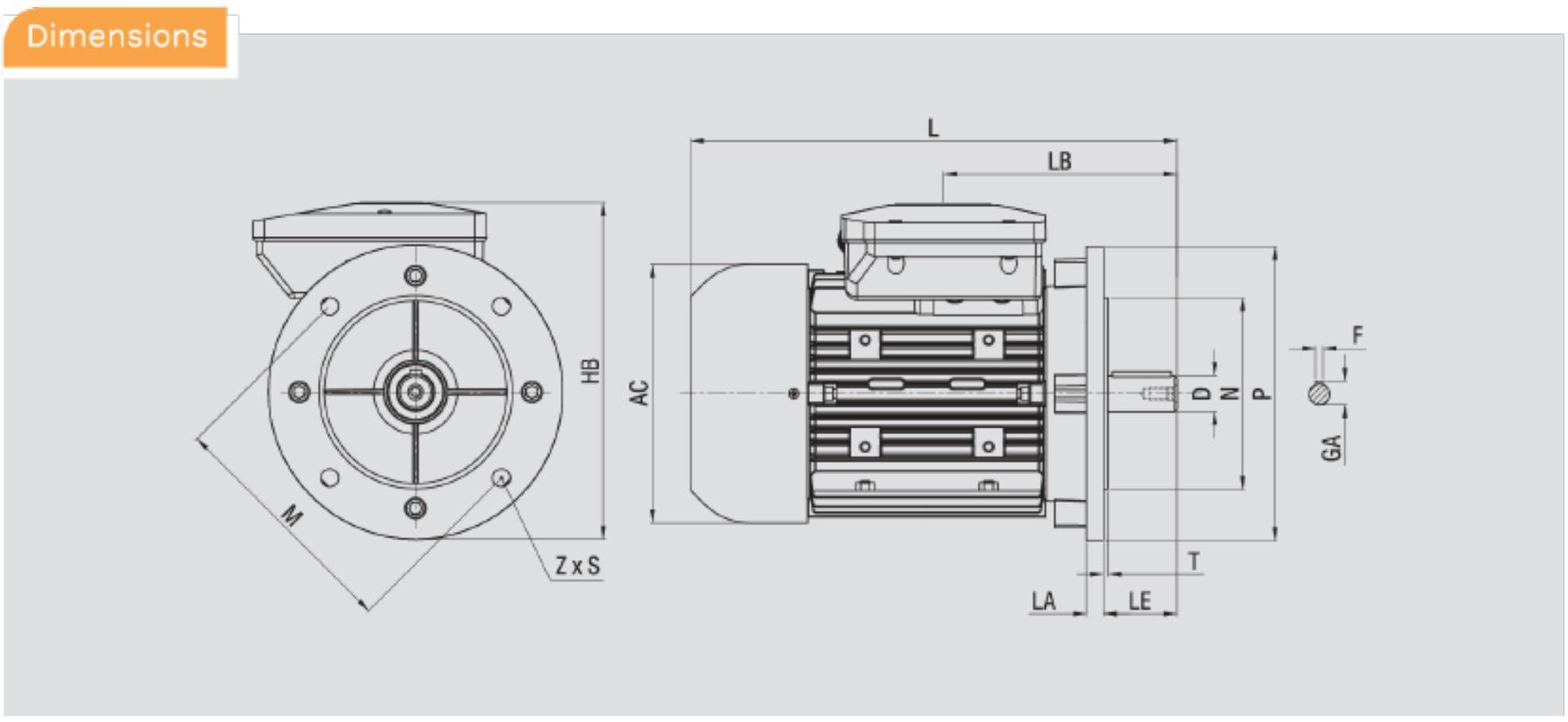

IEC Single-Phase Capacitor Run Motors

Flange-Mounted Motor, IMB14

Technical Data

Frame Size	No. of Poles	Dimension drawing according to IEC																
		H	B	A	C	K	K`	D	E	F	GA	HA	BB	AB	AC	HB	LB	L
63	2-8	63	80	100	40	M6	12	11	23	4	12.5	7	101	120	124	155	91.5	208
71		71	90	112	47		11	14	30	5	16	8	112	136	141	186	105	244
80		80	100	125	50	M8	15.5	19	40	6	21.5	12	125	150	159	209	118	273
90		90		140	56		17.5	24	50	8	27	15	123	174	176	219	133	306
100		100	140	160	63	M10	21	28	60		31	16	175	193	194.5	244	152.5	403
112		112	140	190	70		22						176	233	219.5	265	154	432

Dimensions

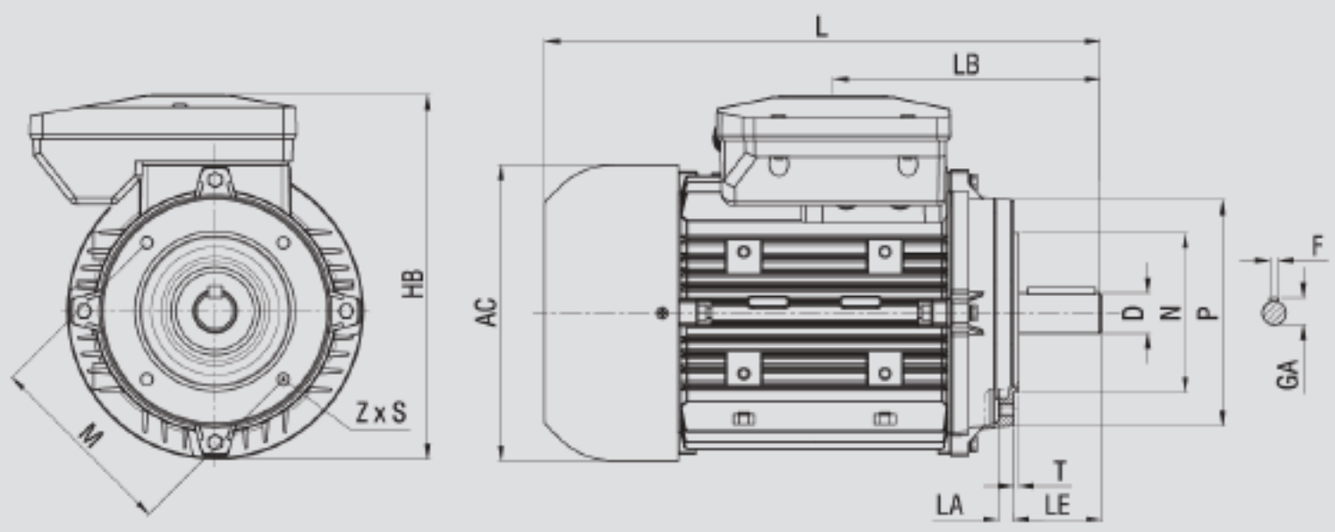

IEC Single-Phase Capacitor Run Motors

Foot and Flange-Mounted Motor, IMB35

Technical Data

Frame Size	No. of Poles	Dimension drawing according to IEC																					
		P	N	M	LA	T	D	LE	F	GA	AC	HB	Z	S	LB	L	A	B	K	K`	HA	BB	AB
63	2-8	140	95	115	8	2.5	11	23	4	12.5	124	162	4	M4	91.5	208	100	80	M6	12	7	101	120
71		160	110	130	9.5	3	14	30	5	16	141	195			105	244	112	90		11	8	112	136
80		200	130	165	9		19	40	6	21.5	159	229		M10	118	273	125	100	M8	15.5	12	125	150
90		200					24	50	8	27	176	230			133	306	140			17.5	15	123	174
100		250	180	215	17	3.5	28	60		31	194.5	241		M12	152.5	403	160	140	M10	21	16	174.5	193
112		250			16.5						219.5	278			154	416	190	140		22		183	233

Dimensions

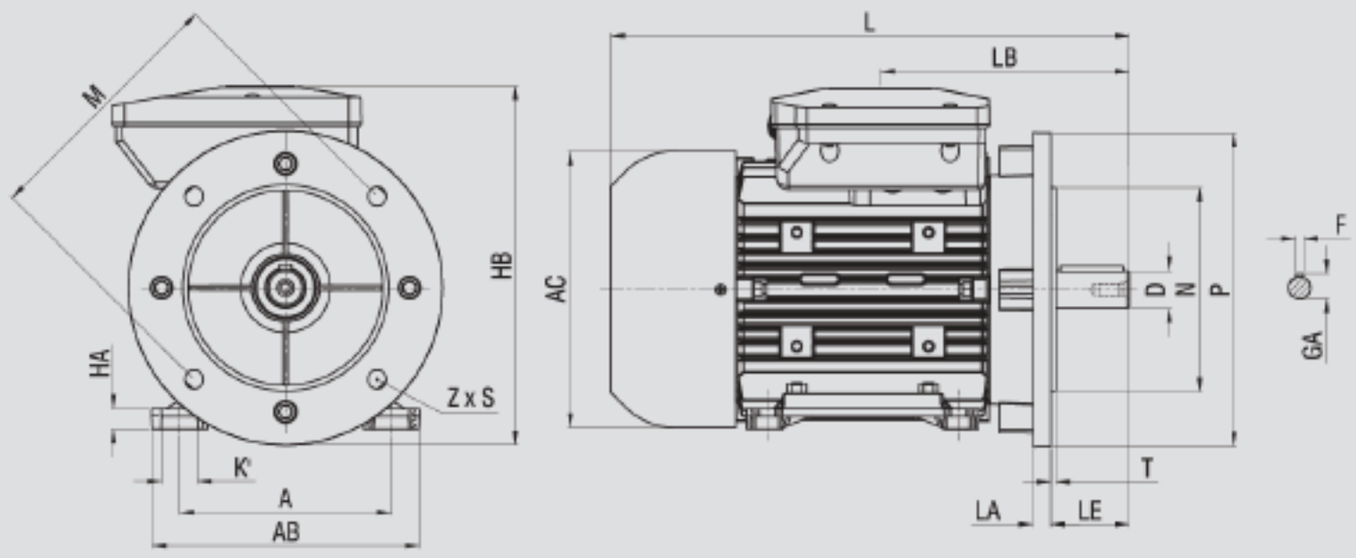

IEC Single-Phase Capacitor Run & Start Motors

Foot-Mounted Motor, IMB3

Technical Data

Frame Size	No. of Poles	Dimension drawing according to IEC																
		H	B	A	C	K	K`	D	E	F	GA	HA	BB	AB	AC	HB	LB	L
90	2-4	90	125	140	56	M8	17.5	24	50	8	27	15	155	174	176	226	155	365
100		100	140	160	63	M10	21	28	60		31	16	175	193	195	247	170	437
112		112	140	190	70		22						176	233	220	265	157	474

Dimensions

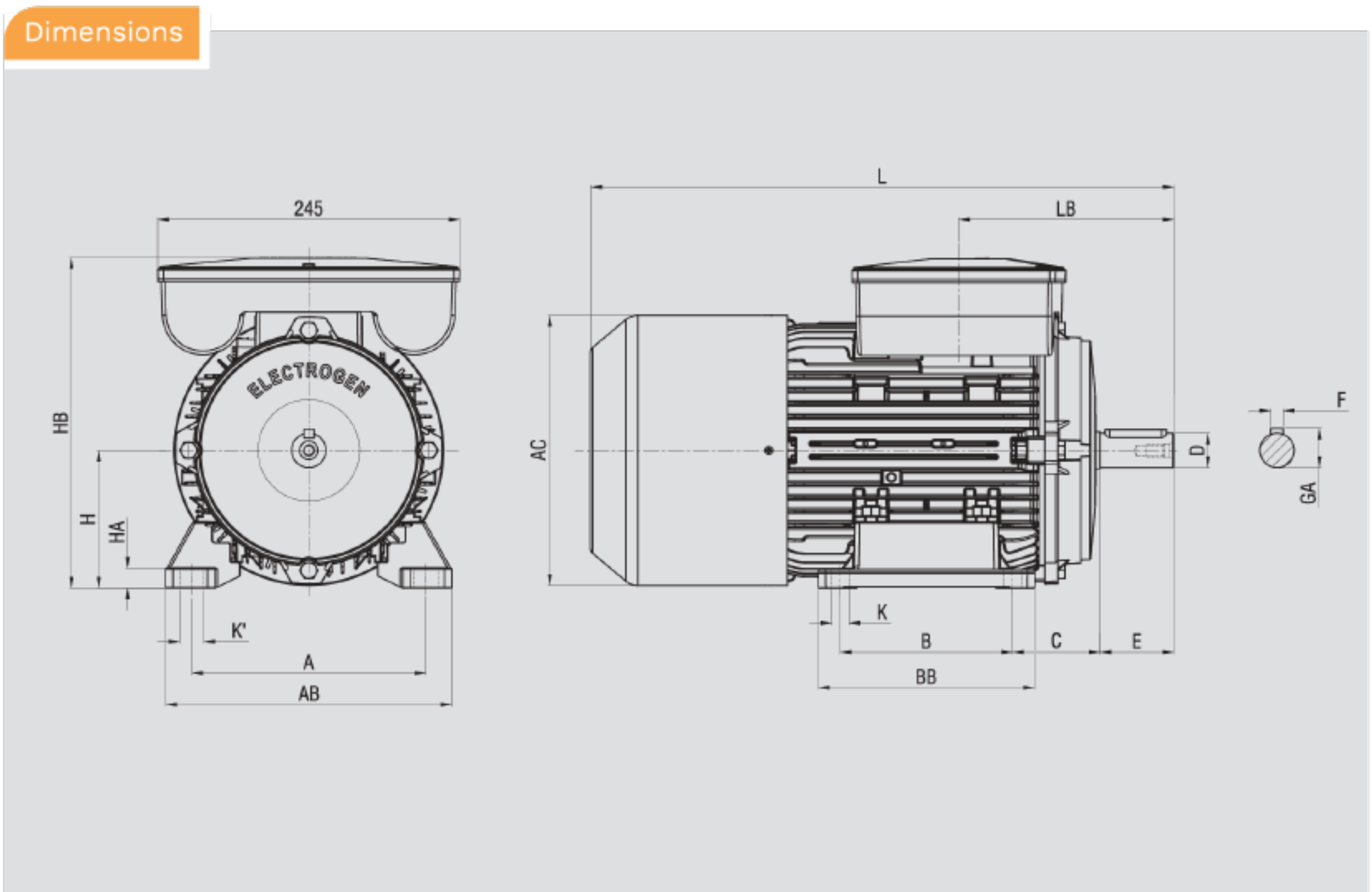

Spare Parts

لیست قطعات یدکی

Industrial Motors

Spare Parts

Part No.	Designation	Part No.	Designation
1	Frame	10	Fan
2	Stator	11	Fan Cover
3	Shaft	12	Screw for Fan Cover
4	Rotor	13	Frame Feet (1 Pair)
5	Bearing	14	Screw for Frame Feet
6	Endshield, ND-end	15	Terminal board
7	Wave Spring, ND-end	16	Screw for Terminal board
8	Endshield, D-end	17	Terminal box Cover
9	Screw for Endshield	18	Key , D-end

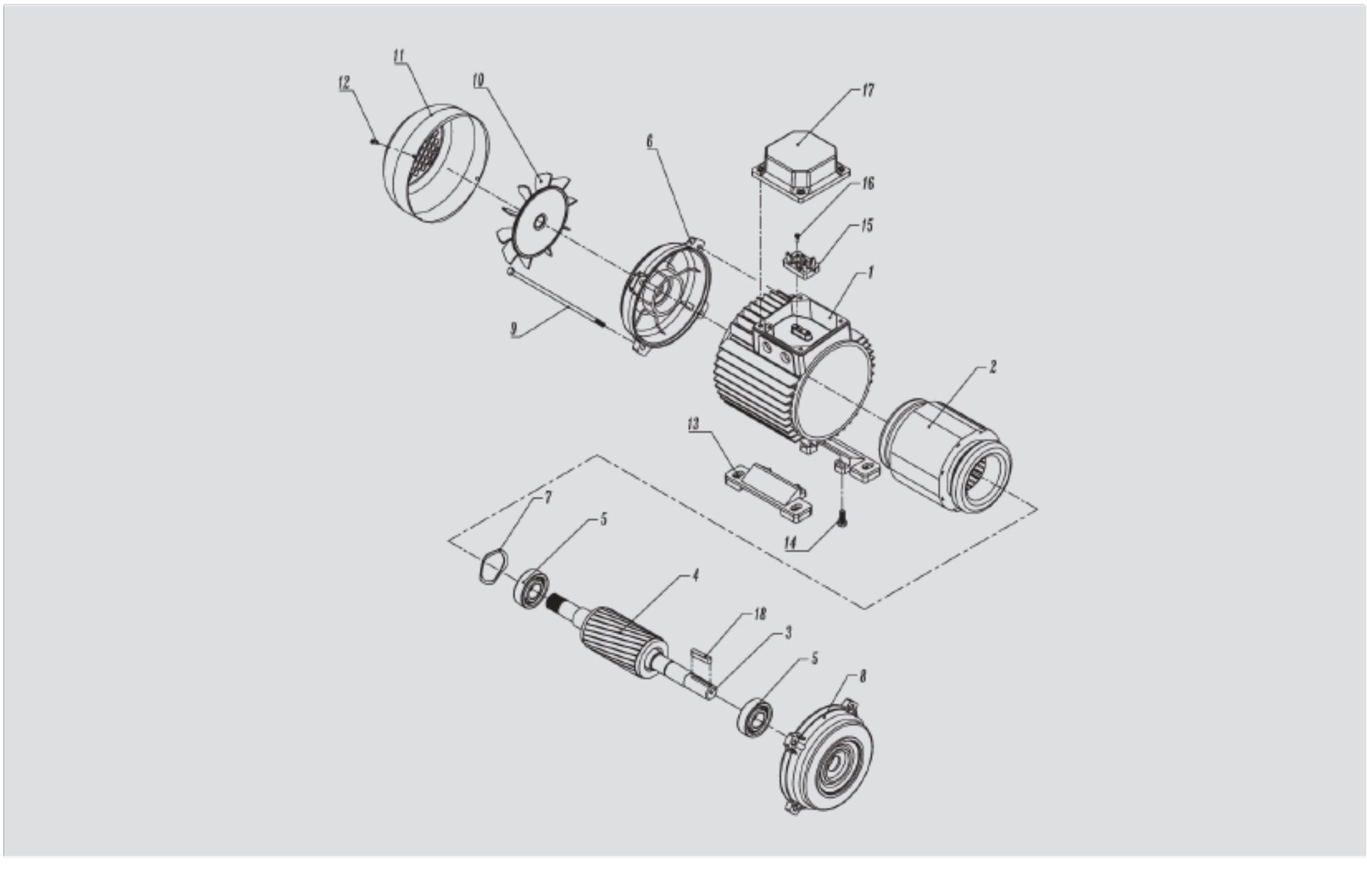

Part No.	Designation	Part No.	Designation
1	Frame	14	Screw
2	Stator	15	Terminal Board
3	Rotor	16	Screw
4	Bearing	17	Capacitor Box
5	Wave Spring	18	Screw
6	Endshield, ND-end	19	Capacitor
7	V-ring	20	Cable Clip for Capacitor Board
8	Endshield, D-end	21	Screw
9	Screw for Endshield	22	Capaciter Box Nut
10	Fan	23	Capaciter Box Cover
11	Fan Cover	24	Screw
12	Screw for Endshield	25	Shaft Key, D-end
13	Frame Feet(1 Pair)	26	

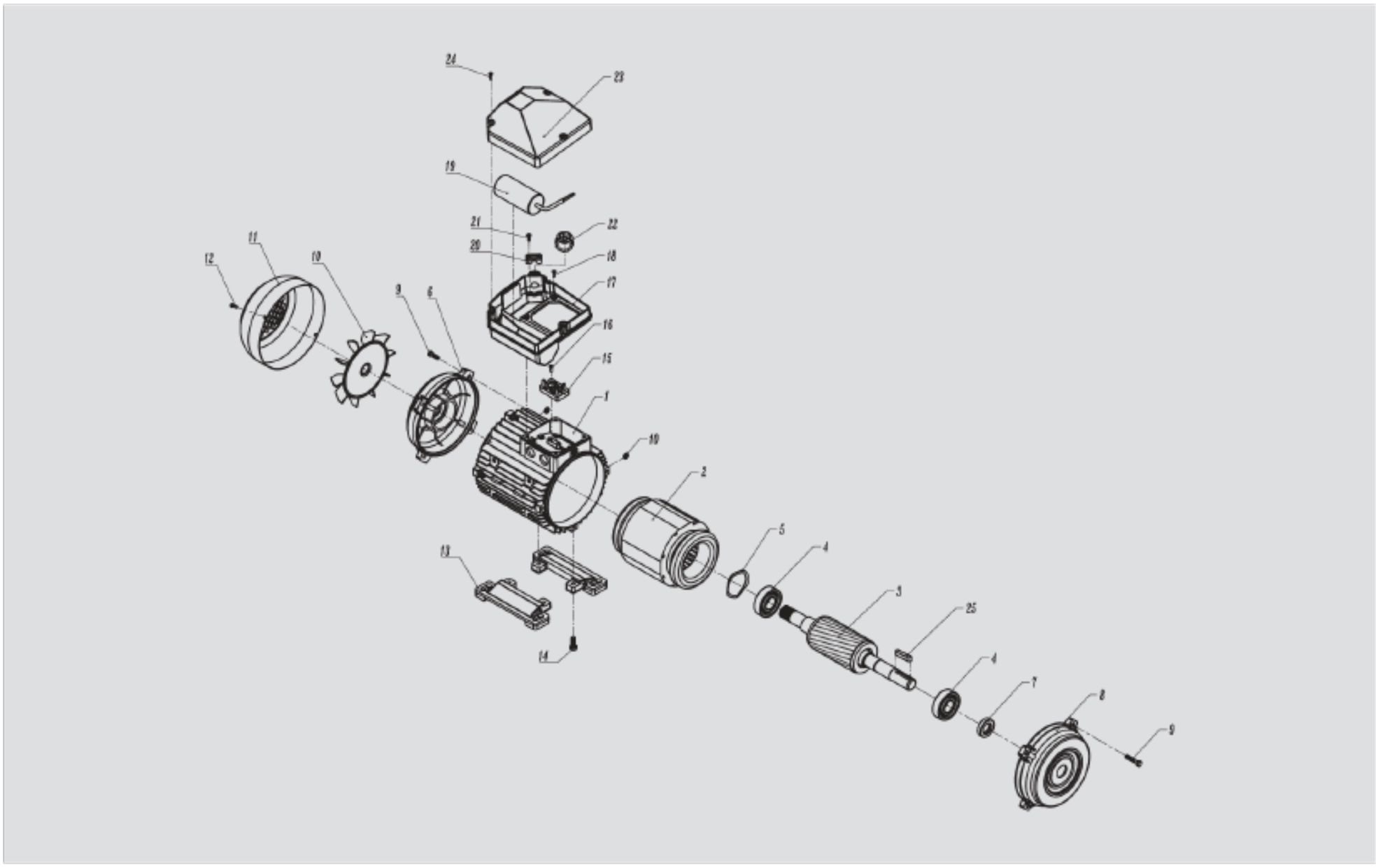

IEC Single-Phase Capacitor Run & Start Motors

Spare Parts

Part No.	Designation	Part No.	Designation	Part No.	Designation
1	Frame	17	Screw	33	Capacitor Cover
2	Stator	18	Centrifugal Switch (CS)	34	Thermal Insulator
3	Rotor	19	Screw	35	Run Capacitor
4	Bearing	20	CS Plastic Cover	36	Start Capacitor
5	Wave Spring	21	CS Plastic Cover Screw	37	Screw
6	Lip Seal	22	Fan	38	Shaft Key, D-end
7	Endshield,D-end	23	Cir Clip	39	O-ring
8	Endshield,ND-end	24	Fan Cover	40	Serrated Washer
9	Gland	25	Screw for Fan Cover	41	Spring Washer
10	Nut	26	Terminal Board	42	Resistor
11	Serrated Washer	27	Screw for Terminal Board	43	Gland O-ring
12	Hexagon Screw	28	Sealant Rubber	44	Eye-Bolt
13	Frame Foot(Left)	29	Aluminum Capacitor Board		
14	Frame Foot(Right)	30	Sealant Foam		
15	Hexagon Screw	31	Gland		
16	Single Contact Platinium	32	Screw of Capacitor		

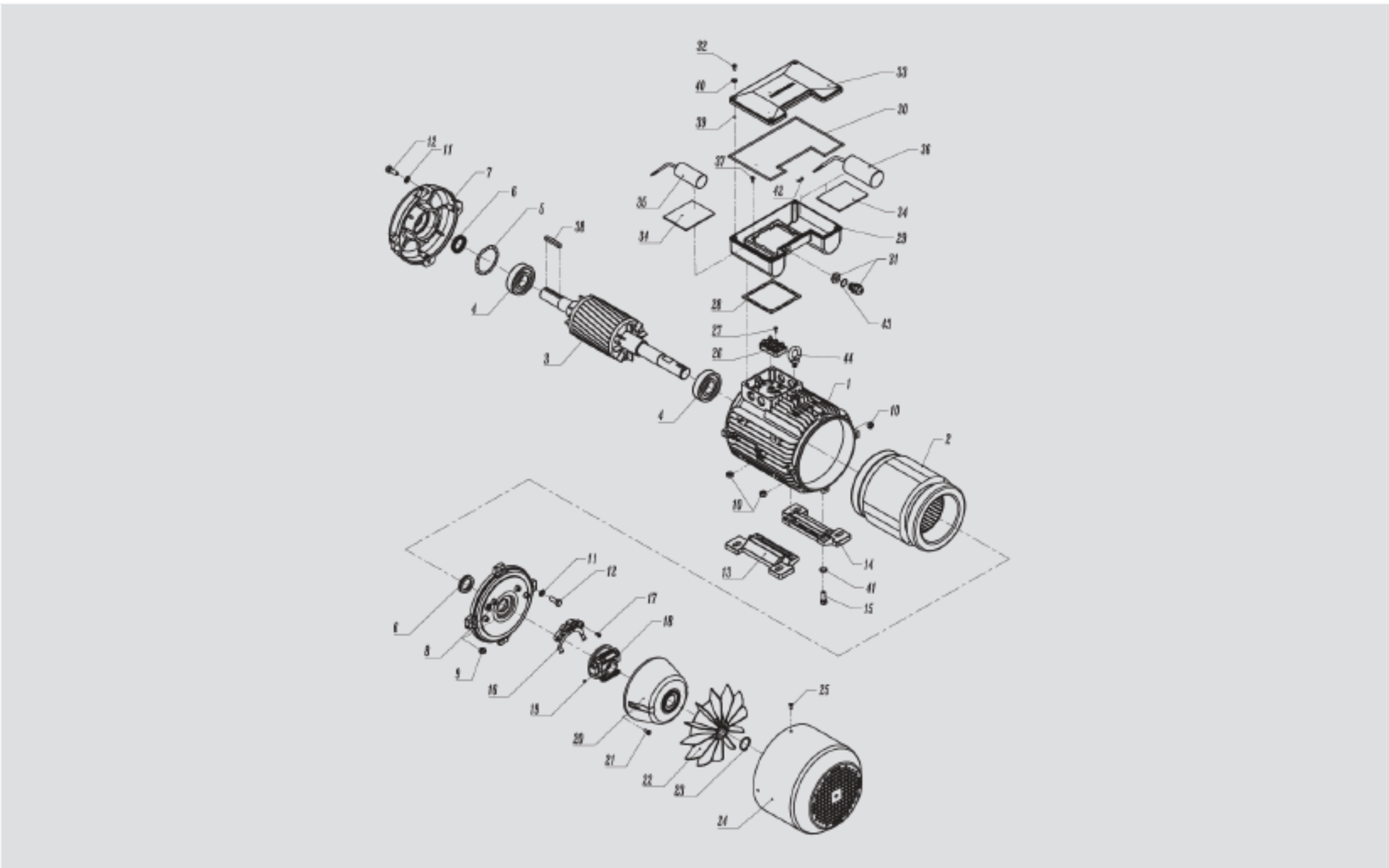

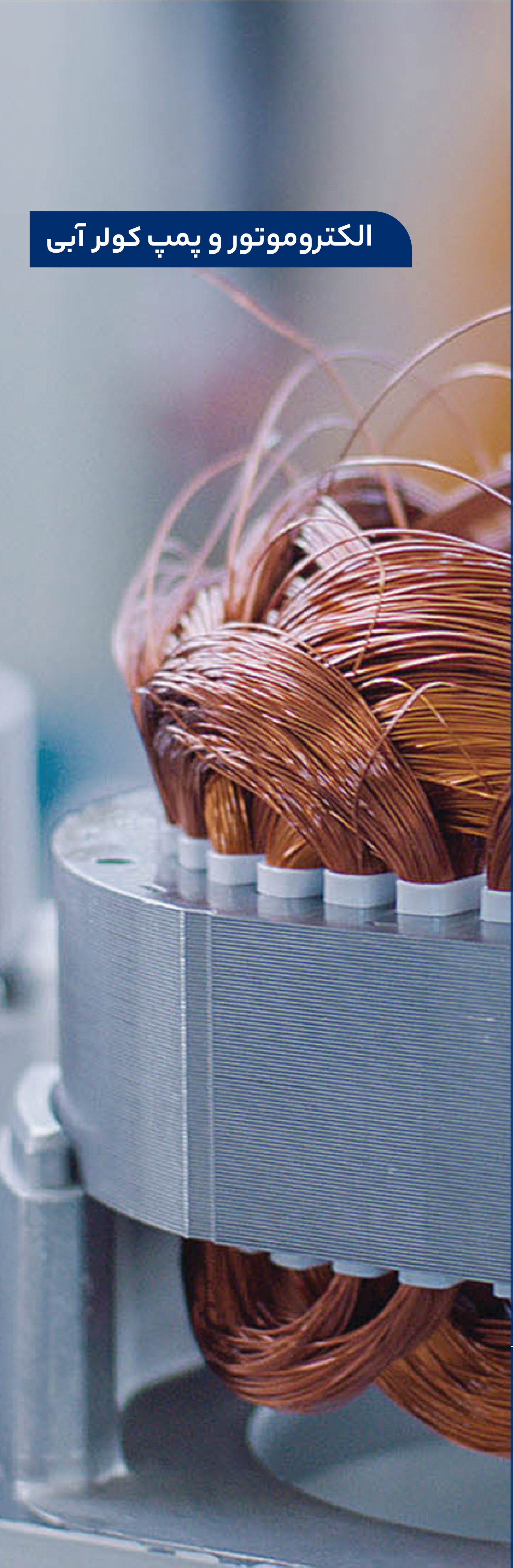

الکتروموتور و پمپ کولر آبی

Motors & Water Pumps for Evaporative Cooler

درباره الکتروموتور های کولری

الکتروموتورهای کولری راندمان بالا

درباره پمپ های کولری

درباره الکتروموتور های کولری

الکتروموتورهای کولر را میتوان از منظرهای متفاوتی مثل ساختار، تعداد فاز، توان، بازده، تعداد سرعت، نحوه راه اندازی و... دسته بندی کرد. به طور مثال: در مصارف صنعتی که به خنک سازی محیط‌های بسیار بزرگ نیاز است، معمولاً از موتورهای سه فاز و پر قدرت‌تر و در مصارف خانگی از موتورهای تکفاز با توان کمتر استفاده می کرد. ساختار موتور در هر دو این موارد کاملاً وابسته به نیاز مصرف کننده بوده و متناسب با شاخص‌هایی نظیر بازده و سرعت تغییر می‌کند. به عنوان نمونه در کاربردهای تکفاز، جهت کاهش هزینه خرید الکتروموتور برای مصرف کننده از موتورهای القایی دو سرعته (با دور تند و کند) استفاده می شود. این در حالی ست که موتورهای بدون جاروبک (BLDC) از نظر بازدهی، گستره کنترل سرعت بیشتر و عملکرد بهتر، گزینه‌های مناسب‌تری به شمار می‌آیند.

موتورهای تکفاز القایی به طور معمول از یک قسمت ساکن با نام استاتور و یک قسمت گردان به نام روتور تشکیل می شوند. ترمینال، سیم‌پیچی، شفت، پوسته فلزی، پروانه خنک‌کننده و بلبرینگ‌ها از دیگر اجزای مهم تشکیل دهنده این موتورها محسوب می‌شوند. در ساختار این موتورها بسته به تغییر توان، بازدهی، گشتاور راه اندازی و حتی ایمن سازی در مقابل سوختن سیم پیچی، قطعاتی نظیر خازن، کلید گریز از مرکز و کلید اضافه بار نیز به موتور اضافه می شود. به همین دلیل اغلب موتورهای کولر با ساختارهای متفاوتی نظیر فاز شکسته، خازن دائم، خازن استارت یا خازن دائم و استارت و با عناوین مختلفی نظیر دو خازنه، راندمان بالا و ... به بازار عرضه می شوند.

الکتروموتور کولری
Cooler Motor

مدل طوفان

Model: Toufan

27155

27187

27250

Dimensions

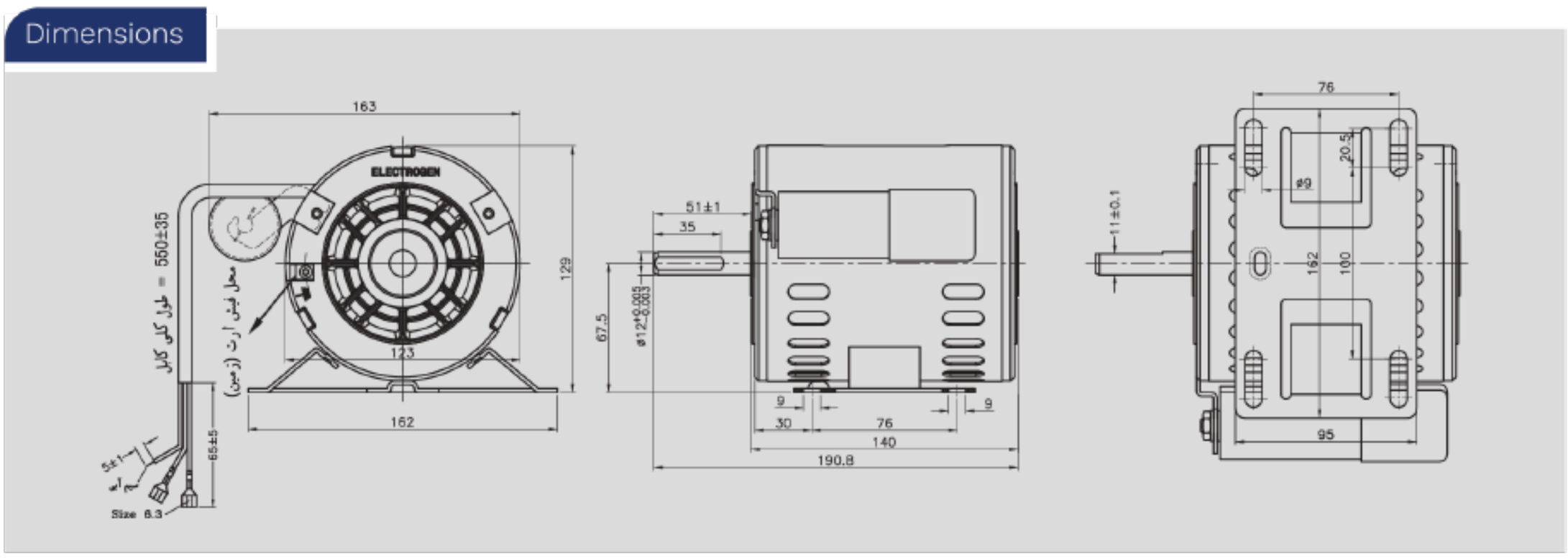

تیپ موتور	تعداد فاز	فرکانس	ولتاژ	توان خروجی		سرعت		جریان		کلاس عایقی	درجه حفاظت	جهت گردش	خازن		جنس سیم لاکی	یاتاقان
						کند	تند	کند	تند				کند	تند		
		Hz	V	کند	تند	rpm	rpm	A	A				μF			
27155	1	50	220/230	115 W	150 W	1230	1325	1.3	1.6	F	22	C.W	8		Al	بلبرینگ
27187	1	50	220/230	187 W		750/1050/1200		1/1.2/1.7		B	22	C.C.W	6		Cu	بلبرینگ
27250	1	50	220/230	250 W		550/750/1100		1.4/1.7/1.9		F	22	C.C.W	8		Cu	بلبرینگ

الکتروموتور کولری
Cooler Motor

مدل رعد

Model: Raad

16181
16183

Dimensions

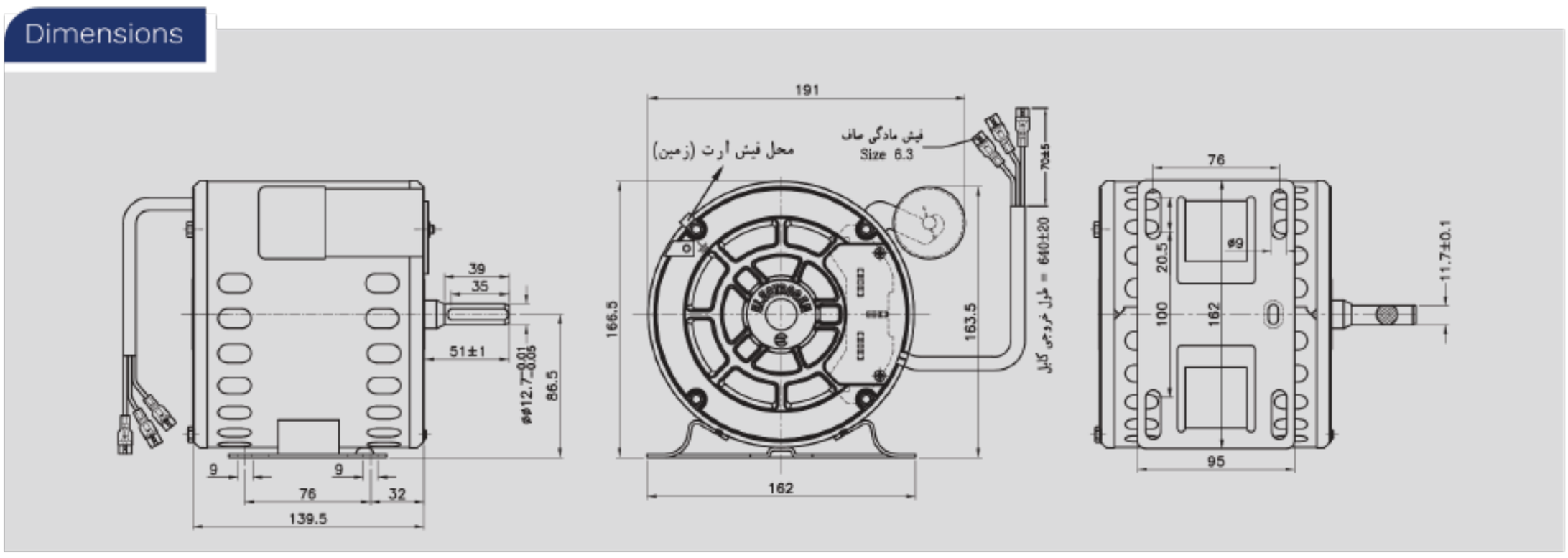

تیپ موتور	تعداد فاز	فرکانس	ولتاژ	توان خروجی		سرعت		جریان		کلاس عایقی	درجه حفاظت	جهت گردش	خازن		جنس سیم لاکی	یاتاقان
						کند	تند	کند	تند				کند	تند		
		Hz	V	کند	تند	rpm	rpm	A	A				μF			
16181	1	50	220/230	115 W	180 W	1250	1340	1.5	2.2	B	22	C.W	10		Al	بلبرینگ
16183	1	50	220/230	115 W	180 W	1250	1340	1.5	2.5	B	22	C.W	10		Cu	بلبرینگ

الکتروموتور کولری
Cooler Motor

خازن دار مدل تندر
Capacitor motor
Model: Tondar

16148 | 16147 | 16139
16138 | 16137
16128 | 16127
16340 | 16141

Dimensions

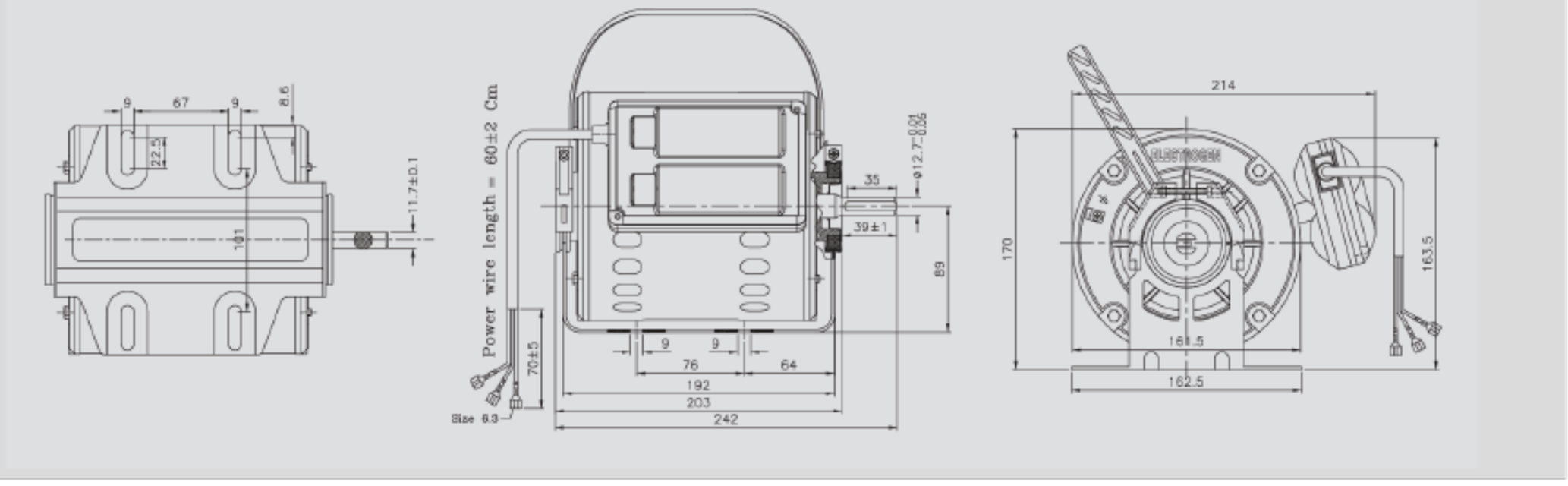

تیپ موتور	تعداد فاز	فرکانس Hz	ولتاژ V	توان خروجی تند	توان خروجی کند	سرعت تند rpm	سرعت کند rpm	جریان تند A	جریان کند A	کلاس عایقی	درجه حفاظت	جهت گردش	خازن تند μF	خازن کند μF	جنس سیم لاکی	یاتاقان	رده انرژی
16148	1	50	220/230	1/12 HP	1/4 HP	940	1400	1	1.9	B	22	C.W	6.3	9	Cu	بلبرینگ	E
16138	1	50	220/230	1/9 HP	1/3 HP	940	1425	1.0	2.8	B	22	C.W	7.3	12	Cu	بلبرینگ	E
16128	1	50	220/230	1/6 HP	1/2 HP	940	1435	1.7	3.5	B	22	C.W	9	14	Cu	بلبرینگ	E
16340	1	50	220/230	1/4 HP	3/4 HP	950	1425	1.7	4.3	B	22	C.W	9	16	Cu	بلبرینگ	D
16147	1	50	220/230	1/12 HP	1/4 HP	950	1400	1	1.7	B	22	C.W	6.3	10	Cu	بلبرینگ	D
16137	1	50	220/230	1/9 HP	1/3 HP	950	1425	1.25	2	B	22	C.W	9	12	Cu	بلبرینگ	D
16127	1	50	220/230	1/6 HP	1/2 HP	950	1440	1.7	2.9	B	22	C.W	9	14	Cu	بلبرینگ	D
16141	1	50	220/230	1/12 HP	1/4 HP	940	1400	1.25	1.9	B	22	C.W	9	16	Al	بلبرینگ	E
16139	1	50	220/230	1/9 HP	1/3 HP	940	1435	1.5	2.5	B	22	C.W	11	16	Al	بلبرینگ	E

الکتروموتور کولری
Cooler Motor

1/3Hp مدل EG

Model: EG

28130

28133

Dimensions

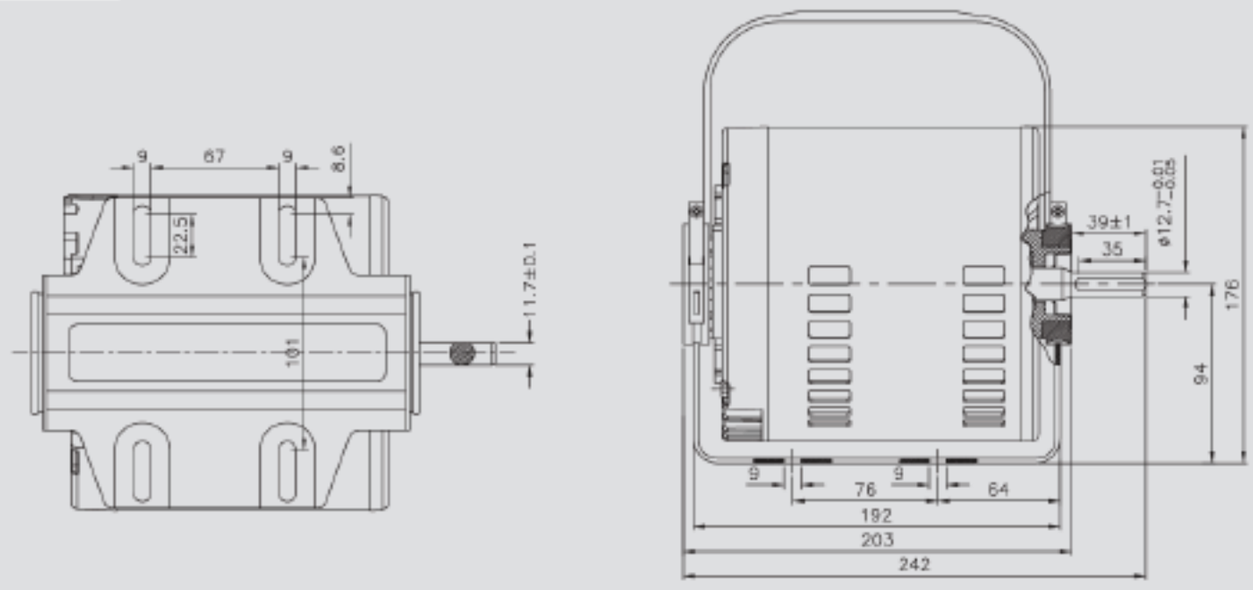

مجهز به سوئیچ overload (سیم مسی)

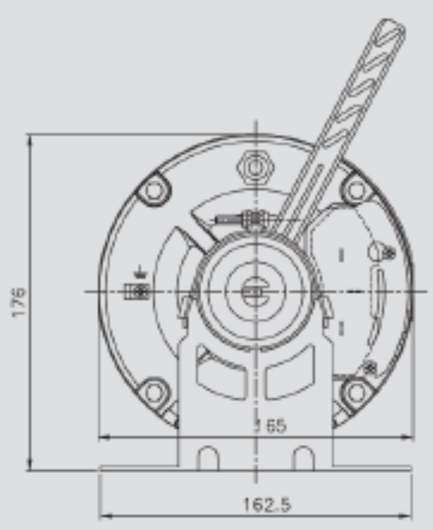

تیپ موتور	تعداد فاز	فرکانس Hz	ولتاژ V	توان خروجی تند	توان خروجی کند	سرعت تند rpm	سرعت کند rpm	جریان تند A	جریان کند A	کلاس عایقی	درجه حفاظت	جهت گردش	خازن تند µF	خازن کند µF	جنس سیم لاکی	یاتاقان	رده انرژی
28130	1	50	220/230	1/3 HP	1/10 HP	1425	950	4.00	2.10	B	22	C.W	-	-	Cu	بلبرینگ	E
28133	1	50	220/230	1/3 HP	1/10 HP	1430	955	3.4	2	B	22	C.W	-	-	Al	بلبرینگ	E

الکتروموتور کولری
Cooler Motor

EG مدل 1/2Hp
Model: EG

28120
28123

مجهز به سوئیچ overload (سیم مسی)

Dimensions

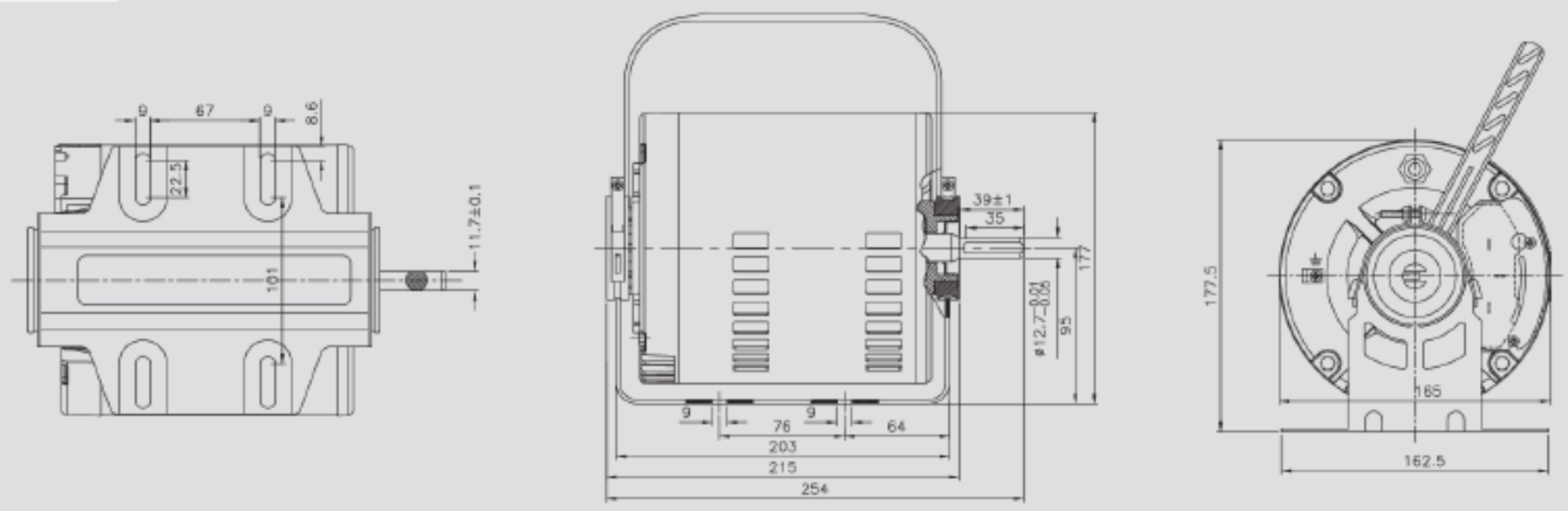

تیپ موتور	تعداد فاز	فرکانس	ولتاژ	توان خروجی		سرعت		جریان		کلاس عایقی	درجه حفاظت	جهت گردش	خازن		جنس سیم لاکی	یاتاقان	رده انرژی
						کند	تند	کند	تند				کند	تند			
		Hz	V	کند	تند	rpm	rpm	A	A				μF	μF			
28120	1	50	220/230	1/6 HP	1/2 HP	950	1425	2.8	5.7	B	22	C.W	-	-	Cu	بلبرینگ	E
28123	1	50	220/230	1/6 HP	1/2 HP	950	1425	2.4	4.4	B	22	C.W	-	-	Al	بلبرینگ	E

الکتروموتور کولری
Cooler Motor

3/4Hp مدل EG
Model: EG

29347
29348

Dimensions

مجهز به سوئیچ overload (سیم مسی)

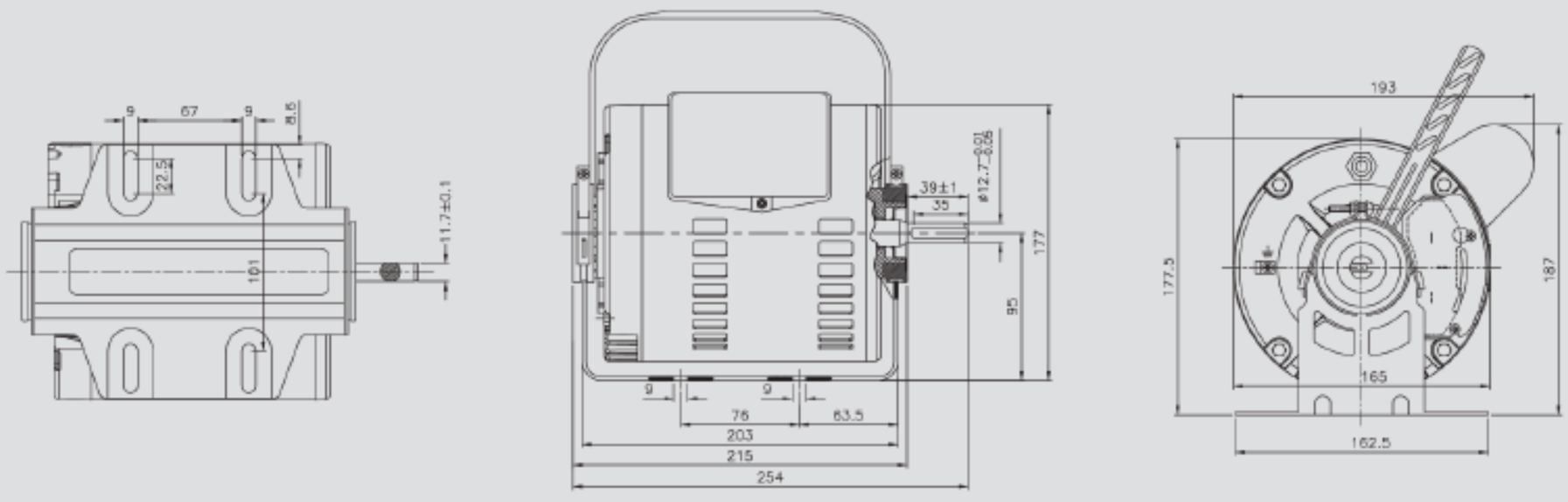

تیپ موتور	تعداد فاز	فرکانس	ولتاژ	توان خروجی		سرعت		جریان		کلاس عایقی	درجه حفاظت IP	جهت گردش	خازن			جنس سیم لاکی	یاتاقان	رده انرژی
						کند	تند	کند	تند				کند	تند	استارت			
		Hz	V	تند	کند	rpm	rpm	A	A				μF	μF	μF			
29347	1	50	220/230	3/4 HP	1/4 HP	950	1425	3.1	5.7	B	22	C.W	-	-	130-180	Cu	بلبرینگ	E
29348	1	50	220/230	3/4 HP	1/4 HP	960	1435	2.1	4.3	B	22	C.W	12	25	130-180	Al	بلبرینگ	E

الکتروموتور کولری
Cooler Motor

1/2 , 1/3 , 1/4 HP خازن دار مدل سبز

Capacitor Motor

Model: Green Energy

16146

16134

16121

Dimensions

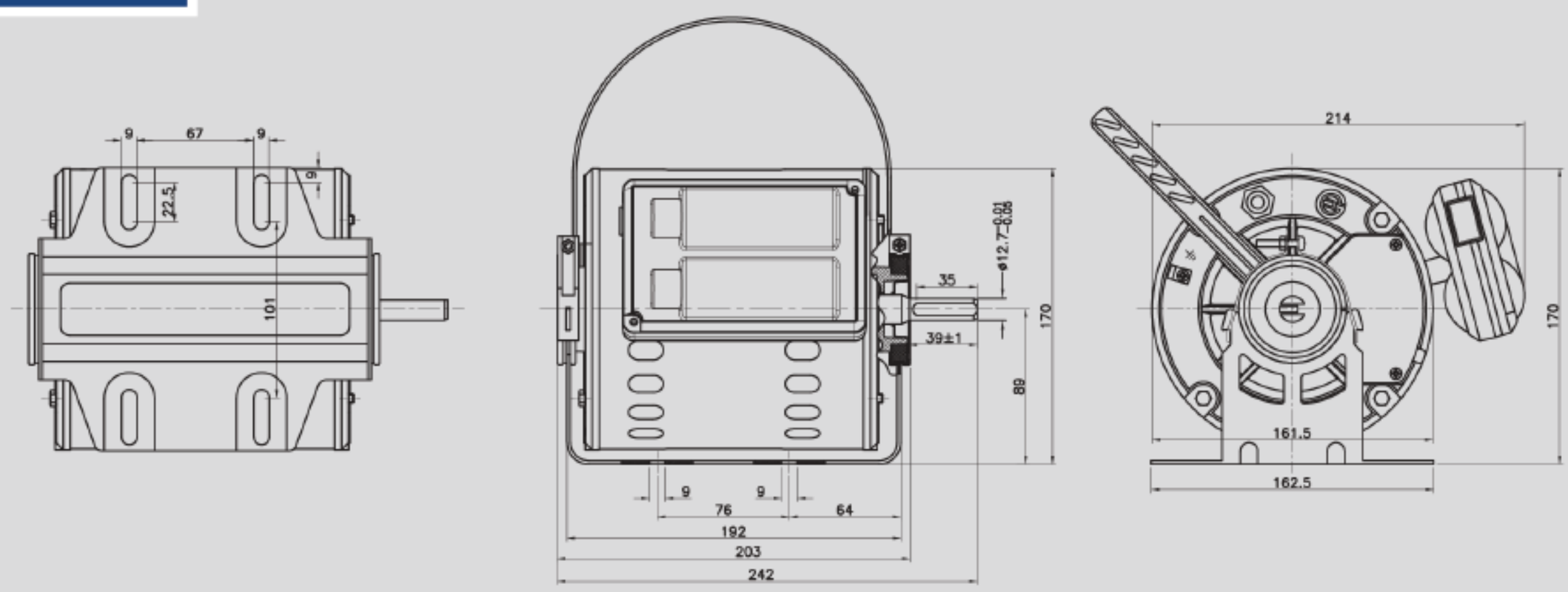

تیپ موتور	تعداد فاز	فرکانس	ولتاژ	توان خروجی		سرعت		جریان		کلاس عایقی	درجه حفاظت	جهت گردش	خازن		جنس سیم لاکی	یاتاقان	رده انرژی
						کند	تند	کند	تند				کند	تند			
		Hz	V	کند	تند	rpm	rpm	A	A				μF	μF			
16146	1	50	220/230	1/12 HP	1/4 HP	950	1410	0.85	1.4	B	22	C.W	6	9	Cu	بلبرینگ	C
16134	1	50	220/230	1/9 HP	1/3 HP	950	1425	0.9	2.1	B	22	C.W	5	12	Cu	بلبرینگ	C
16121	1	50	220/230	1/6 HP	1/2 HP	950	1425	1.4	2.8	B	22	C.W	7.3	14	Cu	بلبرینگ	C

الکتروموتور کولری
Cooler Motor

خازن دار مدل سبز 3/4 HP
Capacitor Motor
Model: Green Energy

29341

Dimensions

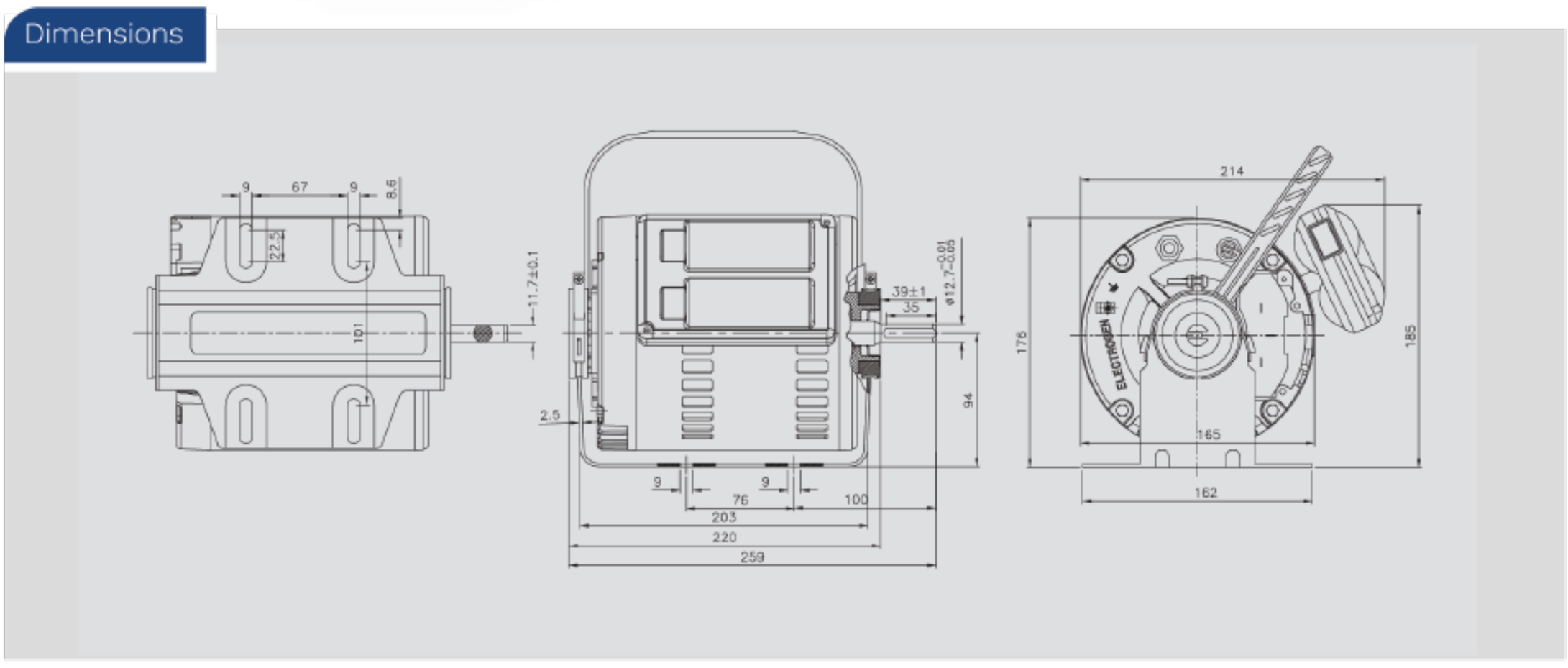

تیپ موتور	تعداد فاز	فرکانس	ولتاژ	توان خروجی		سرعت		جریان		کلاس عایقی	درجه حفاظت	جهت گردش	خازن			جنس سیم لاکی	یاتاقان	رده انرژی
						کند	تند	کند	تند				کند	تند	استارت			
		Hz	V	کند	تند	rpm	rpm	A	A				μF	μF	μF			
29341	1	50	220/230	1/4 HP	3/4 HP	945	1425	2.4	3.5	B	22	C.W	-	25	130-180	Cu	بلبرینگ	C

الکتروموتور کولری
Cooler Motor

مدل صاعقه سه فاز
Model:Three-Phase Saaeghe

40116
38755

Dimensions

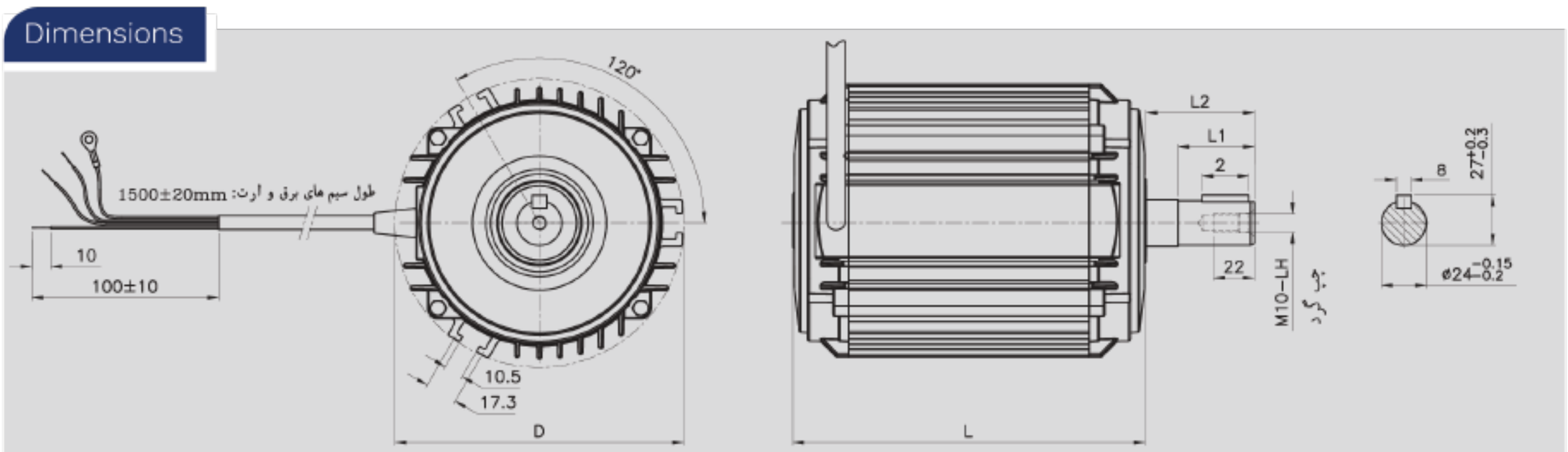

	D	L	L1	L2
38755	ø155	189	41	58
40116	ø165	200	40	56

تیپ موتور	تعداد فاز	فرکانس Hz	ولتاژ V	توان خروجی kW	سرعت rpm	جریان A	کلاس عایقی	درجه حفاظت IP	جهت گردش	یاتاقان
40116	3	50	220	1.1	1420	4.2	F	54	C.W/C.C.W	بلبرینگ
38755	3	50	220	0.75	1350	3.3	F	54	C.W/C.C.W	بلبرینگ

الکتروموتور کولری
Cooler Motor

مدل صاعقه تک فاز
Model:Single-Phase Saaeghe

79390
79500

Dimensions

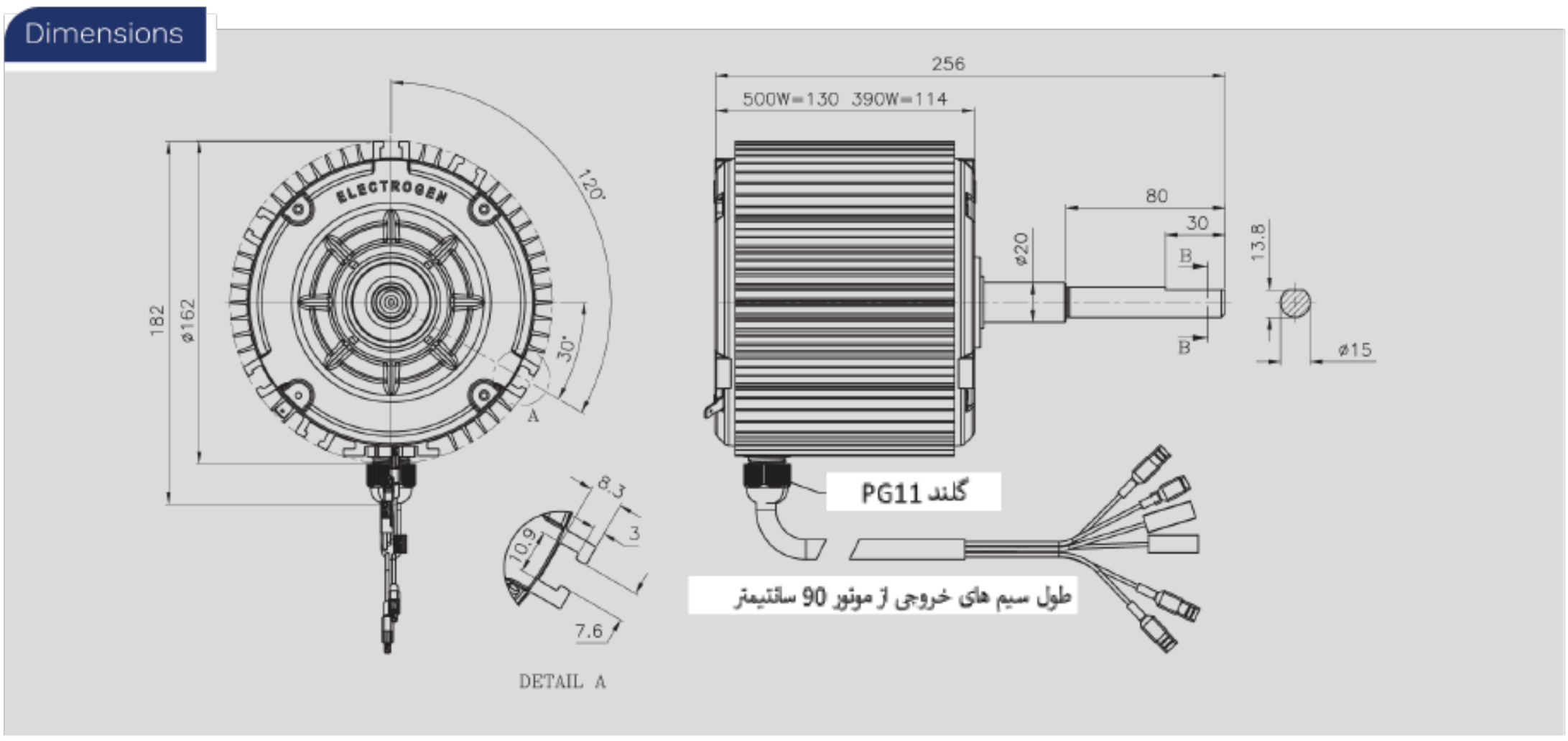

تیپ موتور	تعداد فاز	فرکانس Hz	ولتاژ V	توان ورودی W	سرعت rpm	جریان A	کلاس عایقی	درجه حفاظت IP	جهت گردش	یاتاقان
79390	1	50	220	390	870/750/670	1.8/1.4/1.2	B	54	C.W	بلبرینگ
79500	1	50	220	500	870/810/730	2.3/1.8/1.5	B	54	C.W	بلبرینگ

الکتروموتور کولری
Cooler Motor

پرتابل تک سر شفت مدل توچال
Model: Single-Shaft Tochal

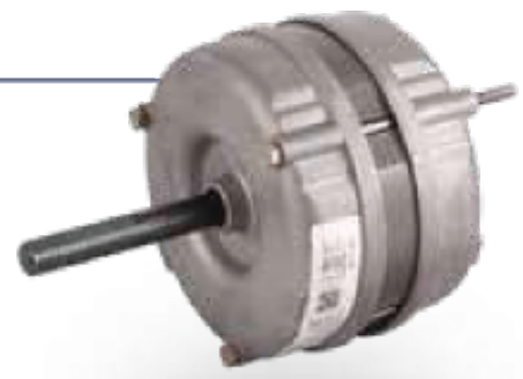

- 27160
- 27180
- 27183
- 27800
- 27750
- 27156

Dimensions

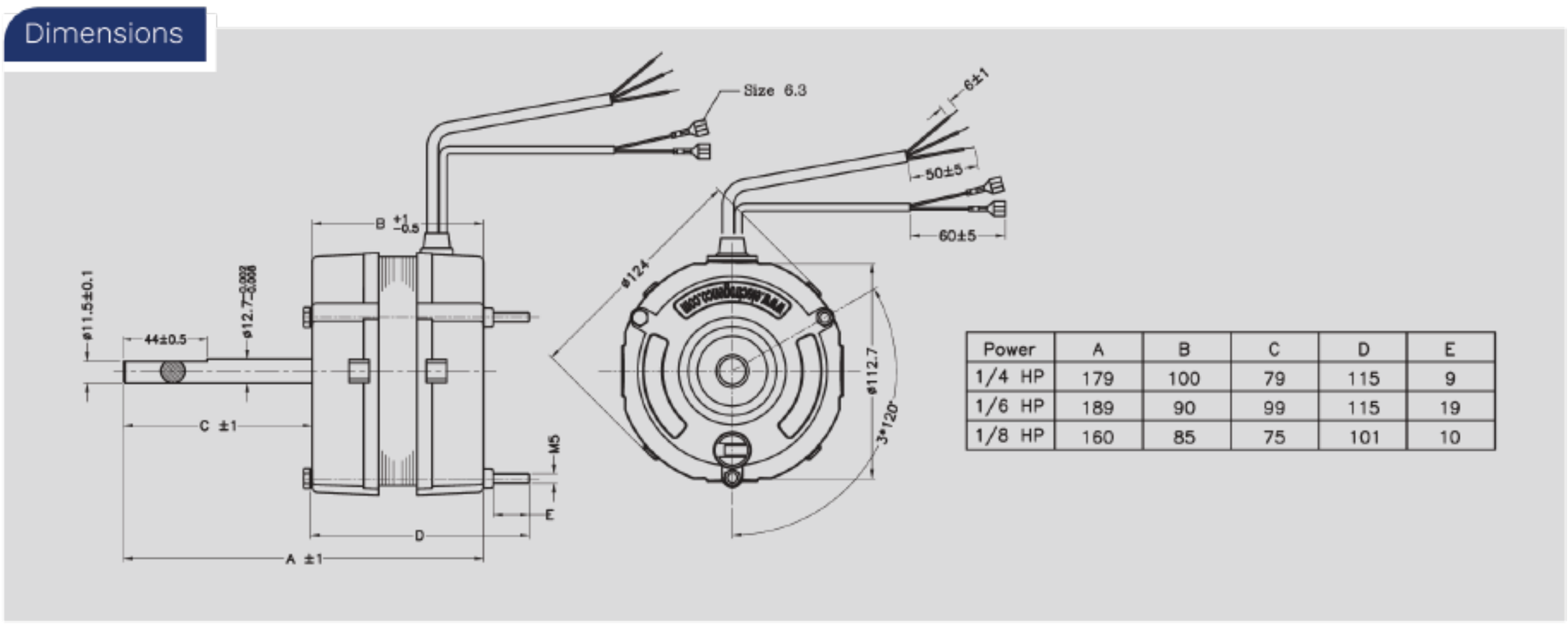

Power	A	B	C	D	E
1/4 HP	179	100	79	115	9
1/6 HP	189	90	99	115	19
1/8 HP	160	85	75	101	10

تیپ موتور	تعداد فاز	فرکانس	ولتاژ	توان خروجی	سرعت		جریان		کلاس عایقی	درجه حفاظت	جهت گردش	خازن	جنس سیم لاکی	یاتاقان
					کند	تند	کند	تند						
		Hz	V	دور تند	rpm	rpm	A	A				μF		
27160	1	50	220/230	1/6 HP	700	850	1.0	1.2	B	10	C.W	6.0/7.0	Cu	بوش
27180	1	50	220/230	1/8 HP	700	850	0.70	0.90	B	30	C.W	6.0/7.0	Cu	
27183	1	50	220/230	1/8 HP	700	850	0.8	0.95	B	10	C.C.W	7.0	Al	
27800	1	50	220/230	80 W	1150/1250/1365		0.7/0.72/0.8		B	20	C.C.W	4.0	Cu	
27750	1	50	220/230	75 W	800/1100/1400		0.3/0.4/0.66		B	22	C.C.W	4.0	Cu	
27156	1	50	220/230	1/5 HP	500/650/800		1.6/1.3/1		B	10	C.W	7	Cu	

الکتروموتور کولری
Cooler Motor

پرتابل دو سر شفت مدل توچال
Model:Double-Shaft Tochal

27200

Dimensions

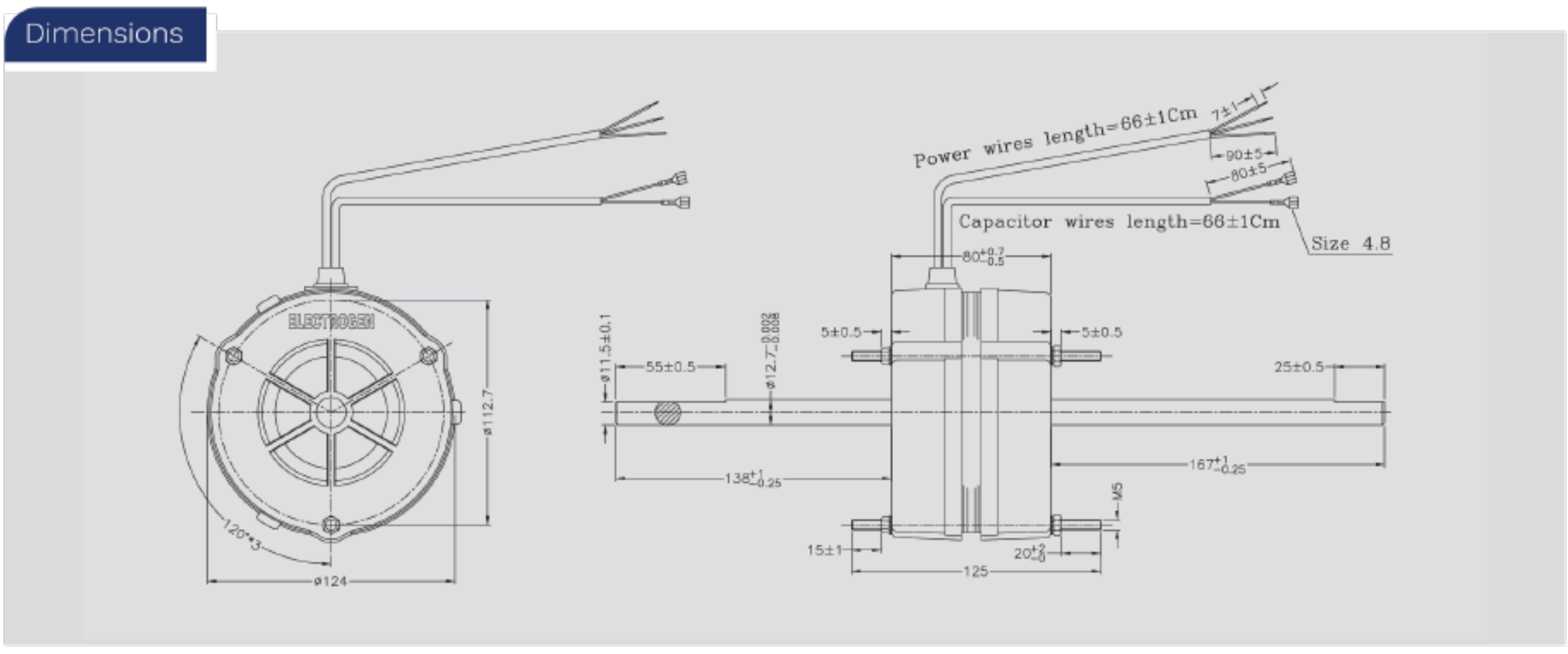

تیپ موتور	تعداد فاز	فرکانس	ولتاژ	توان خروجی	سرعت		جریان		کلاس عایقی	درجه حفاظت	جهت گردش	خازن	یاتاقان
					کند	تند	کند	تند					
		Hz	V	دور تند	rpm	rpm	A	A				μF	
27200	1	50	220/230	1/20 HP	1000	1200	0.40	0.45	B	20	C.W	2.0	بوش

الکتروموتور کولری آکسیال
Axial Cooler Motor

مدل آذرخش
Model: Azarakhsh

- 27700
- 27751
- 27753
- 27803

Dimensions

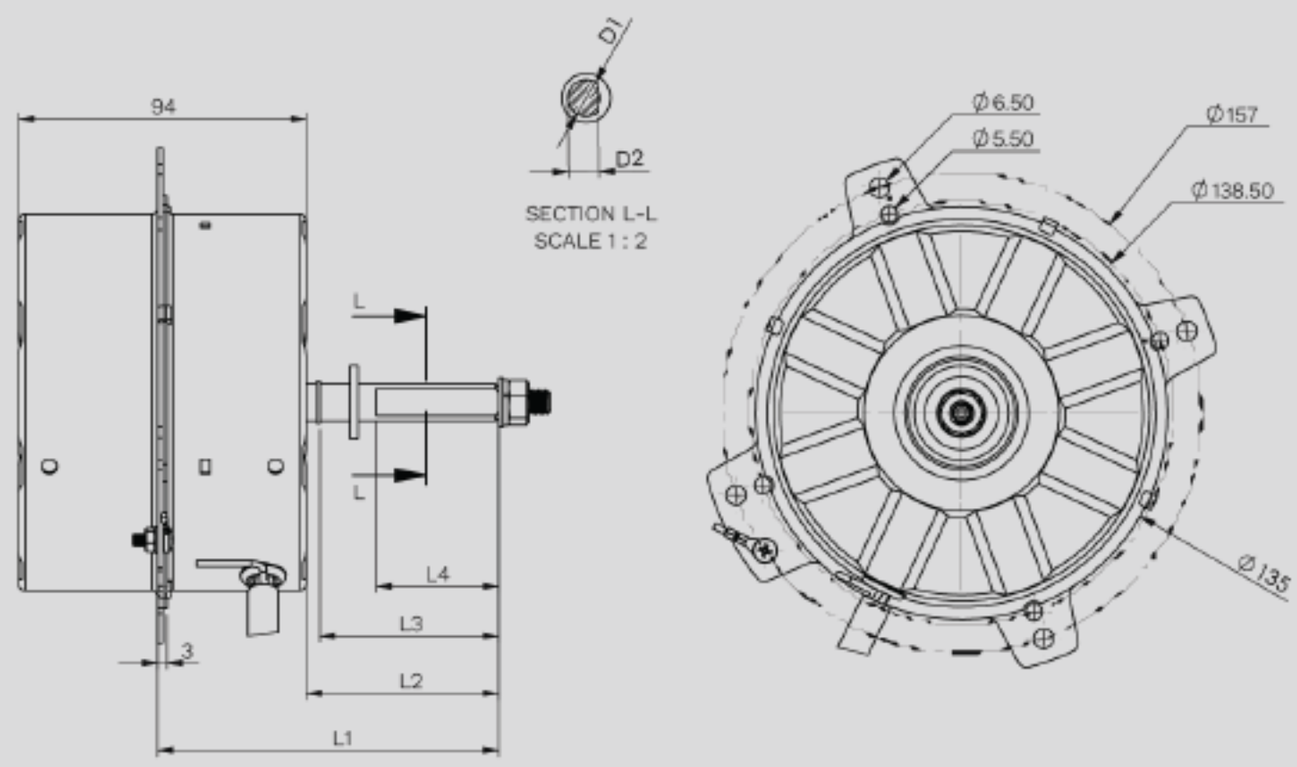

تیپ موتور	نام الکتروموتور	L1	L2	L3	L4	D1	D2
27751	الکتروموتور فن ۷۵ وات سه دور	101	53	48.4	30	12	10
27700	الکتروموتور فن ۷۰ وات سه دور	111	63	-	32	12	10
27753	الکتروموتور فن ۷۵ وات تک دور	140	91	-	16	12	10
27803	الکتروموتور فن ۸۰ وات سه دور	112	63	-	46	12	10

تیپ موتور	تعداد فاز	فرکانس Hz	ولتاژ V	توان خروجی W	سرعت rpm	جریان A	جنس سیم لاکی	کلاس عایقی	درجه حفاظت IP	جهت گردش	خازن µF	یاتاقان
27700	1	50	220/230	70	1180	0.7	Cu	F	22	C.W	5	بلبرینگ
27751	1	50	220/230	75	1380	0.81	Al	B	22	C.C.W	7	
27753	1	50	220/230	75	860	0.72	Cu	B	22	C.C.W	5	
27803	1	50	220/230	80	1200	0.9	Al	F	22	C.W	7	

الکتروموتور کولری آکسیال
Axial Cooler Motor

مدل تندباد
Model: Tond Baad

79120-2
79120-3
79150-2
79150-3
79152

Dimensions

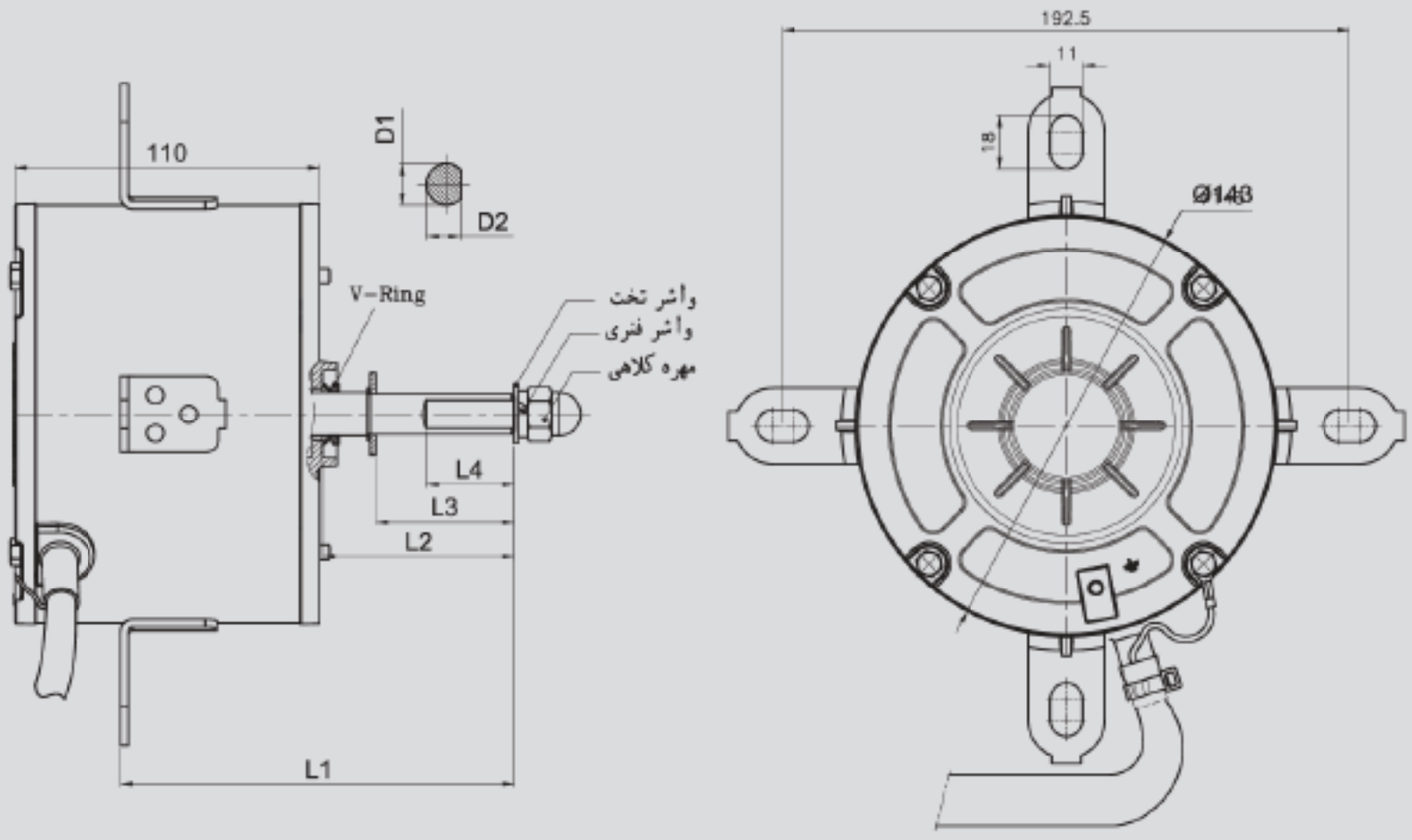

مدل	L1	L2	L3	L4	D1	D2	مهره کلاهی ،واشر فنری و واشر تخت
79120-2	133.5	65	47	30	ø14	12	M10
79150-2							
79120-3	136.5	68	37	35	ø12	11	M8
79150-3							
79152							

تیپ موتور	تعداد فاز	فرکانس Hz	ولتاژ V	توان خروجی W	سرعت دور تند rpm	جریان A	جنس سیم لاکی	کلاس حرارتی	درجه حفاظت IP	جهت گردش	خازن µF	یاتاقان
79120-2	1	50	220/230	120	880	1	Al	B	43	C.W	8	بلبرینگ
79120-3					910					C.C.W		
79150-2				150	910	1.2				C.W		
79150-3					935					C.C.W		
79152					935	1.25		F		C.C.W		

الکتروموتورهای کولری راندمان بالا

High Efficient Motors

Motors & Water Pumps
for Evaporative Cooler

الکتروموتور کولری
Cooler Motor

گرید A (IE4)

Model:Efficiency Class A (IE4)

29141
29131
29121

Dimensions

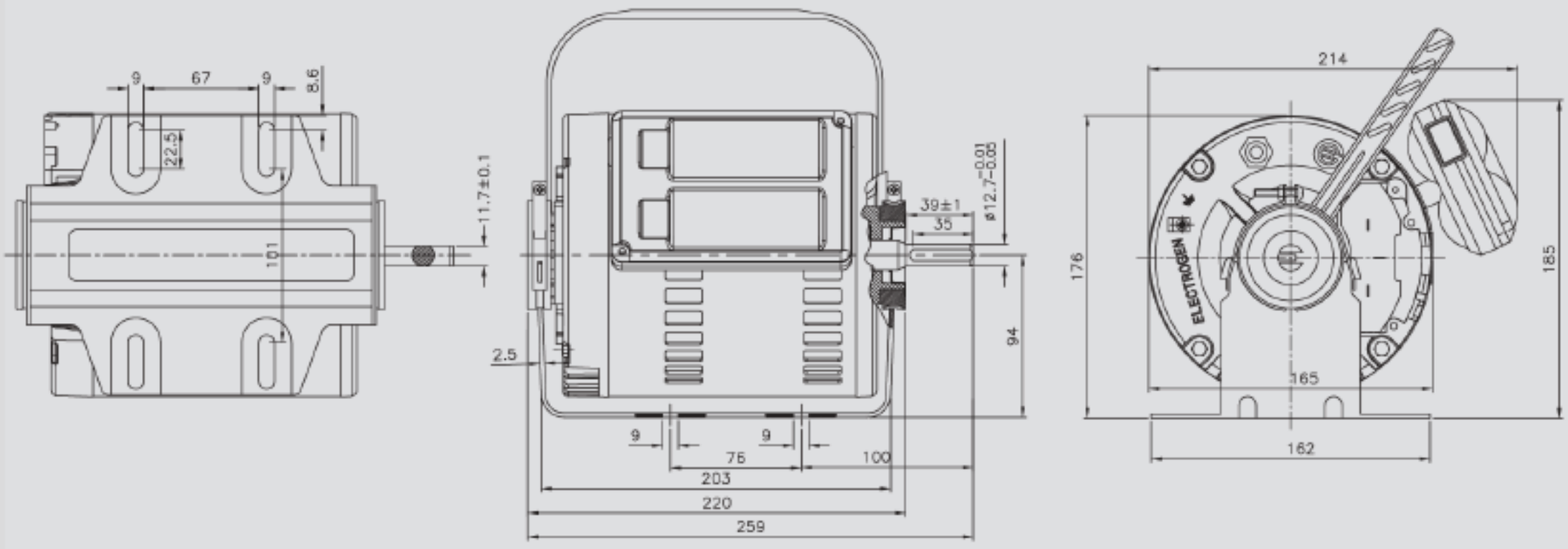

تیپ موتور	تعداد فاز	فرکانس	ولتاژ	توان خروجی		سرعت		جریان		کلاس عایقی	درجه حفاظت	جهت گردش	خازن		جنس سیم لاکی	یاتاقان	رده انرژی
						کند	تند	کند	تند				دائم	راه انداز			
		Hz	V	کند	تند	rpm	rpm	A	A				μF	μF			
29141	1	50	220/230	70 W	180 W	950	1430	1	1.2	B	22	C.W	10	60-80	Cu	بلبرینگ	A
29131	1	50	220/230	90 W	250 W	950	1430	1.3	1.7	B	22	C.W	14	60-80	Cu	بلبرینگ	A
29121	1	50	220/230	130 W	350 W	950	1440	1.7	2.1	B	22	C.W	16	60-80	Cu	بلبرینگ	A
29342	1	50	220/230	150 W	450 W	945	1440	1.7	2.6	B	22	C.W	20	60-80	Cu	بلبرینگ	A

الکتروموتور کولری
Cooler Motor

مدل BLDC
Model: BLDC

21130
21120
21340

Dimensions

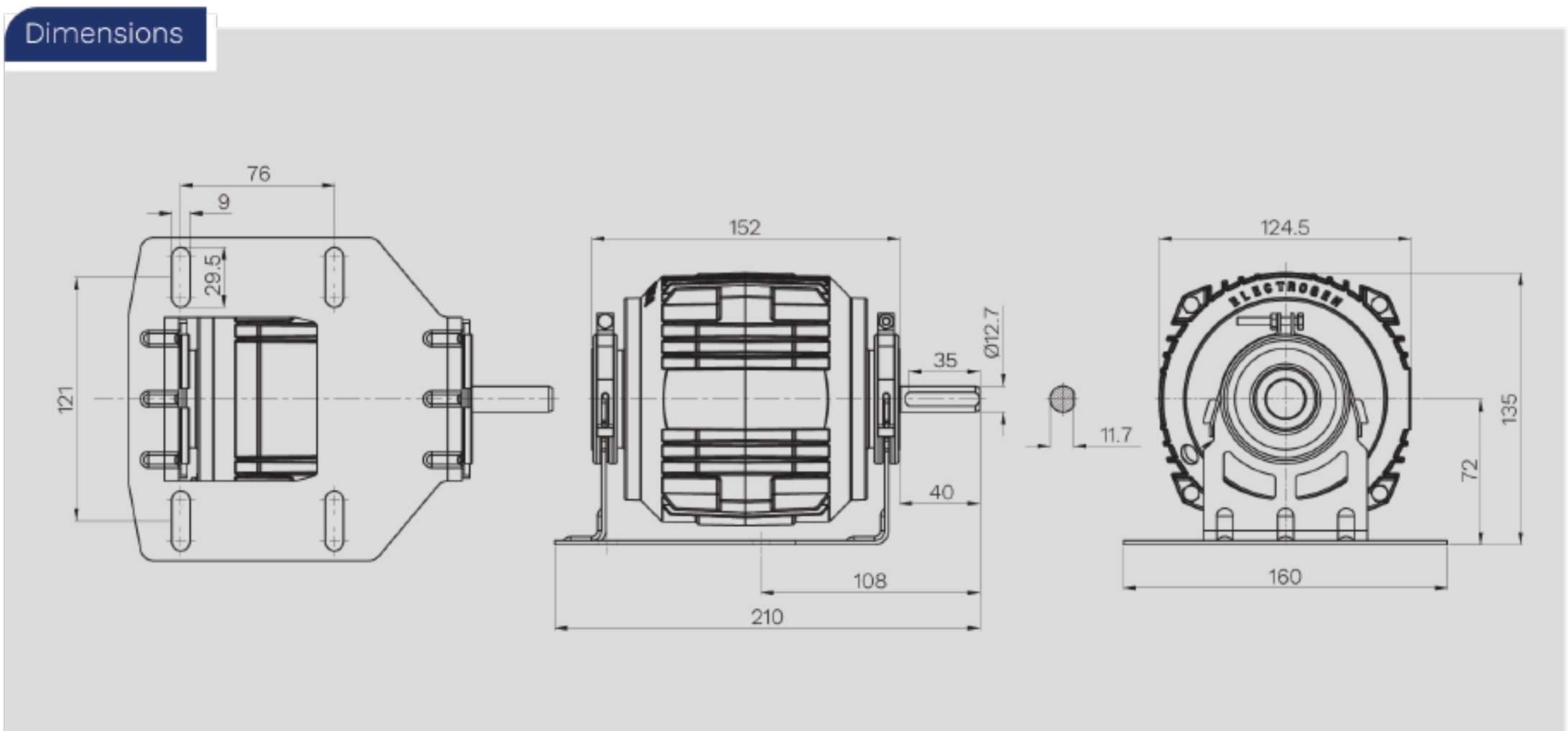

تیپ موتور	تعداد فاز ورودی درایو	فرکانس Hz	ولتاژ V	توان خروجی HP	سرعت rpm	کلاس عایقی	درجه حفاظت IP	جهت گردش	یاتاقان	رده انرژی
21120-BD	1	50/60	175-240	1/2	300-1500	F	55	C.W	بلبرینگ	A
21340-BD	1	50/60	175-240	3/4	300-1500	F	55	C.W	بلبرینگ	A

درباره پمپ های کولری

پمپ‌های آب کولر در عین حال که ساختاری ساده دارند اما نقش حائز اهمیتی را در عملکرد کولرهای آبی ایفاء می‌کنند و از مهم‌ترین اجزاء این محصولات به شمار می‌آیند. موتور، کلاهک، پایه، پروانه، کفی و چپقی از اجزاء تشکیل دهنده پمپ‌های آب است. به طور معمول در ساختار پمپ‌های آب از موتور القایی تک‌فاز قطب چاکدار استفاده می‌شود. این در حالی‌ست که می‌توان موتورهای دیگری را نیز در تولید این پمپ‌ها به کار گرفت. به طور مثال: موتورهای سنکرن آهنربا دائم علاوه بر کاهش توان مصرفی، بازدهی پمپ‌های آب را افزایش می‌دهند.

سیم‌پیچی مورد نیاز در پمپ‌های آب با توجه به نیاز مصرف کننده تعیین شده و می‌تواند از جنس مس یا آلومینیوم باشد. کلاهک پلاستیکی پمپ به عنوان محافظ در قسمت بالای پمپ قرار می‌گیرد تا مانع از ورود آب به داخل موتور بشود. بخش پایه پمپ در قسمت کفی کولر قرار گرفته و مسئولیت پمپاژ آب به پوشال‌ها را به عهده دارد. پروانه نصب شده در پایه پمپ نیز زیر آب قرار گرفته و مانند توربین عمل می‌کند. بخش کفی پمپ زیر پایه اصلی و بدنه نصب شده و آب‌بند پمپ کولری آبی‌ست. در ساختار پمپ، چپقی به عنوان لوله‌ای کوتاه به منظور اتصال پمپ به شلنگ به کار می‌رود، این وسیله آب خروجی پمپ را به سه راهی و سپس پوشال‌ها منتقل می‌کند. موتور الکتریکی نصب شده در ساختار این پمپ‌ها بیرون از آب قرار گرفته و گردش آب در سیستم کولر را مدیریت خواهد کرد. این در حالی‌ست که در برخی کولرها پمپ آب به صورت کامل در آب غوطه‌ور خواهد بود. لازم به ذکر است که محفظه موتور الکتریکی در این نوع پمپ‌ها ضد آب است تا آب راه نفوذی به موتور الکتریکی نداشته باشد.

پمپ آب

Water Pump

مدل دماوند

Model: Damavand

31400

Dimensions

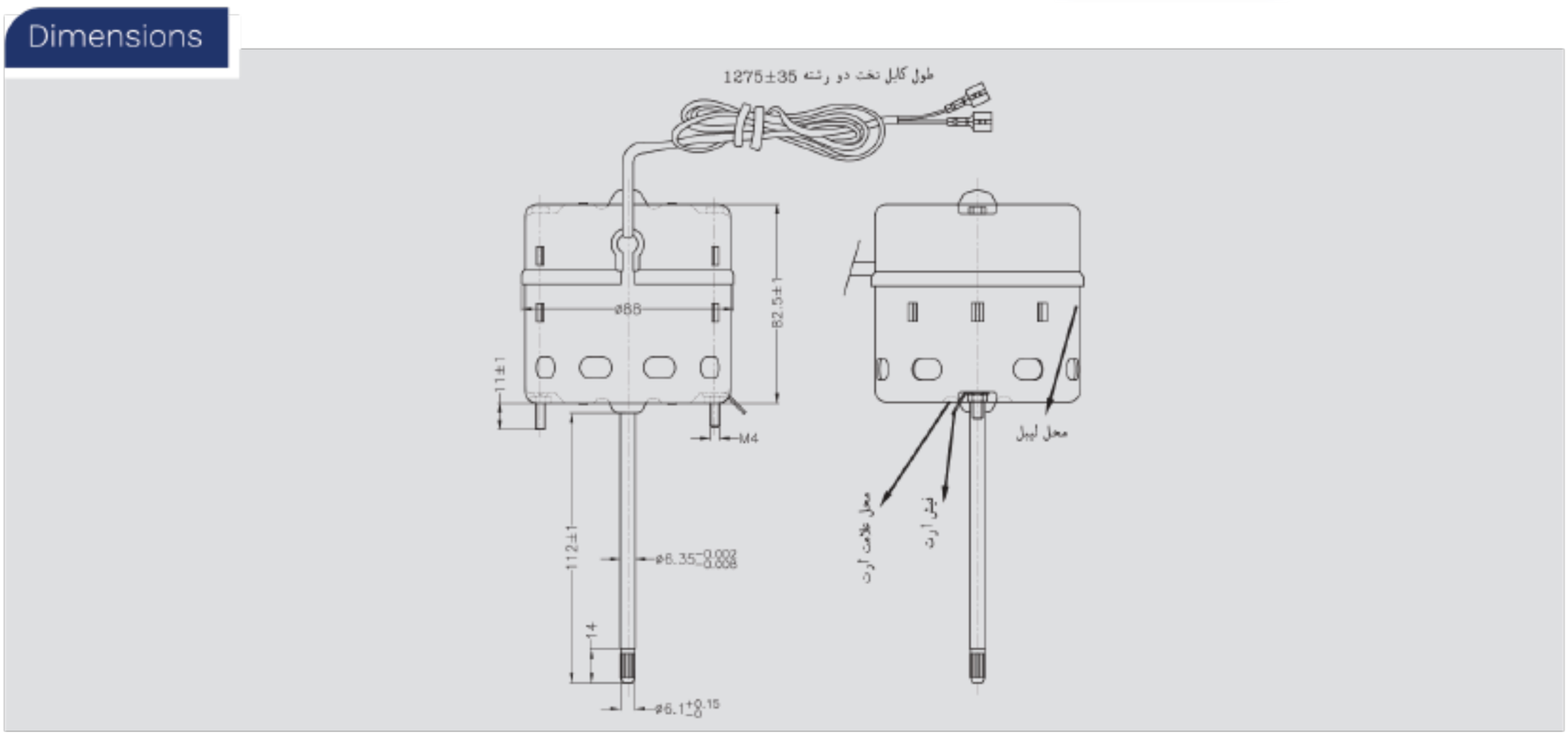

تیپ موتور	تعداد فاز	فرکانس Hz	ولتاژ V	توان ورودی	توان خروجی	سرعت rpm	جریان A	کلاس عایقی	درجه حفاظت	جهت گردش	خازن µF	جنس سیم لاکی	یاتاقان	استاتور
31400	1	50	220/230	50 W	1/60 HP	2400	0.4	B	20	C.W	-	Cu	بوش	قطب چاکدار

پمپ آب
Water Pump

مدل البرز
Model: Alborz

31400

Dimensions

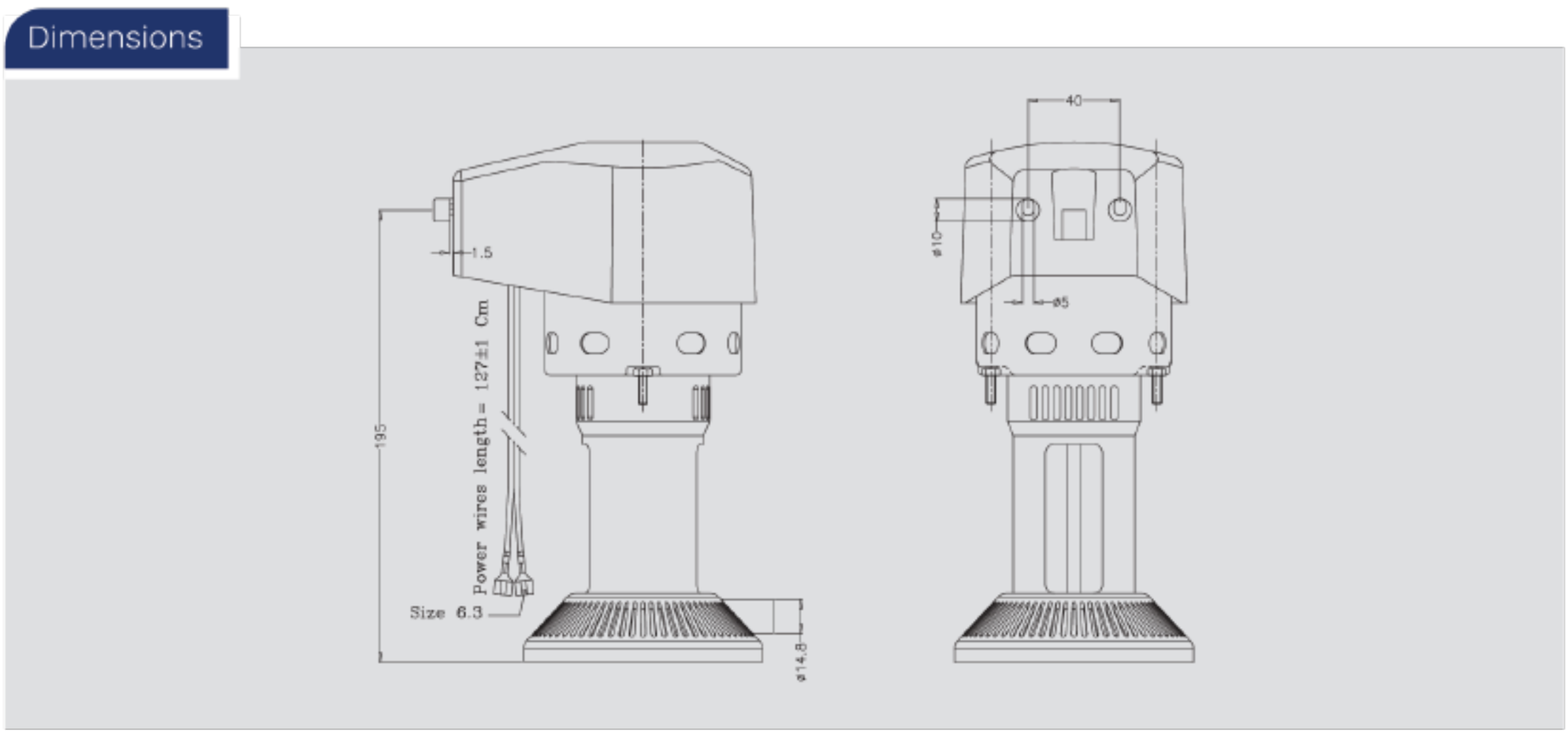

تیپ موتور	تعداد فاز	فرکانس Hz	ولتاژ V	توان ورودی	توان خروجی	سرعت rpm	جریان A	کلاس عایقی	درجه حفاظت	جهت گردش	خازن µF	جنس سیم لاکی	یاتاقان	استاتور
31400	1	50	220/230	50 W	1/60 HP	2400	0.4	B	23	C.W	-	Cu	بوش	قطب چاکدار

پمپ آب
Water Pump

مدل زاگرس
Model: Zagros

24250

Dimensions

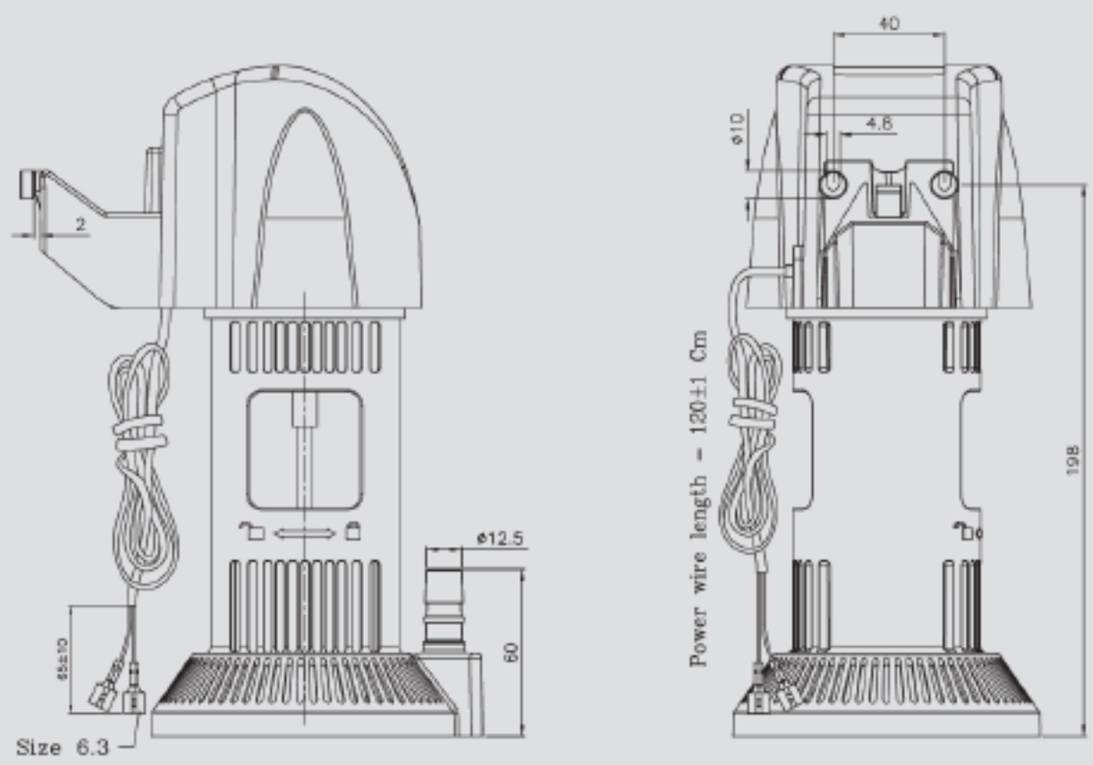

تیپ موتور	تعداد فاز	فرکانس Hz	ولتاژ V	توان ورودی	توان خروجی	سرعت rpm	جریان A	کلاس عایقی	درجه حفاظت	جهت گردش	خازن µF	جنس سیم لاکی	یاتاقان	استاتور
24250	1	50	220/230	19 W	1/60 HP	3000	0.20	B	24	C.W/C.C.W	-	Cu	بلبرینگ	u شکل

پمپ آب

Water Pump

مدل الوند

Model: Alvand

31400

Dimensions

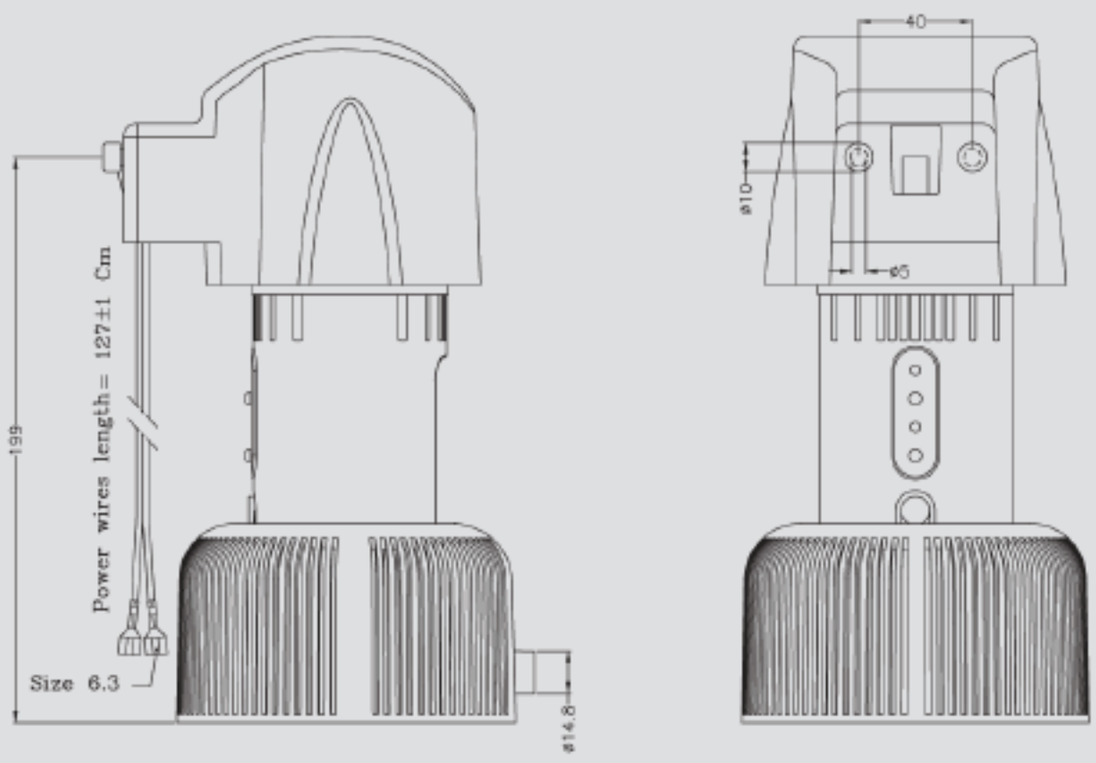

تیپ موتور	تعداد فاز	فرکانس Hz	ولتاژ V	توان ورودی	توان خروجی	سرعت rpm	جریان A	کلاس عایقی	درجه حفاظت	جهت گردش	خازن µF	جنس سیم لاکی	یاتاقان	استاتور
31400	1	50	220/230	50 W	1/60 HP	2400	0.4	B	23	C.W	-	Cu	بوش	قطب چاکدار

پمپ آب
Water Pump

مدل سبلان
Model: Sabalan

31402

Dimensions

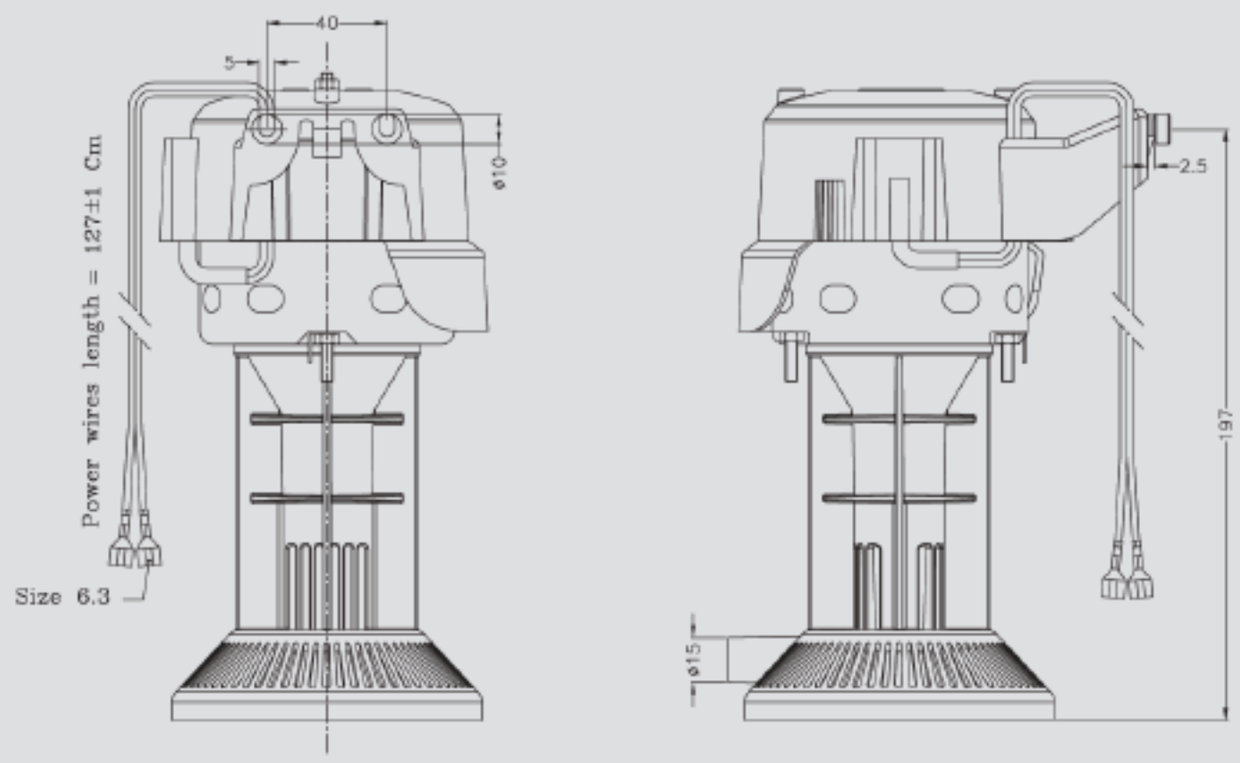

تیپ موتور	تعداد فاز	فرکانس Hz	ولتاژ V	توان ورودی	توان خروجی	سرعت rpm	جریان A	کلاس عایقی	درجه حفاظت	جهت گردش	خازن µF	جنس سیم لاکی	یاتاقان	استاتور
31402	1	50	220/230	50 W	1/60 HP	2400	0.35	B	23	C.W	-	Al	بوش	قطب چاکدار

پمپ آب
Water Pump

غرقابی مدل سهند
Model:Submersible Sahand

24300

Dimensions

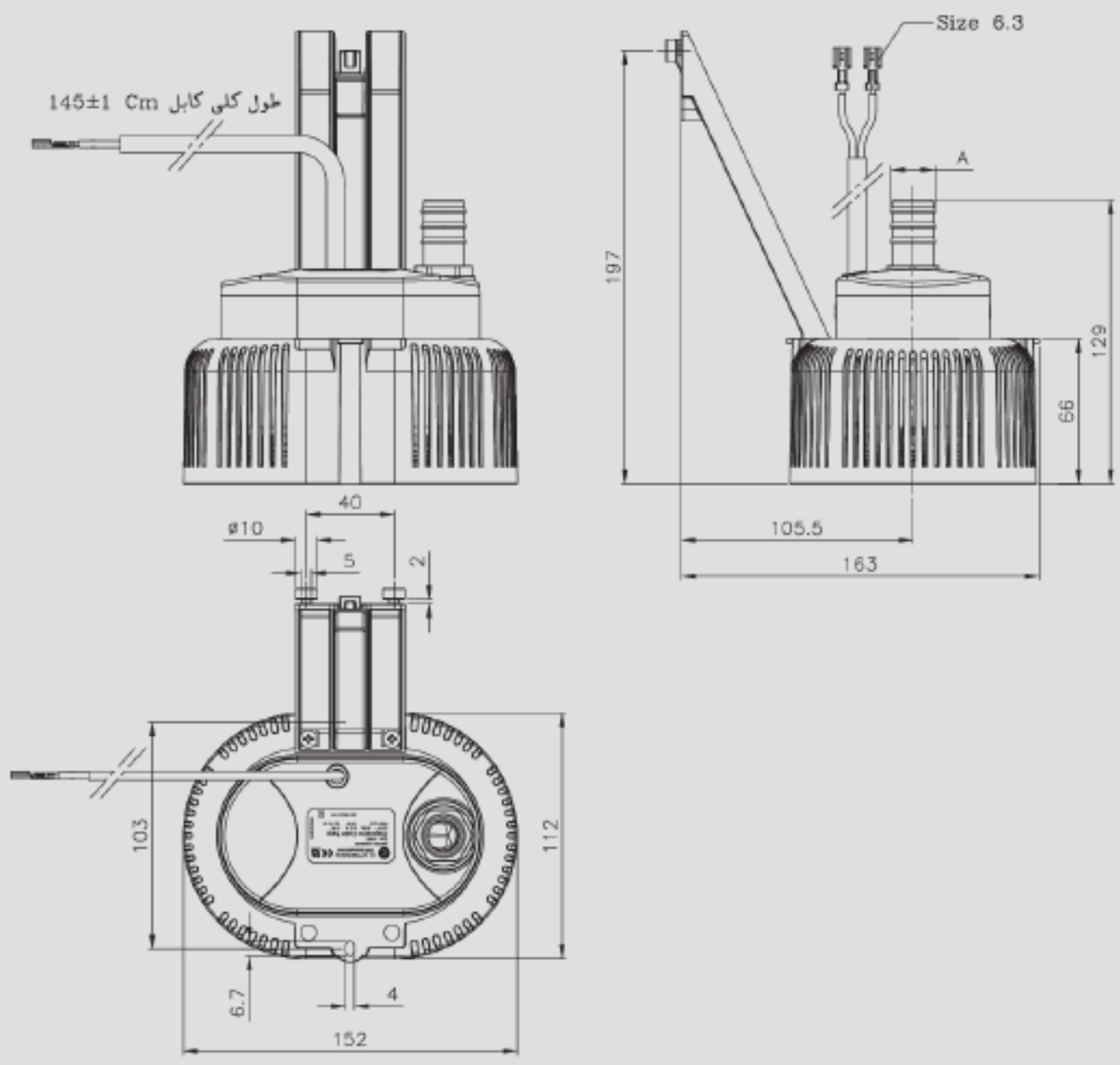

تیپ موتور	تعداد فاز	فرکانس Hz	ولتاژ V	توان ورودی	سرعت rpm	جریان A	کلاس عایقی	درجه حفاظت	جهت گردش	خازن µF	جنس سیم لاکی	هد m	دبی Lit/min	D mm
24300	1	50	220/230	30 W	3000	0.25	B	68	C.W	-	Cu	2.3	10.5	10
												2.2	21	18

الکتروموتورهای تهویه هوا

Ventilation Motors

درباره الکتروموتورهای هود

درباره الکتروموتورهای فن کوئل

درباره الکتروموتورهای فن

لیست قطعات یدکی

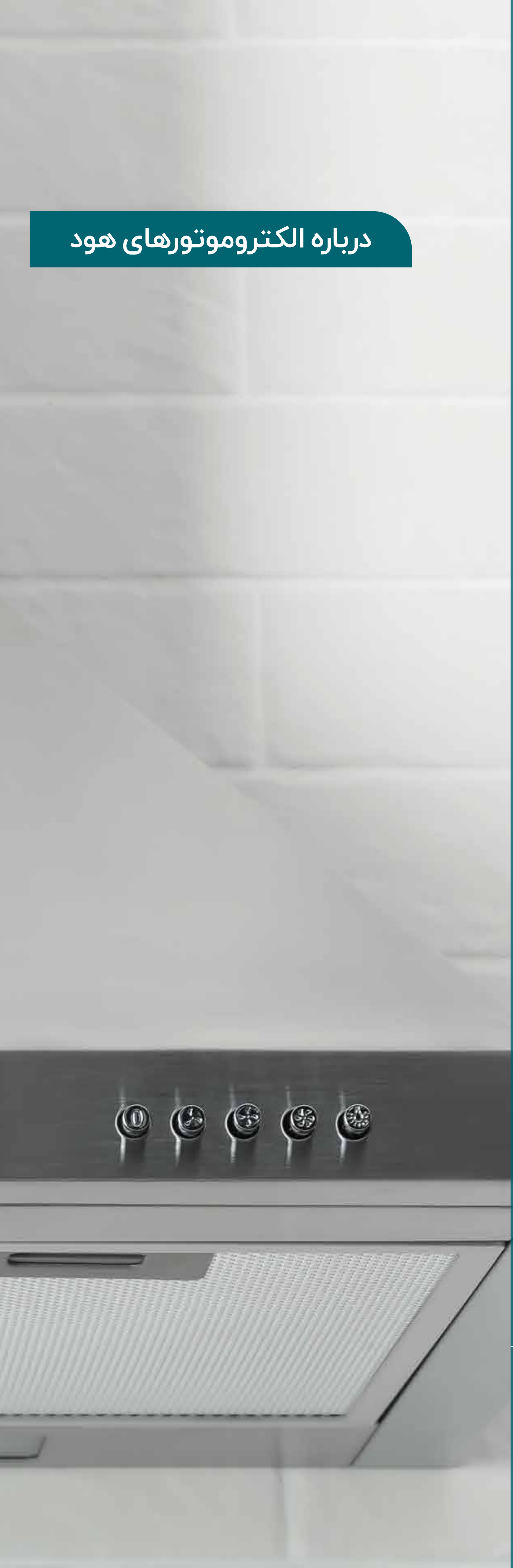

درباره الکتروموتورهای هود

این الکتروموتورها با هدف هدایت دود و بو به خارج از ساختمان در آشپزخانه‌ها نصب می‌شوند. این محصولات به طور معمول در دو نوع قطب چاکدار و خازن دائم تولید می‌شوند و نویز بسیار کمی تولید می‌کنند. قابلیت فعالیت در محیط‌های گرم و مرطوب از دیگر ویژگی‌های بارز این الکتروموتورها به شمار می‌آید. الکتروموتورهای هود در دو ساختار متفاوت به بازار مصرف ارائه می‌شوند. الکتروموتور با فلنج سه پایه و فلنج ساده. این محصولات در هودهای یک یا دو بلوئری نصب خواهند شد.

Ventilation Motors

الکتروموتور هود
Hood Motor

دو سر شفت با فلنج
Double Shaft With Flange

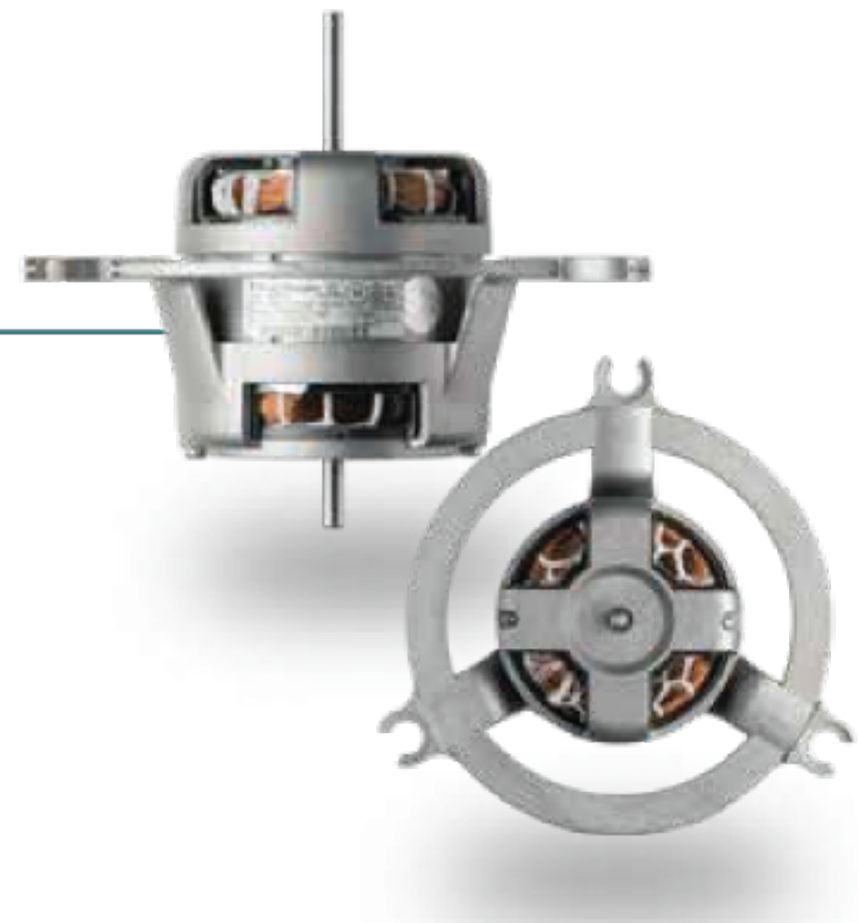

33250-A
33447-A
33554-A
33557-A

تیپ موتور	تعداد فاز	فرکانس Hz	ولتاژ V	توان خروجی W	سرعت rpm	جریان A	کلاس عایقی	درجه حفاظت IP	جهت گردش	خازن µF	جنس سیم لاکی	یاتاقان	استاتور
33250-A	1	50	220/230	25	1250/980/650	0.5/0.33/0.15	B	0	C.W/C.C.W	4	Cu	بوش	خازن دائم
33447-A	1	50	220/230	44	1300/1100/900/600	0.63/0.56/0.5/0.43	B	0	C.W/C.C.W	5	Al		
33557-A	1	50	220/230	55	1700/1400/1100/700	0.8/0.7/0.6/0.5	B	0	C.W/C.C.W	6.3	Al		
33554-A	1	50	220/230	55	1600/1300/1000/700	0.8/0.6/0.35/0.18	B	0	C.W/C.C.W	6.3	Cu		

Dimensions

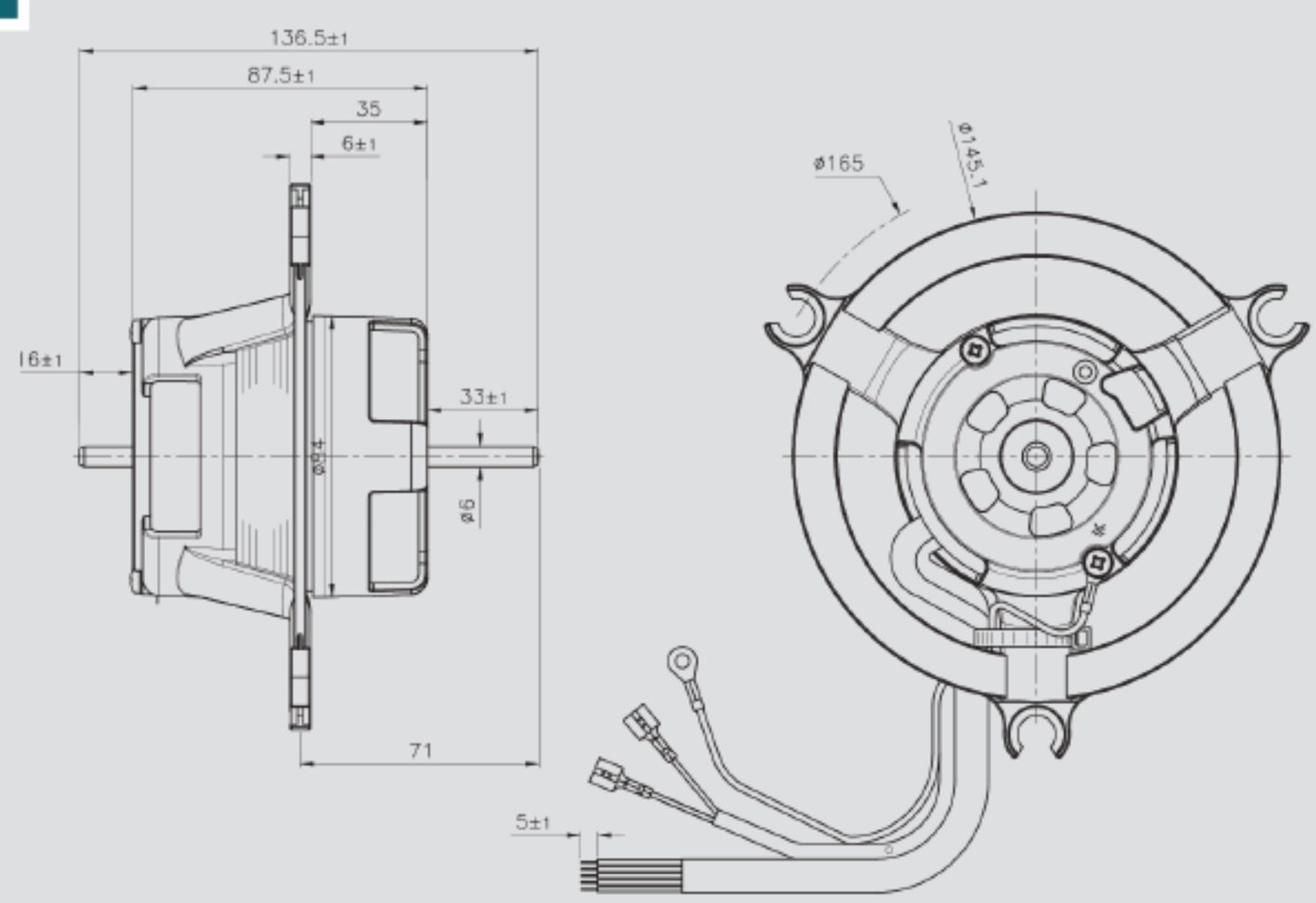

Power wires lenghth=590±20 mm

الکتروموتور هود
Hood Motor

تک سر شفت
Single Shaft

33250-B
33447-B
33557-B
33554-B

تیپ موتور	تعداد فاز	فرکانس Hz	ولتاژ V	توان خروجی W	سرعت rpm	جریان A	کلاس عایقی	درجه حفاظت IP	جهت گردش	خازن µF	جنس سیم لاکی	یاتاقان	استاتور
33250-B	1	50	220/230	25	1250/980/650	0.5/0.33/0.15	B	0	C.W	4	Cu	بوش	خازن دائم
33447-B	1	50	220/230	44	1300/1100/900/600	0.63/0.56/0.5/0.43	B	0	C.W	5	Al		
33557-B	1	50	220/230	55	1700/1400/1100/700	0.8/0.7/0.6/0.5	B	0	C.W	6.3	Al		
33554-B	1	50	220/230	55	1600/1300/1000/700	0.8/0.6/0.35/0.18	B	0	C.W	6.3	Cu		

Dimensions

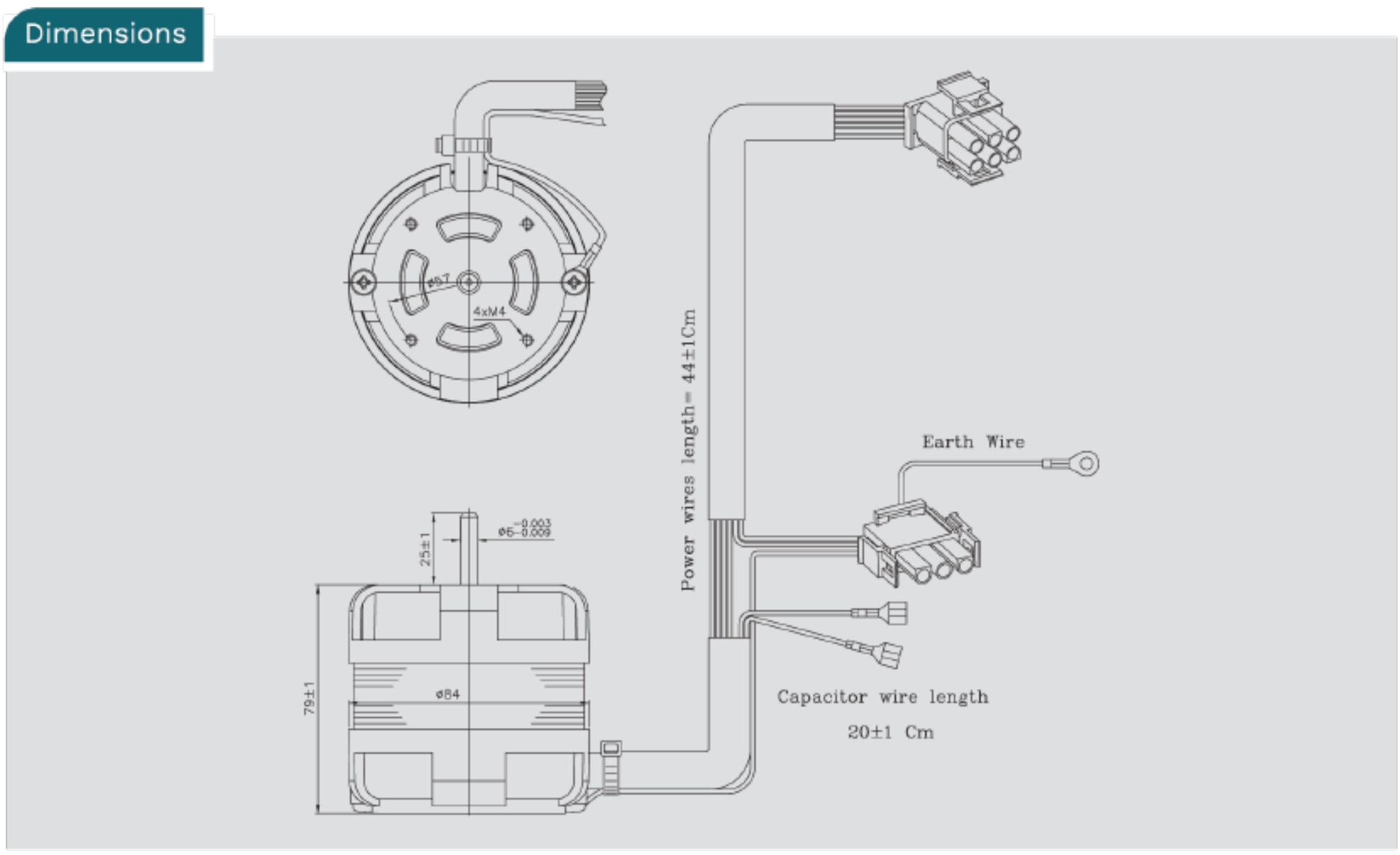

الکتروموتور هود
Hood Motor

تیپ K
K-Type

23280-K28
23300-K30
23304-K30

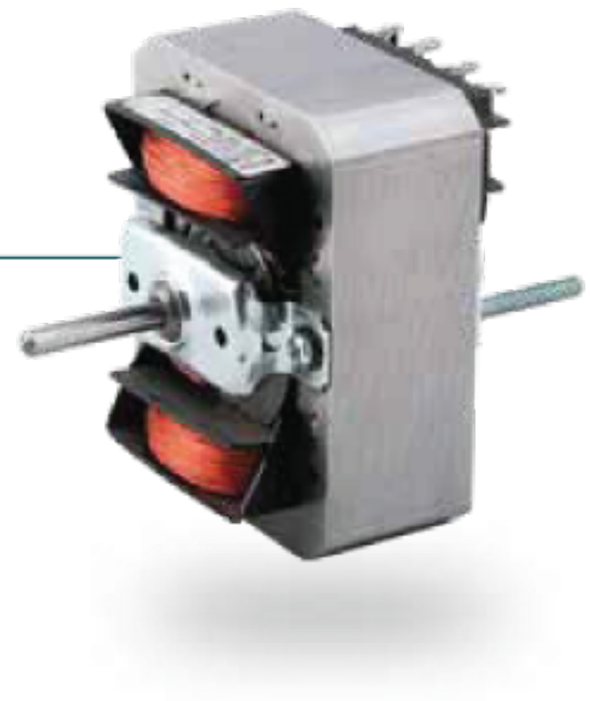

تیپ موتور	تعداد فاز	فرکانس Hz	ولتاژ V	توان ورودی W	سرعت rpm	جریان A	کلاس عایقی	درجه حفاظت IP	جهت گردش	یاتاقان	استاتور	جنس سیم لاکی
23280-K28	1	50	220	110	1850/1350/1000	0.75/0.58/0.42	B	00	C.W	بوش	قطب چاکدار	Cu
23300-K30	1	50	220	125	1900/1550/1300	0.92/0.70/0.60	B	00	C.W			
23304-K30	1	50	220	125	1900/1550/1300/1000	0.92/0.70/0.60/0.50	B	00	C.W			

Dimensions

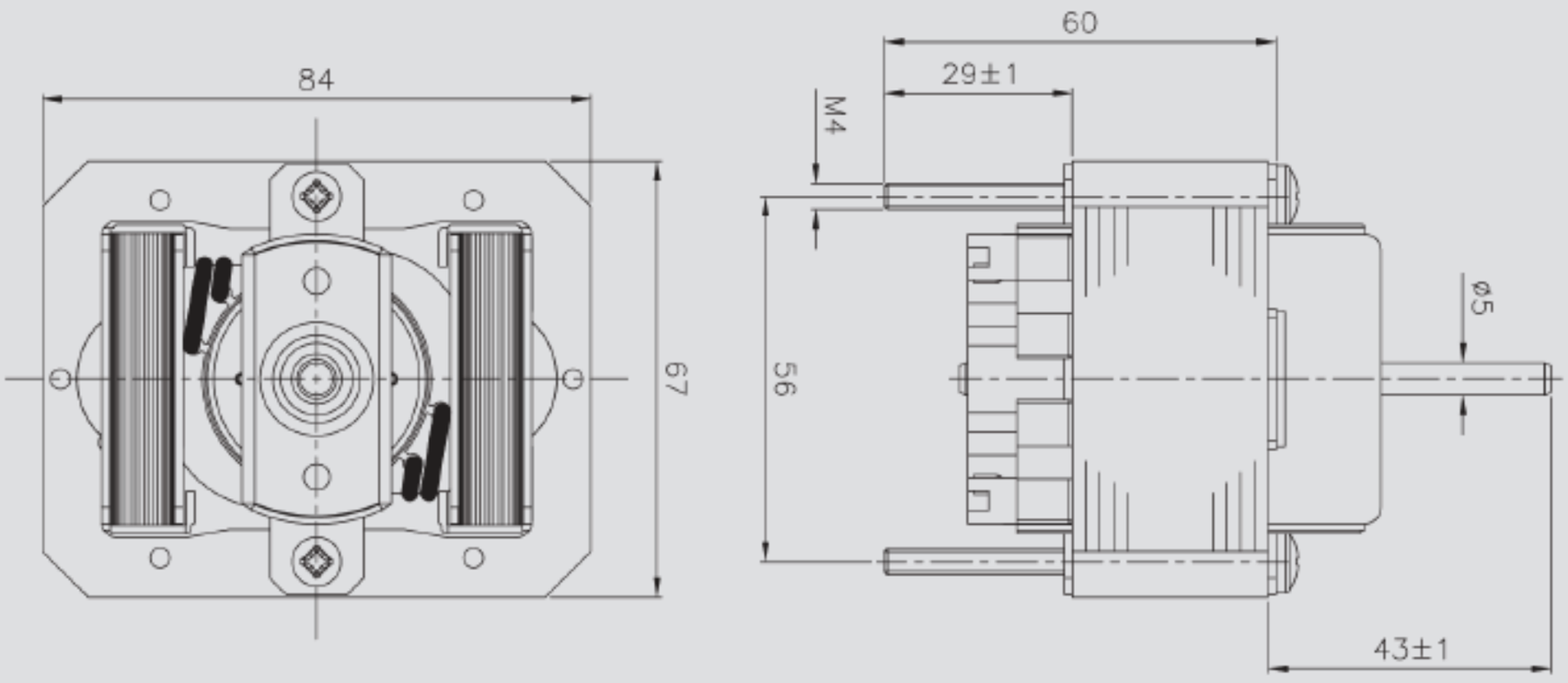

الکتروموتور هود
Hood Motor
فن ست
Hood Blower

33250-A
33447-A
33557-A
33554-A

تیپ موتور	تعداد فاز	فرکانس Hz	ولتاژ V	توان خروجی W	سرعت rpm	جریان A	کلاس عایقی	درجه حفاظت IP	جهت گردش	خازن µF	یاتاقان	استاتور	هوادهی CFM	جنس سیم لاکی
33250-A	1	50	220/230	25	1250/980/650	0.5/0.33/0.15	B	0	C.W/C.C.W	4	بوش	خازن دائم	480	Cu
33447-A	1	50	220/230	44	1300/1100/900/600	0.63/0.56/0.5/0.43	B	0	C.W/C.C.W	5			490	Al
33557-A	1	50	220/230	55	1700/1400/1100/700	0.8/0.7/0.6/0.5	B	0	C.W/C.C.W	6.3			530	Al
33554-A	1	50	220/230	55	1600/1300/1000/700	0.8/0.6/0.35/0.18	B	0	C.W/C.C.W	6.3			530	Cu

Dimensions

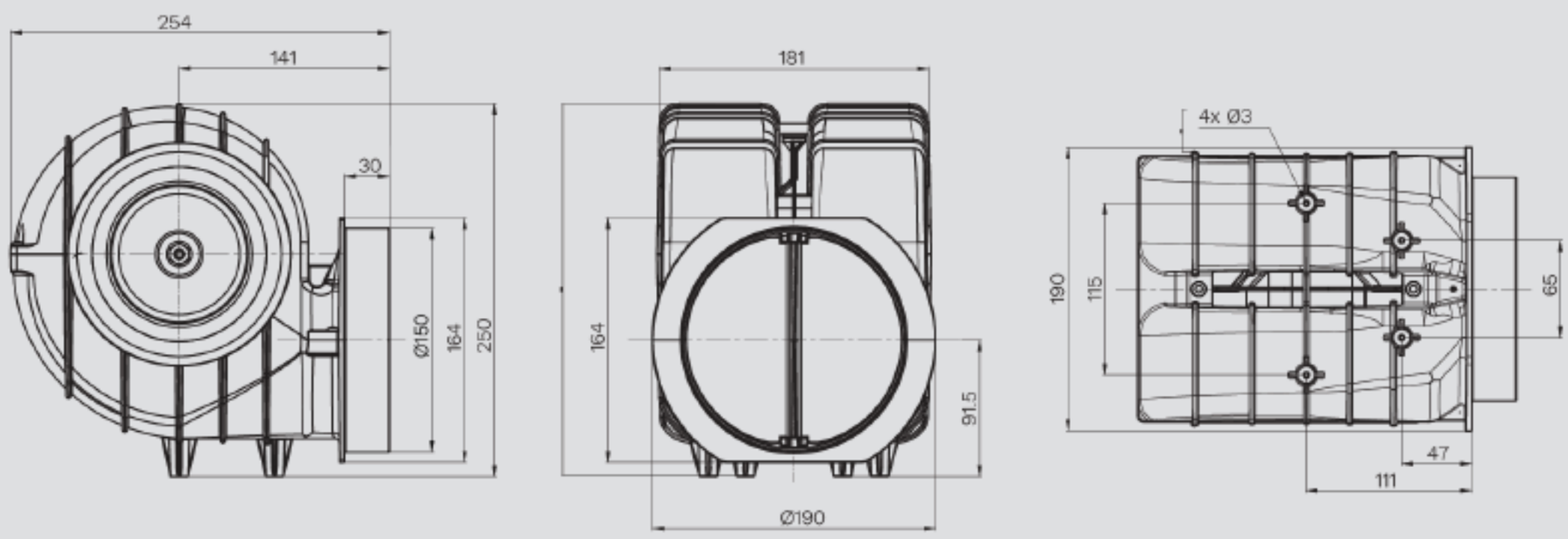

درباره الکتروموتورهای فن کوئل

این محصولات به صورت ویژه در ساختار سیستم‌های تبریدی (فن‌کوئل‌ها) کاربرد دارند. الکتروموتورهای فن‌کوئل گستره وسیعی از سرعت‌های نامی را ارائه می‌دهند و با توجه به ابعاد و تعداد پروانه فن‌کوئل در مدل‌های متنوعی شامل یک سر شفت و دو سر شفت با توان‌های خروجی مختلف به بازار مصرف ارائه می‌شوند. برخی از این محصولات به سیستم حفاظت در برابر اضافه دما (ترموگارد) مجهز هستند، این قابلیت از سوختگی ناشی از مصرف نادرست الکتروموتور جلوگیری می‌کند.

Ventilation Motors

الکتروموتور فن کوئل
Fan-Coil Motor

دو سر شفت
Double Shaft

32302
32252
32202
32162

تیپ موتور	تعداد فاز	فرکانس Hz	ولتاژ V	توان خروجی HP	سرعت rpm	جریان A	کلاس عایقی	درجه حفاظت IP	جهت گردش	خازن µF	یاتاقان	استاتور
32302	1	50/60	220/230	1/30	1100 1070 980 890 790 680 580	0.35 0.26 0.22 0.19 0.17 0.15 0.14	B	20	C.W/C.C.W	1.25	بلبرینگ	خازن دائم
32252	1	50/60	220/230	1/25	1300 1250 1150 1050 950 850 750	0.35 0.28 0.26 0.24 0.23 0.22 0.19	B	20	C.W/C.C.W	1.50		
32202	1	50/60	220/230	1/20	1300 1250 1150 1050 950 850 750	0.55 0.36 0.33 0.29 0.27 0.24 0.22	B	20	C.W/C.C.W	2.00		
32162	1	50/60	220/230	1/16	1050 950 850 750 650 500 400	0.55 0.45 0.40 0.35 0.30 0.28 0.25	B	20	C.W/C.C.W	2.50		

Dimensions

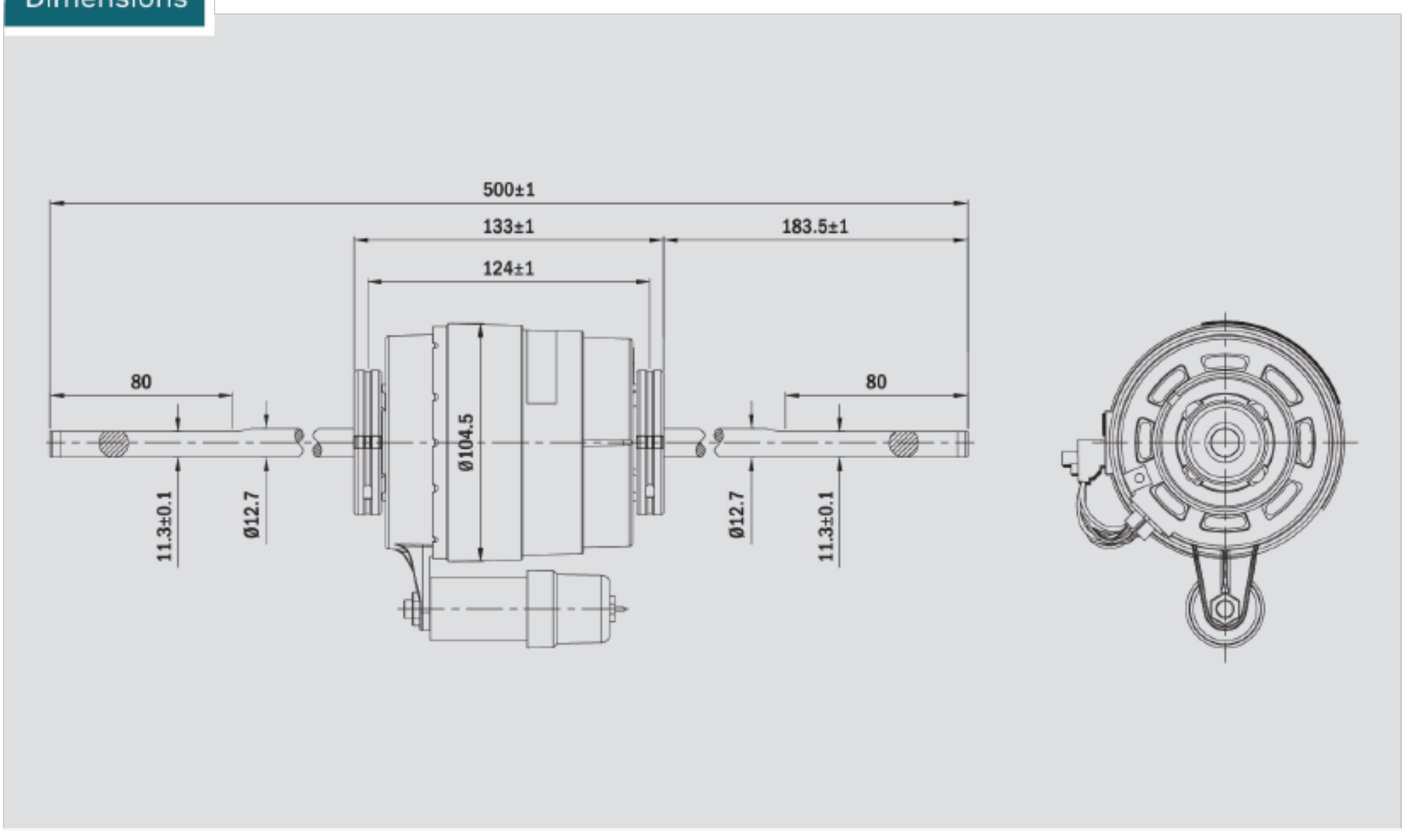

الکتروموتور فن کوئل
Fan-Coil Motor

تک سر شفت
Single Shaft

32301
32251
32201
32161

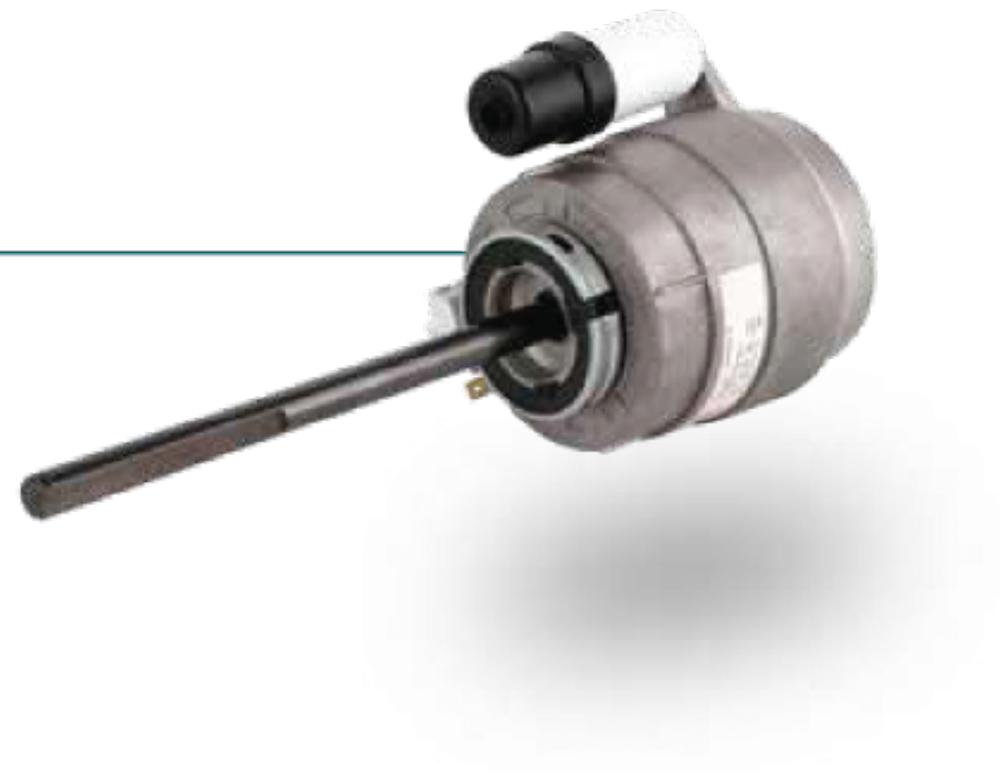

تیپ موتور	تعداد فاز	فرکانس Hz	ولتاژ V	توان خروجی HP	سرعت rpm	جریان A	کلاس عایقی	درجه حفاظت IP	جهت گردش	خازن µF	یاتاقان	استاتور
32301	1	50/60	220/230	1/30	1100 1070 980 890 790 680 580	0.35 0.26 0.22 0.19 0.17 0.15 0.14	B	20	C.W	1.25	بلبرینگ	خازن دائم
32251	1	50/60	220/230	1/25	1300 1250 1150 1050 950 850 750	0.35 0.28 0.26 0.24 0.23 0.22 0.19	B	20	C.W	1.50		
32201	1	50/60	220/230	1/20	1300 1250 1150 1050 950 850 750	0.55 0.36 0.33 0.29 0.27 0.24 0.22	B	20	C.W	2.00		
32161	1	50/60	220/230	1/16	1050 950 850 750 650 500 400	0.55 0.45 0.40 0.35 0.30 0.28 0.25	B	20	C.W	2.50		

Dimensions

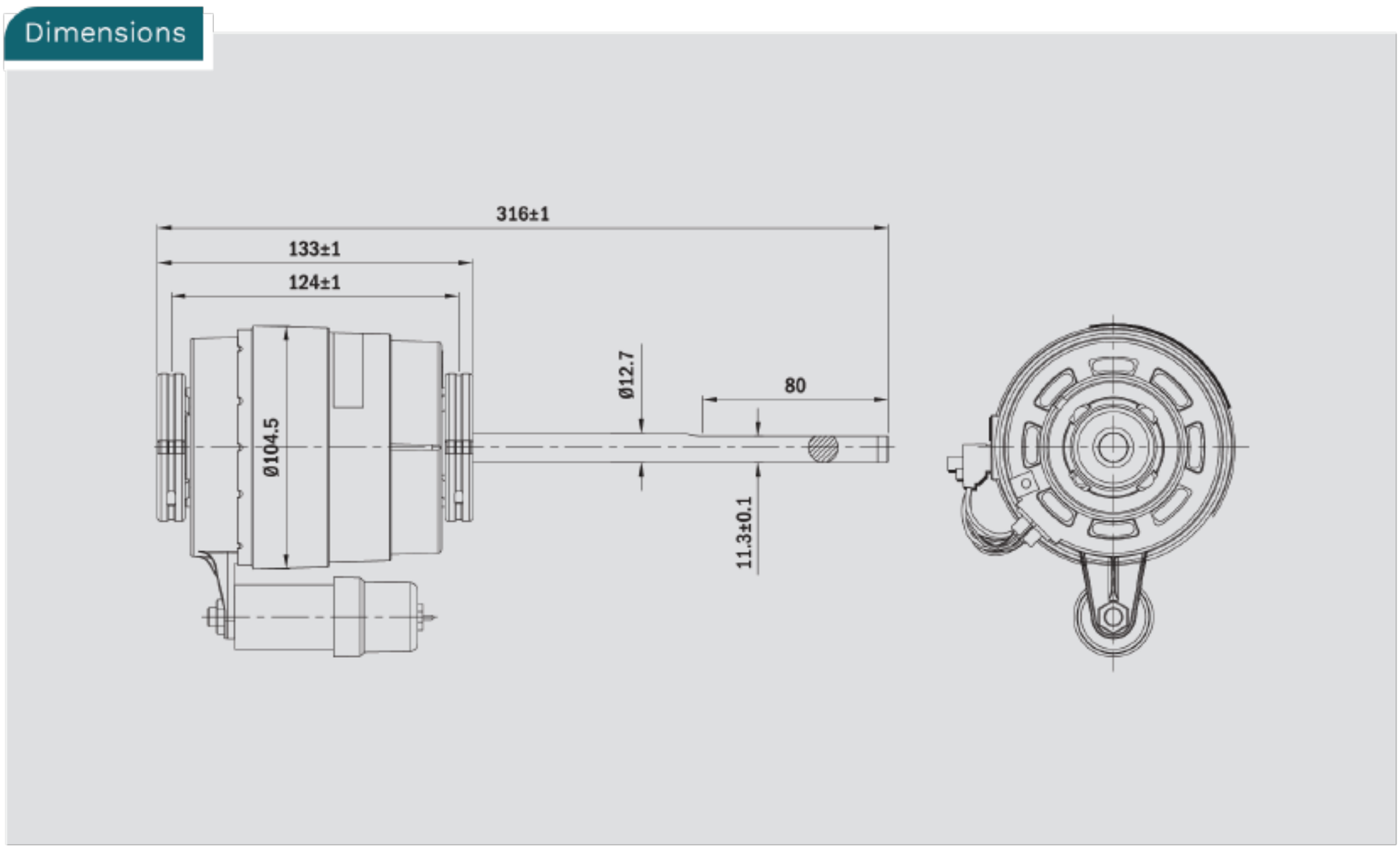

درباره الکتروموتورهای فن

در محیط‌های کوچک که انتقال و تهویه هوا الزامی‌ست می‌توان از فن‌های دمنده یا مکنده بهره گرفت. این نوع از الکتروموتورها در ساختار اغلب هواکش‌ها و دمنده‌های خانگی نصب می‌شوند و با کمک یک پروانه جا به جایی هوا را مدیریت می‌کنند. از مهم‌ترین ویژگی‌های این محصولات می‌توان به طول عمر بالا و هزینه تولید پائین نسبت به سایر محصولات هم رده اشاره کرد.

Ventilation Motors

الکتروموتور فن
Fan Motor

12050	12161
12052	12250
12100	30300
12101	30252
12163	30450

تیپ موتور	تعداد فاز	فرکانس Hz	ولتاژ V	توان خروجی W	سرعت rpm	جریان A	جنس سیم لاکی	کلاس عایقی	درجه حفاظت IP	جهت گردش	خازن µF	یاتاقان	استاتور
12050	1	50	220/230	5.0	1300	0.26	Cu	B	40	C.W/C.C.W	-	بوش	قطب چاکدار
12052	1	50	220/230	5.0	1300	0.26	Al	B	40	C.W/C.C.W	-		
12100	1	50	220/230	10.0	1300	0.35	Cu	B	40	C.W/C.C.W	-		
12101	1	50	220/230	10.0	1300	0.35	Al	B	40	C.W/C.C.W	-		
12163	1	50	220/230	16.0	1300	0.52	Cu	B	40	C.W/C.C.W	-		
12161	1	50	220/230	16.0	1250	0.45	Al	B	40	C.W/C.C.W	-		
12250	1	50	220/230	25.0	1300	0.75	Cu	B	40	C.W/C.C.W	-		
30300	1	50	220/230	30.0	2800	0.30	Cu	B	40	C.W/C.C.W	2.0		خازن دائم
30252	1	50	220/230	25.0	1350/850	0.35/0.25	Cu	B	20	C.W/C.C.W	3.0		
30450	1	50	220/230	45.0	2400	0.5	Cu	B	40	C.W/C.C.W	3.0		

Dimensions

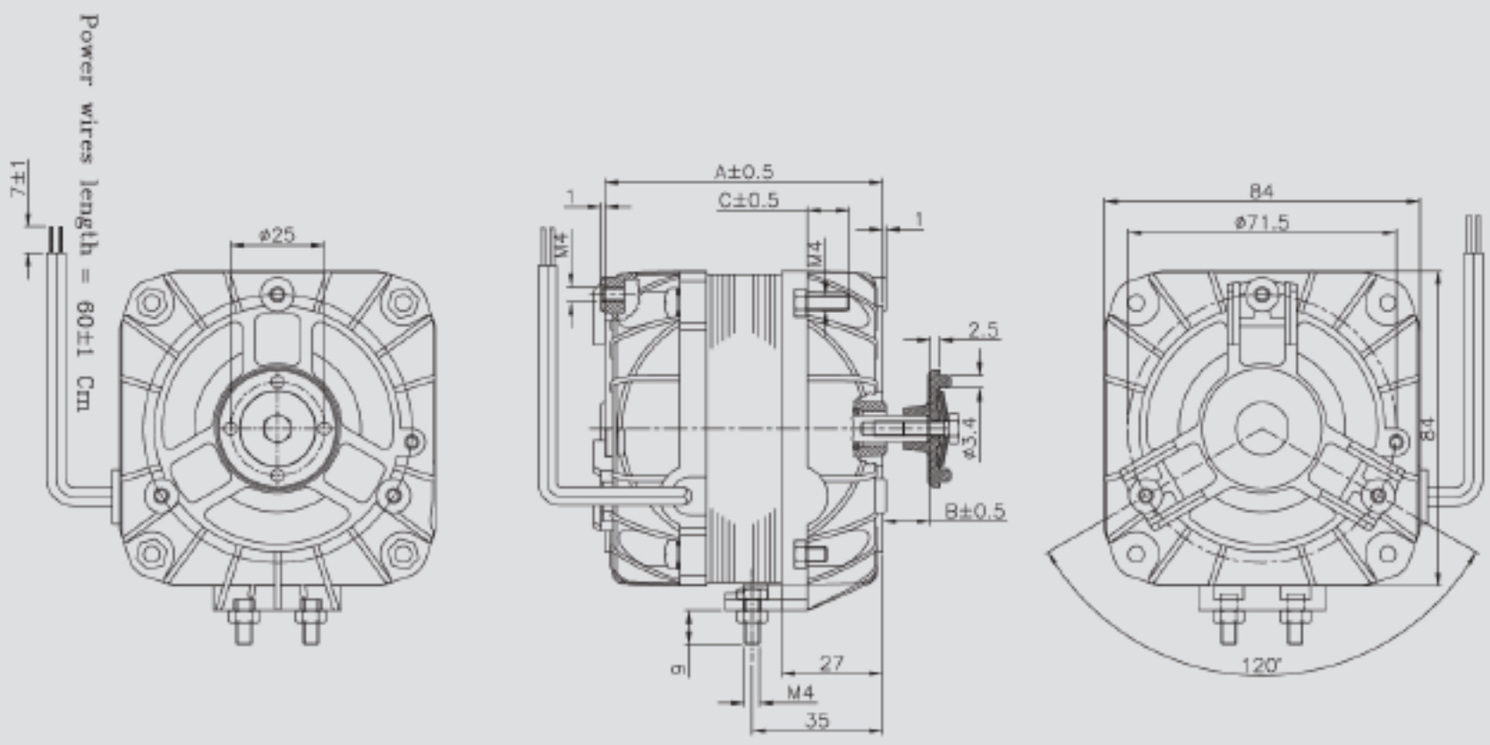

Output Power (W)	5	7	10	16	25	45
A	66	72	74	79	94	84
B	11	13	13	16	21	19.5
C	9	13	11	11	11	15

الکتروموتور فن
Fan Motor

هواکش آکسیال
Axial Fan

25165

تیپ موتور	تعداد فاز	فرکانس Hz	ولتاژ V	توان مصرفی	سرعت rpm	هوادهی m^3/h	جریان A	کلاس عایقی	جهت گردش	خازن µF	یاتاقان
25165	1	50	220/230	165W	940	4700	0.8	B	C.W	4	بلبرینگ

Dimensions

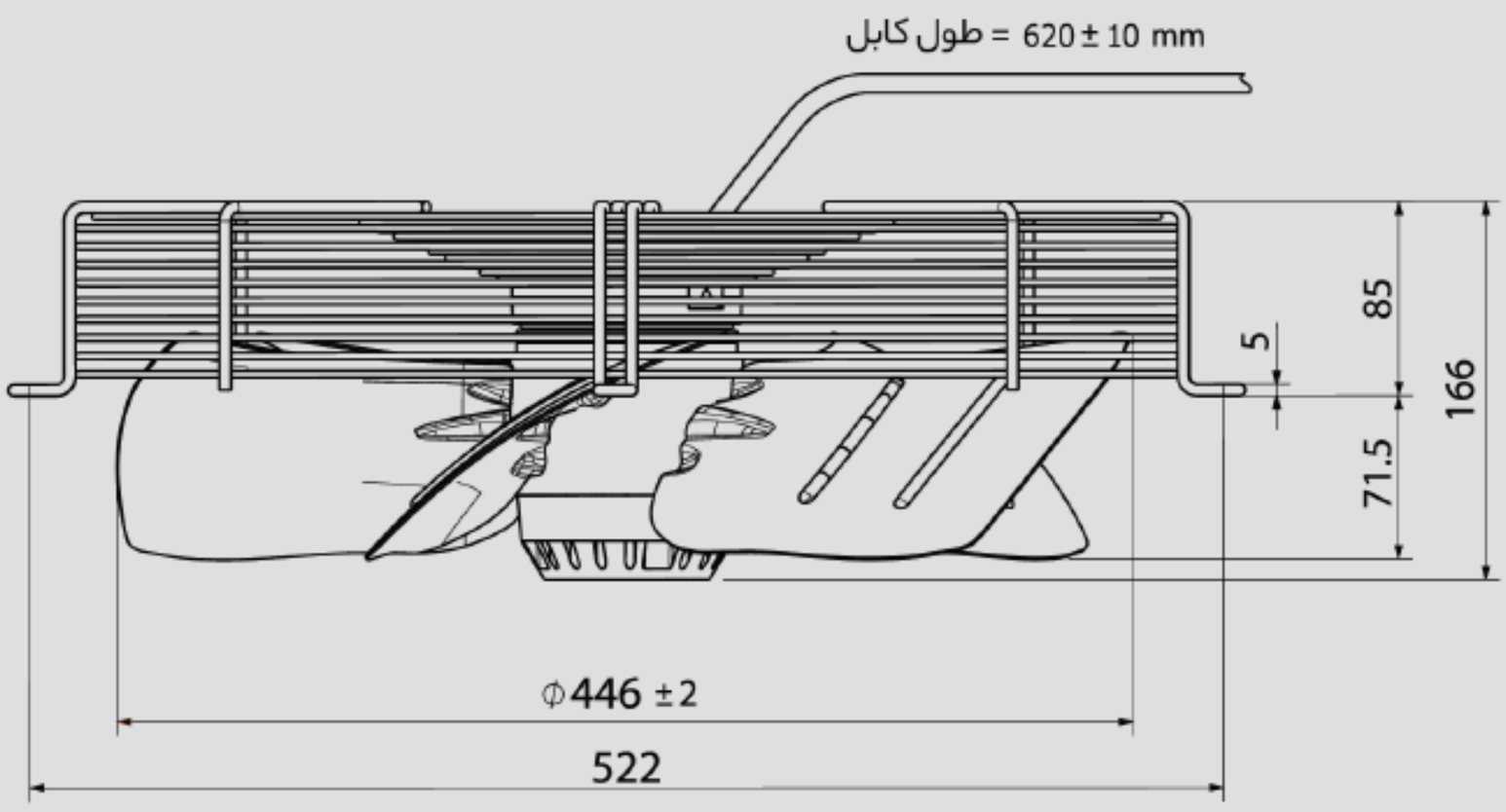

الکتروموتور پرده هوا
Air Curtain Motor

تک سر شفت
Single Shaft

32452

تیپ موتور	خروج شفت	فرکانس Hz	ولتاژ V	توان خروجی W	سرعت rpm	جریان A	کلاس عایقی	درجه حفاظت IP	جهت گردش	خازن µF	یاتاقان	استاتور
32452	تک سرشفت	50	220	45	2650/2150	0.55	B	20	C.W	4.0	بلبرینگ	خازن دائم

Dimensions

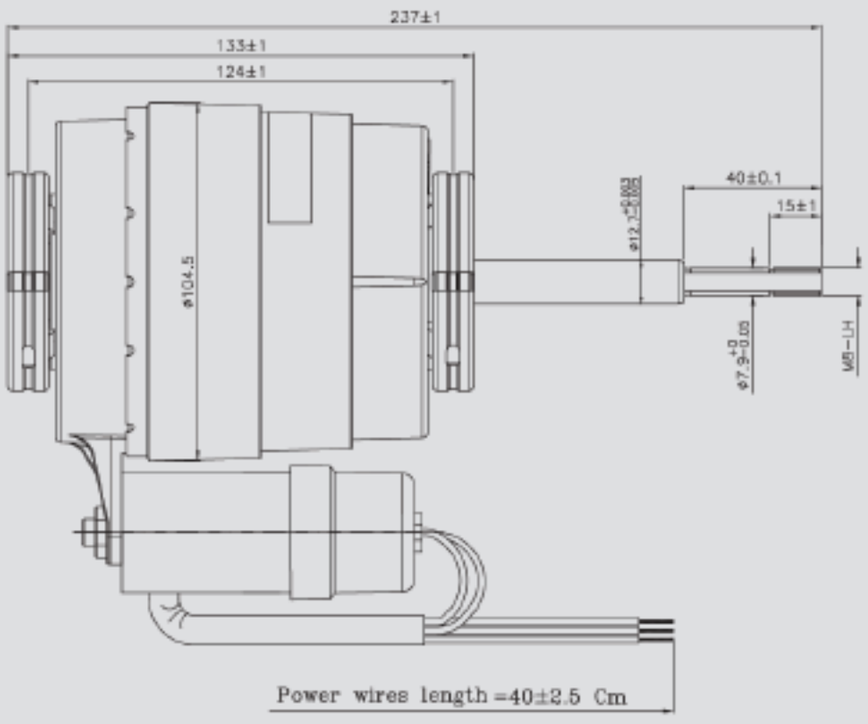

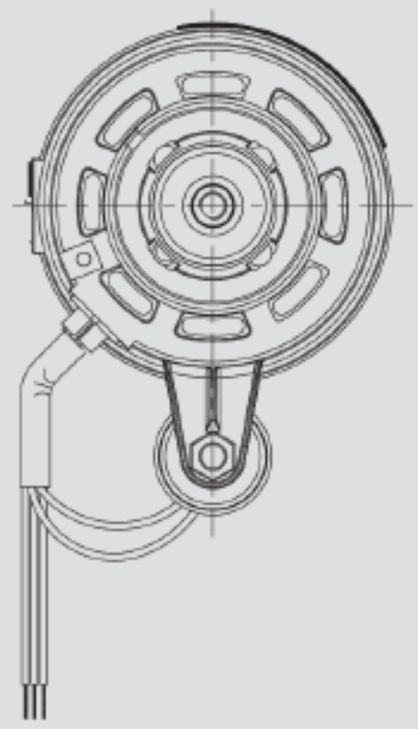

الکتروموتور پرده هوا
Air Curtain Motor

دو سر شفت
Double Shaft

32902

تیپ موتور	خروج شفت	فرکانس	ولتاژ	توان خروجی	سرعت	جریان	کلاس عایقی	درجه حفاظت	جهت گردش	خازن	یاتاقان	استاتور
		Hz	V	W	rpm	A		IP		μF		
32902	دو سرشفت	50	220	90	2600/2150	1.00	B	20	C.W/C.C.W	7.0	بلبرینگ	خازن دائم

Dimensions

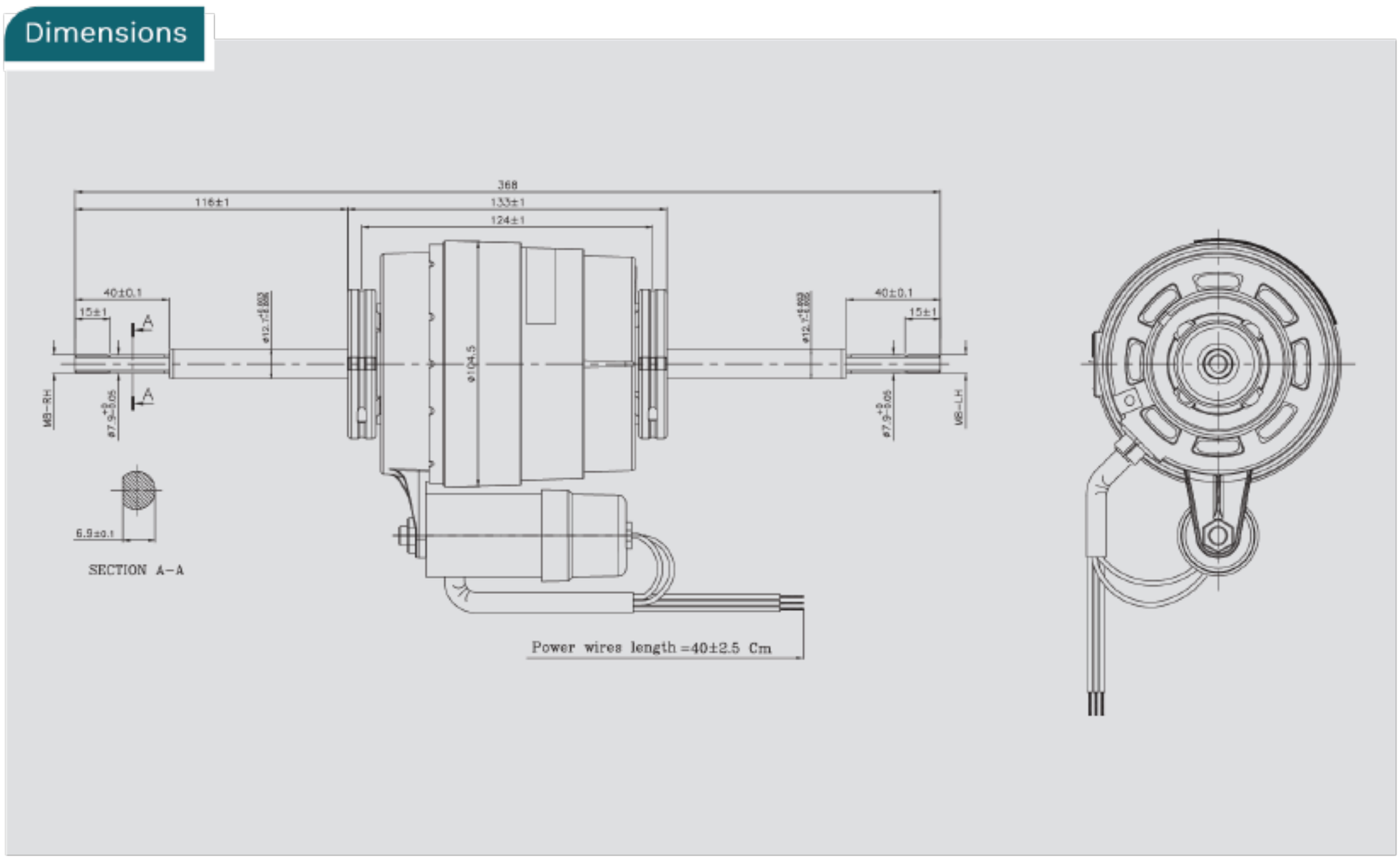

الکتروموتور فن
Fan Motor

داکت اسپیلیت (هواساز)
Duct Split (Air Conditioner)

- 79187
- 79250
- 79360
- 79600

تیپ موتور	تعداد فاز	فرکانس Hz	ولتاژ V	توان خروجی W	سرعت دور تند rpm	جریان دور تند A	جنس سیم لاکی	کلاس حرارتی	درجه حفاظت IP	جهت گردش	خازن µF	یاتاقان
79187	1	50	220/230	187	1350	1.7	Al	B	22	C.C.W-C.W	6	بلبرینگ
79250	1	50	220/230	250	1350	2	Al	B	22	C.C.W-C.W	10	
79360	1	50	220/230	360	1300	2.5	Al	B	22	C.C.W-C.W	12	
79600	1	50	220/230	600	1300	5	Cu	F	22	C.C.W-C.W	20	

Dimensions

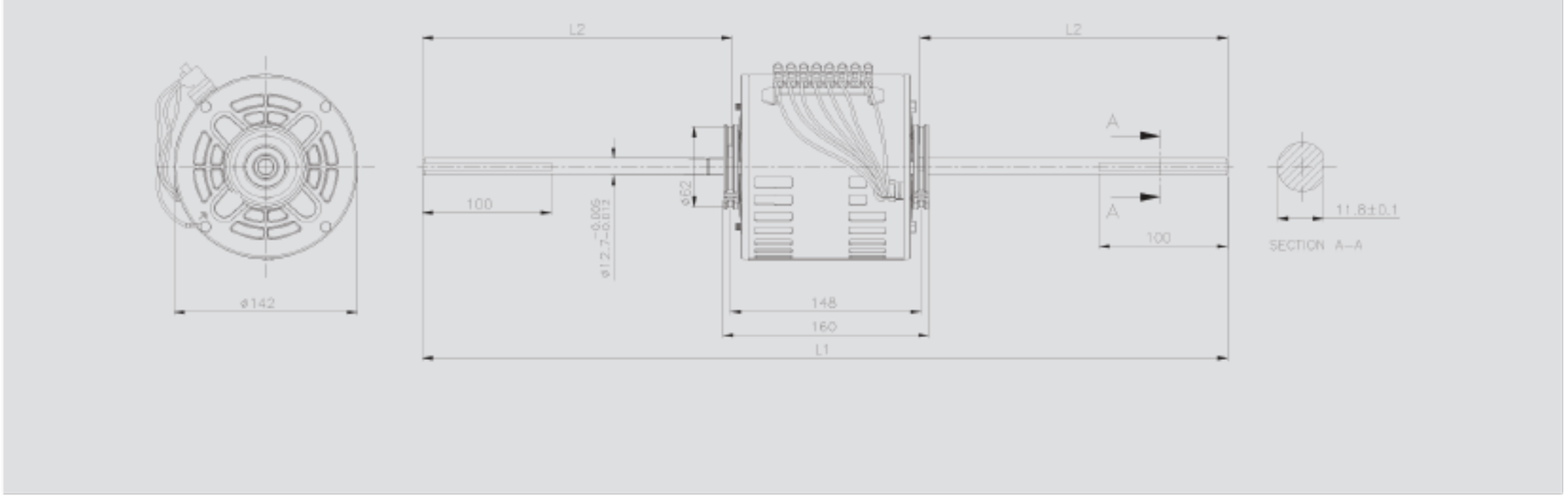

توان الکتروموتور	L1	L2
187W	550	204
250W	615	236
360W	575	215
600W	625	240

Spare Parts

لیست قطعات یدکی

Ventilation Motors

الکتروموتور هود
Hood Motor

تک سر و دو سر شفت

شماره قطعات	نام قطعات	شماره قطعات	نام قطعات
1	استاتور	9	عایق درپوش جلو
2	روتور	10	درپوش جلو
3	شفت	11	واشر خاردار
4	واشر نمدی	12	پیچ الکتروموتور
5	بوش		
6	واشر فنری		
7	درپوش عقب		
8	عایق درپوش عقب		

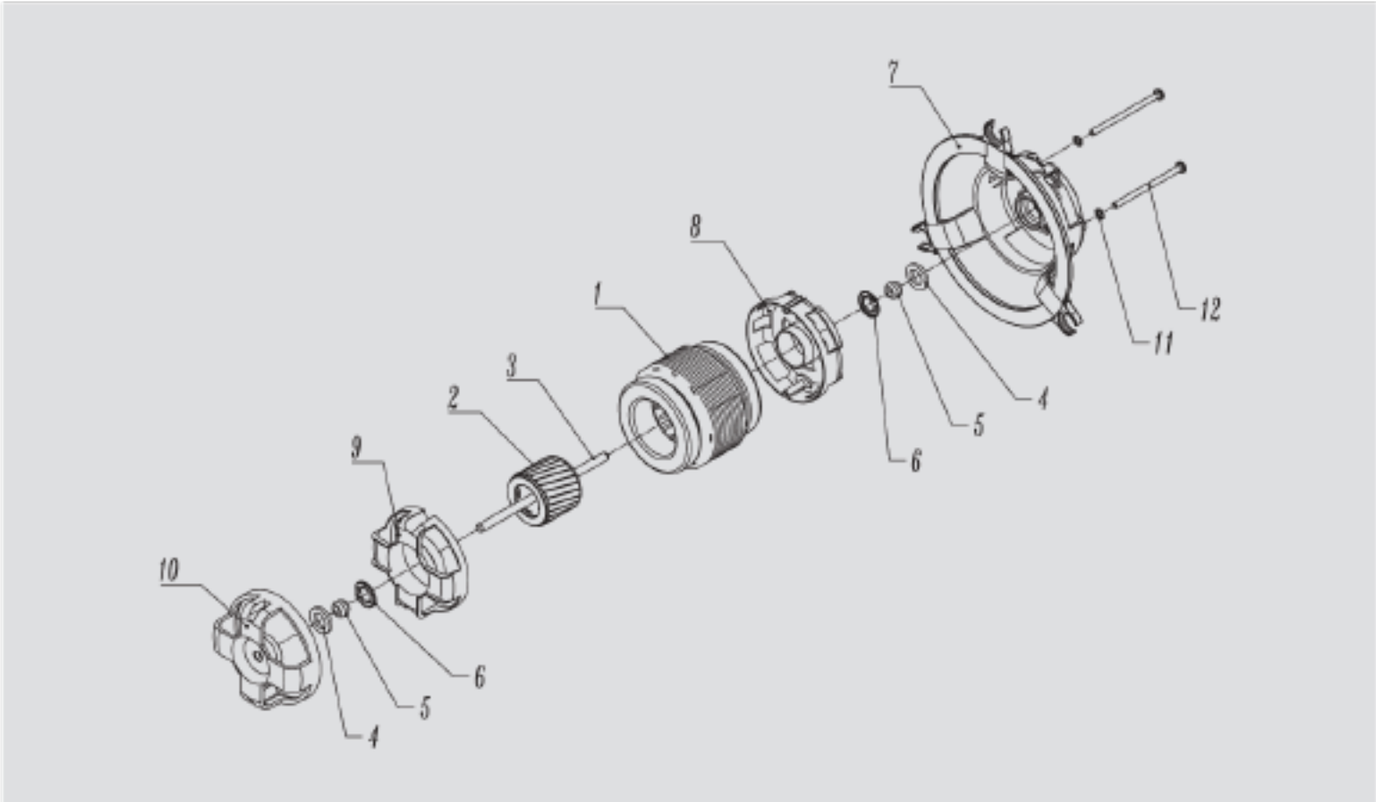

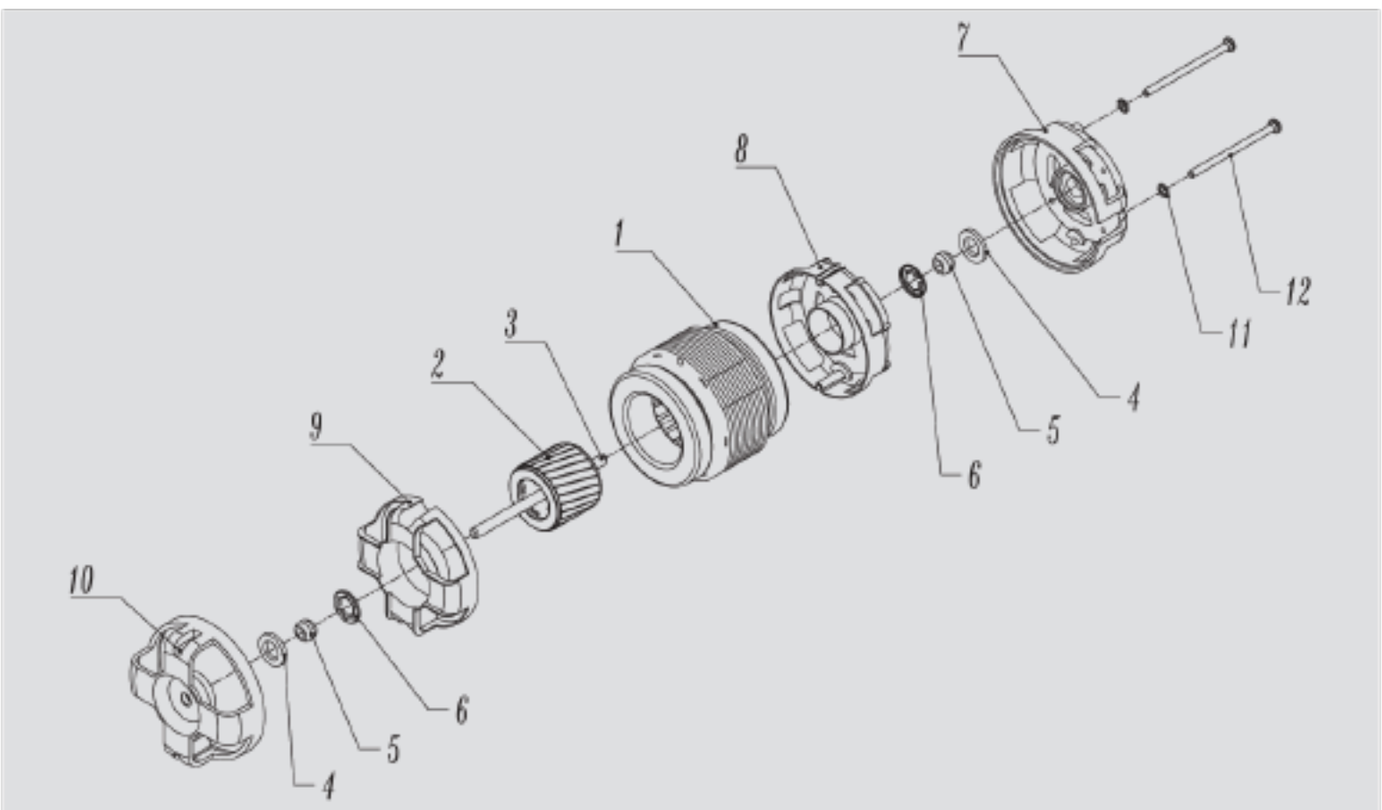

الکتروموتور هود
Hood Motor

تیپ K

شماره قطعات	نام قطعات	شماره قطعات	نام قطعات
1	استاتور	10	درپوش جلو
2	بوبین سیم پیچی شده	11	فنر
3	پل استاتور	12	درپوش عقب
4	روتور	13	پیچ الکتروموتور
5	شفت		
6	بوش		
7	فنر		
8	واشر مایلار		
9	بوش فاصله		

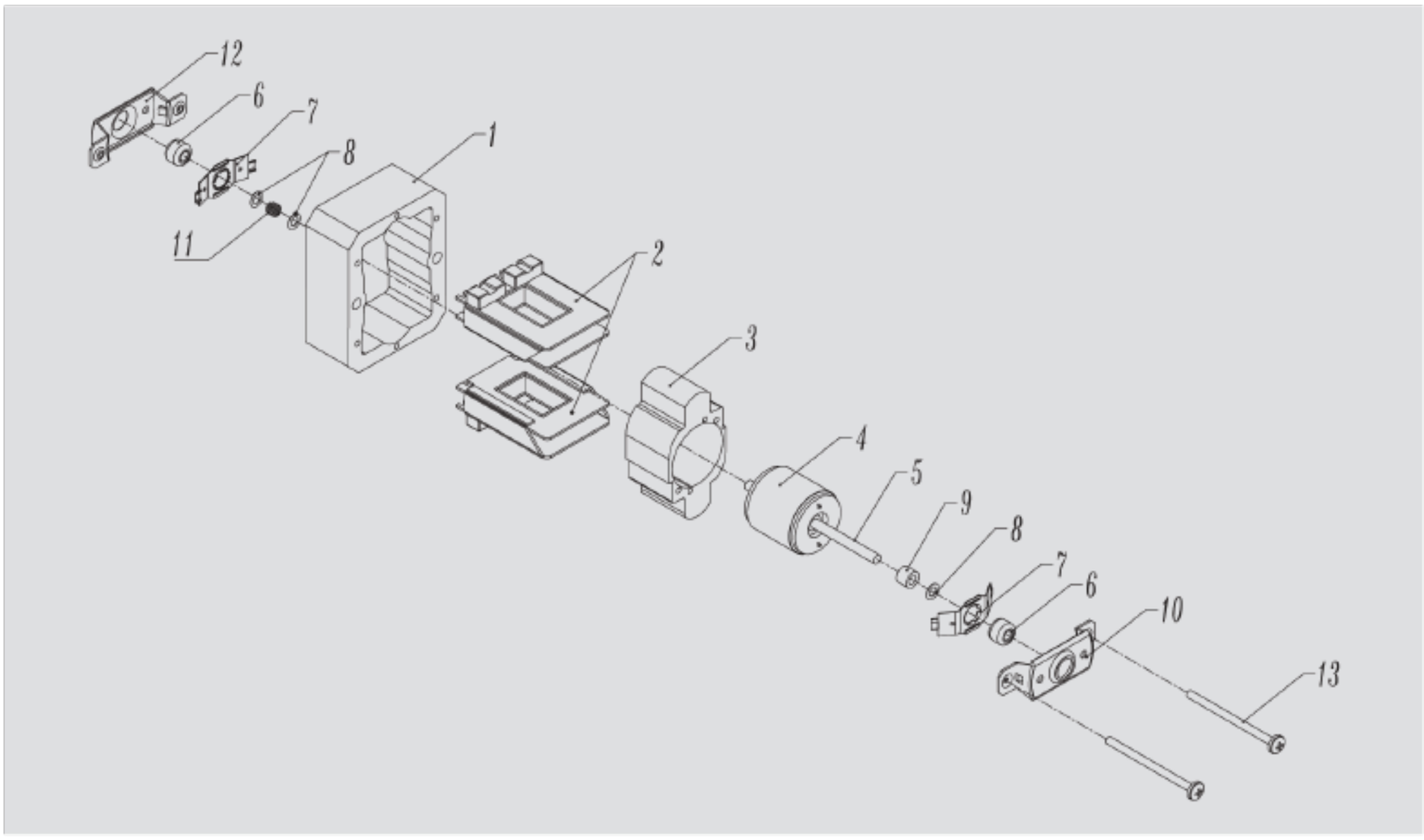

الکتروموتور هود
Hood Motor

فن ست

شماره قطعات	نام قطعات
1	الکتروموتور
2	بلوئر راست
3	بلوئر چپ
4	لاستیک لرزه گیر
5	حلزونی پایین
6	دریچه هوا
7	حلزونی بالا
8	پیچ
9	حفاظ کناری

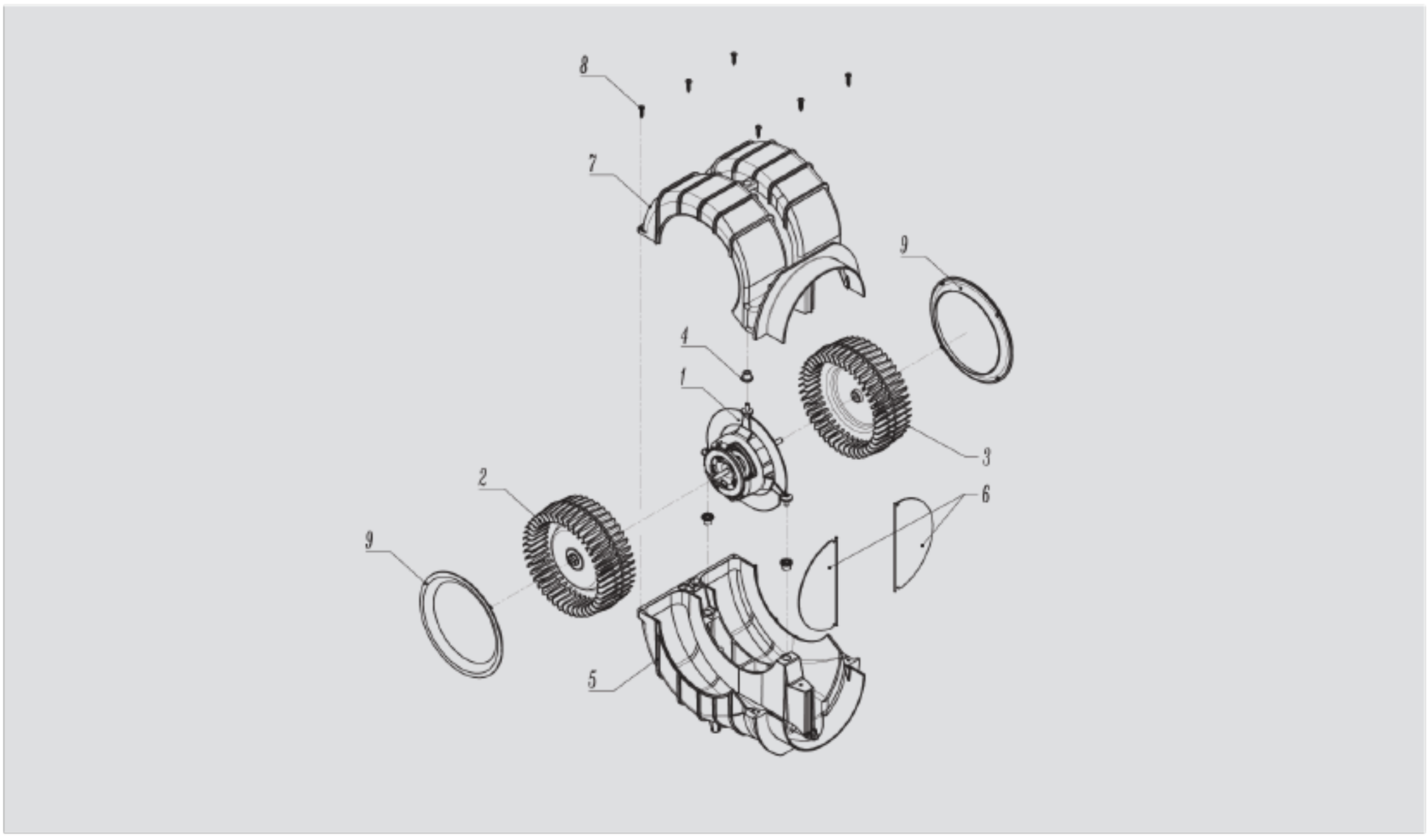

الکتروموتور فن کوئل
Fan-Coil Motor

تک سر شفت

شماره قطعات	نام قطعات	شماره قطعات	نام قطعات
1	استاتور	10	ترمینال
2	روتور	11	پیچ
3	شفت	12	خازن
4	خار چشمی	13	کلاهک خازن
5	بلبرینگ	14	واشر خاردار
6	واشر موجی	15	مهره
7	عبور کابل	16	لاستیک ضربه گیر
8	درپوش بالا موتور	17	رینگ لاستیک ضربه گیر
9	درپوش پایین موتور		

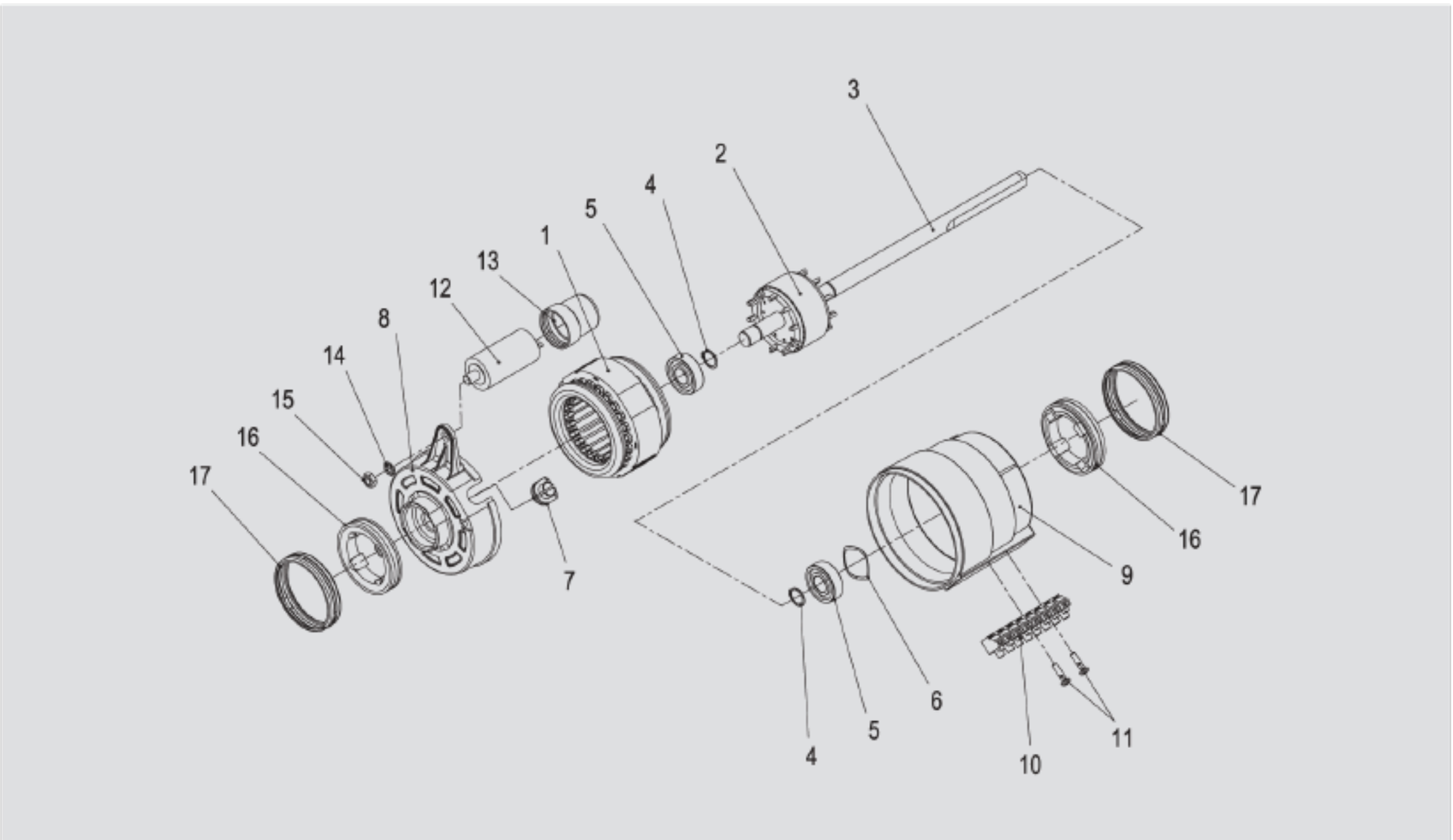

الکتروموتور فن کوئل
Fan-Coil Motor

دو سر شفت

شماره قطعات	نام قطعات	شماره قطعات	نام قطعات
1	استاتور	10	ترمینال
2	روتور	11	پیچ
3	شفت	12	خازن
4	خار چشمی	13	کلاهک خازن
5	بلبرینگ	14	واشر خاردار
6	واشر موجی	15	مهره
7	عبور کابل	16	لاستیک ضربه گیر
8	درپوش بالا موتور	17	رینگ لاستیک ضربه گیر
9	درپوش پایین موتور		

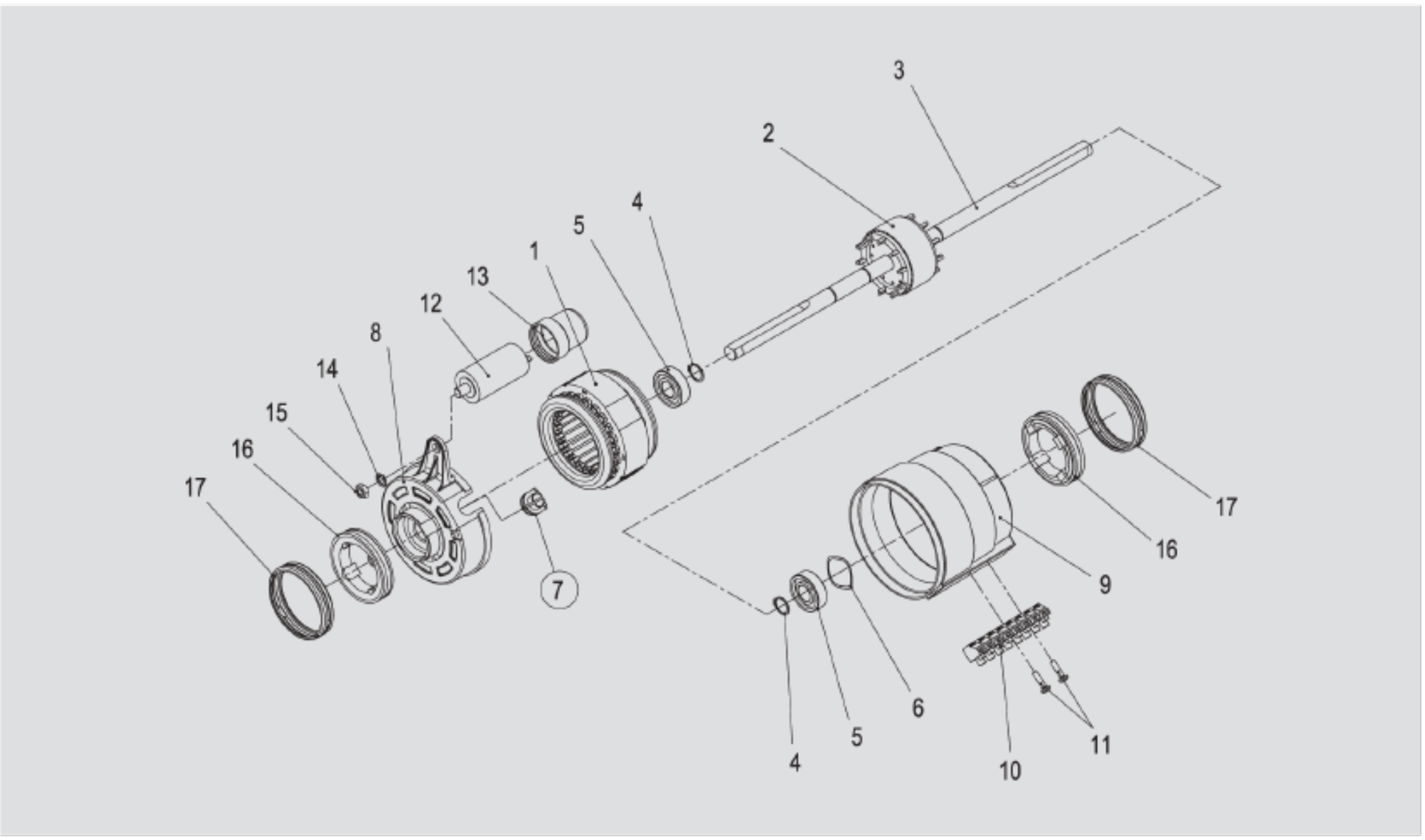

شماره قطعات	نام قطعات	شماره قطعات	نام قطعات
1	استاتور	13	بوش فاصله
2	روتور	14	عبور کابل
3	شفت	15	پیچ
4	درپوش عقب مدل A	16	مهره
5	درپوش عقب مدل B	17	درپوش جلو مدل A
6	درپوش عقب مدل C	18	درپوش جلو مدل B
7	واشر نمدی	19	درپوش جلو مدل C
8	بوش	20	پیچ الکتروموتور
9	واشر فنری	21	واشر خاردار
10	واشر نگهدارنده	22	رابط فن
11	واشر پلاستیکی	23	واشر فلزی
12	اورینگ		

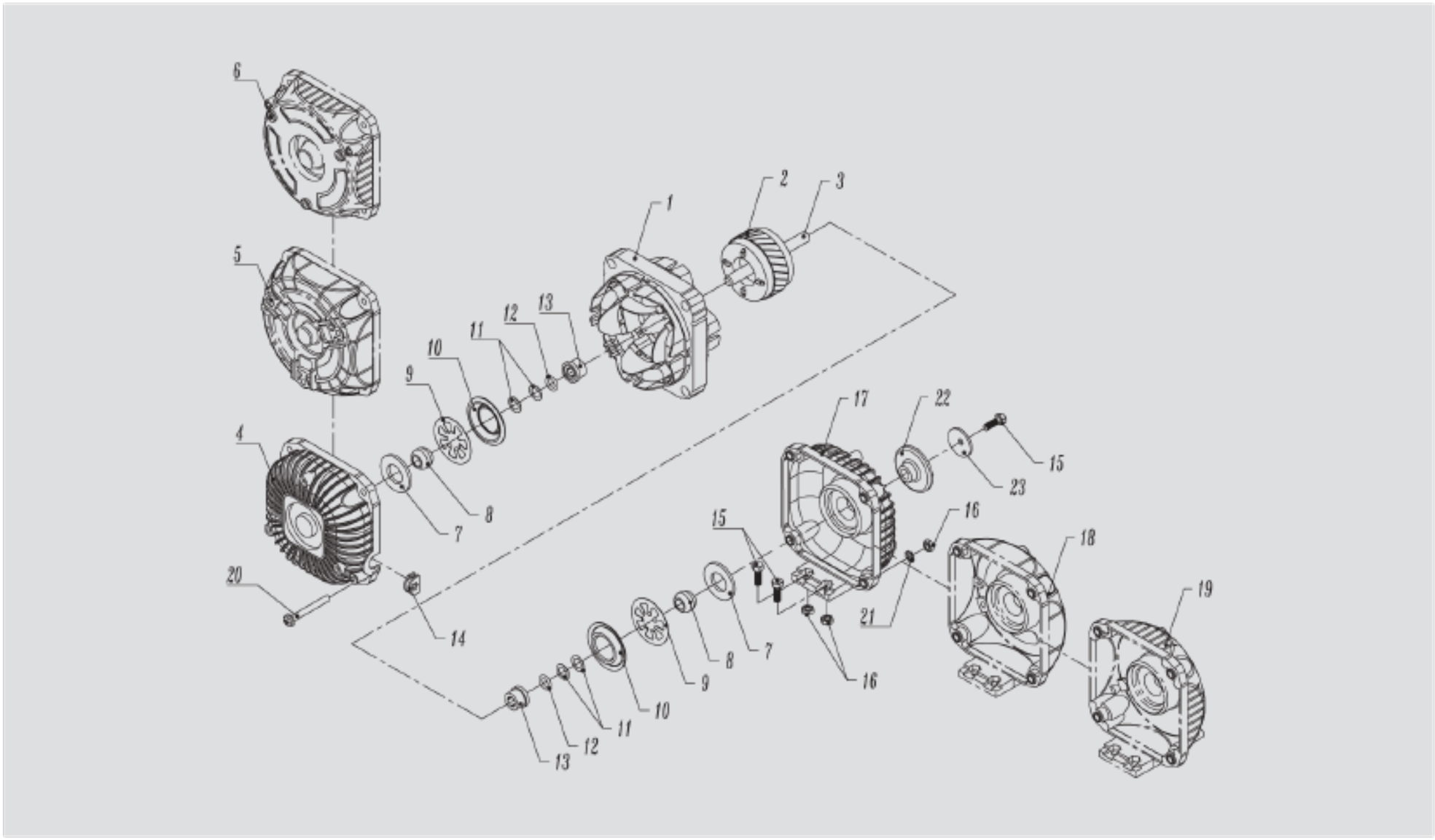

الکتروموتور فن
Fan Motor

فن آکسیال

شماره قطعات	نام قطعات	شماره قطعات	نام قطعات
1	روتور با پره فلزی	12	اورینگ
2	واشر فنری	13	کپ پلاستیکی
3	محافظ پلاستیکی جلو	14	فنس
4	بلبرینگ	15	پیچ
5	استاتور		
6	برد الکتریکی		
7	محافظ پلاستیکی عقب		
8	درپوش		
9	پیچ ارت		
10	عبور کابل		
11	خار چشمی		

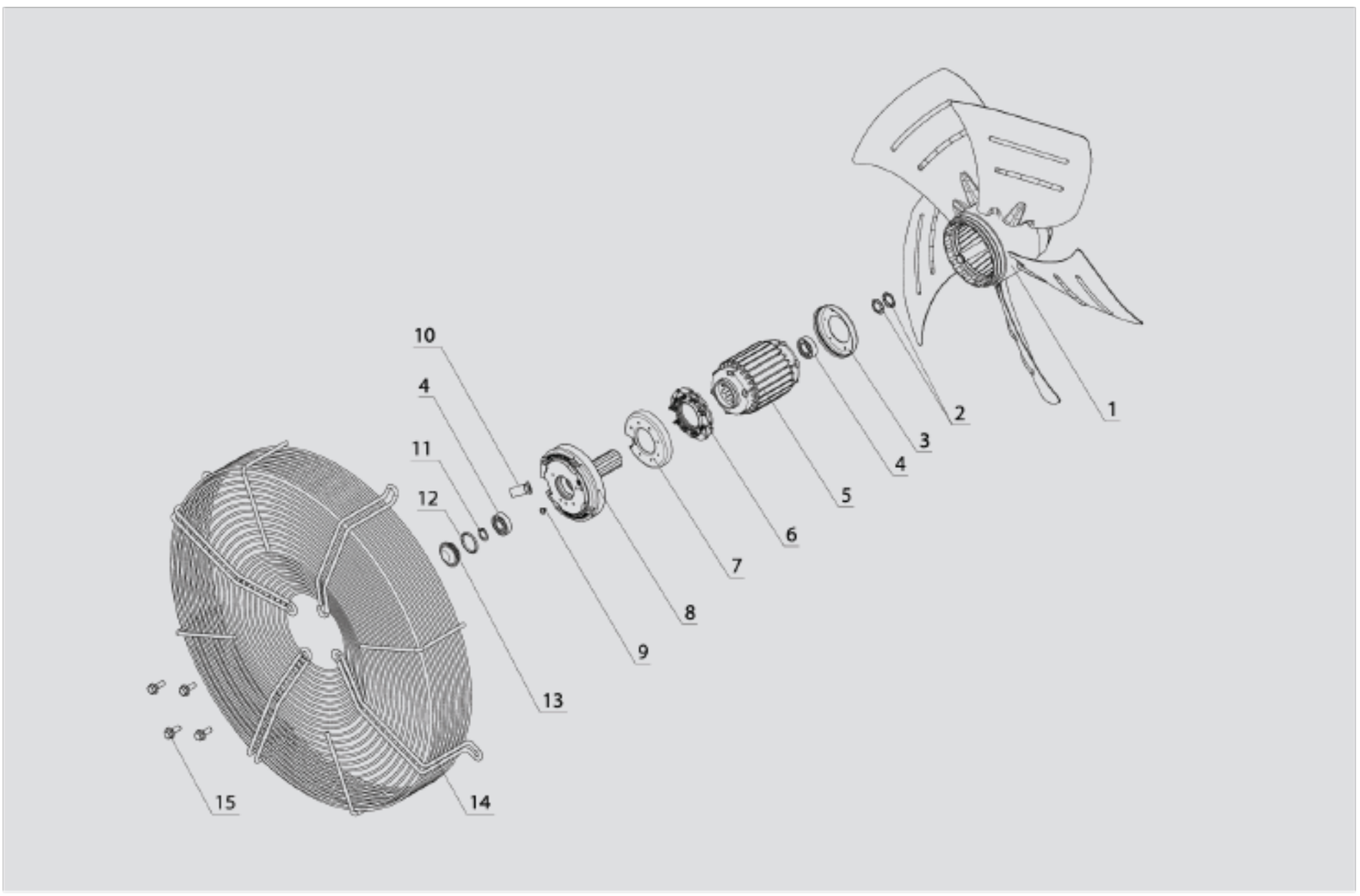

الکتروموتور پرده هوا
Air Curtain Motor

تک سر و دو سر شفت

شماره قطعات	نام قطعات	شماره قطعات	نام قطعات
1	استاتور	9	درپوش پایین موتور
2	روتور	10	خازن
3	شفت	11	کلاهک خازن
4	خار چشمی	12	واشر خاردار
5	بلبرینگ	13	مهره
6	واشر موجی	14	لاستیک ضربه گیر
7	عبور کابل	15	رینگ لاستیک ضربه گیر
8	درپوش بالای موتور		

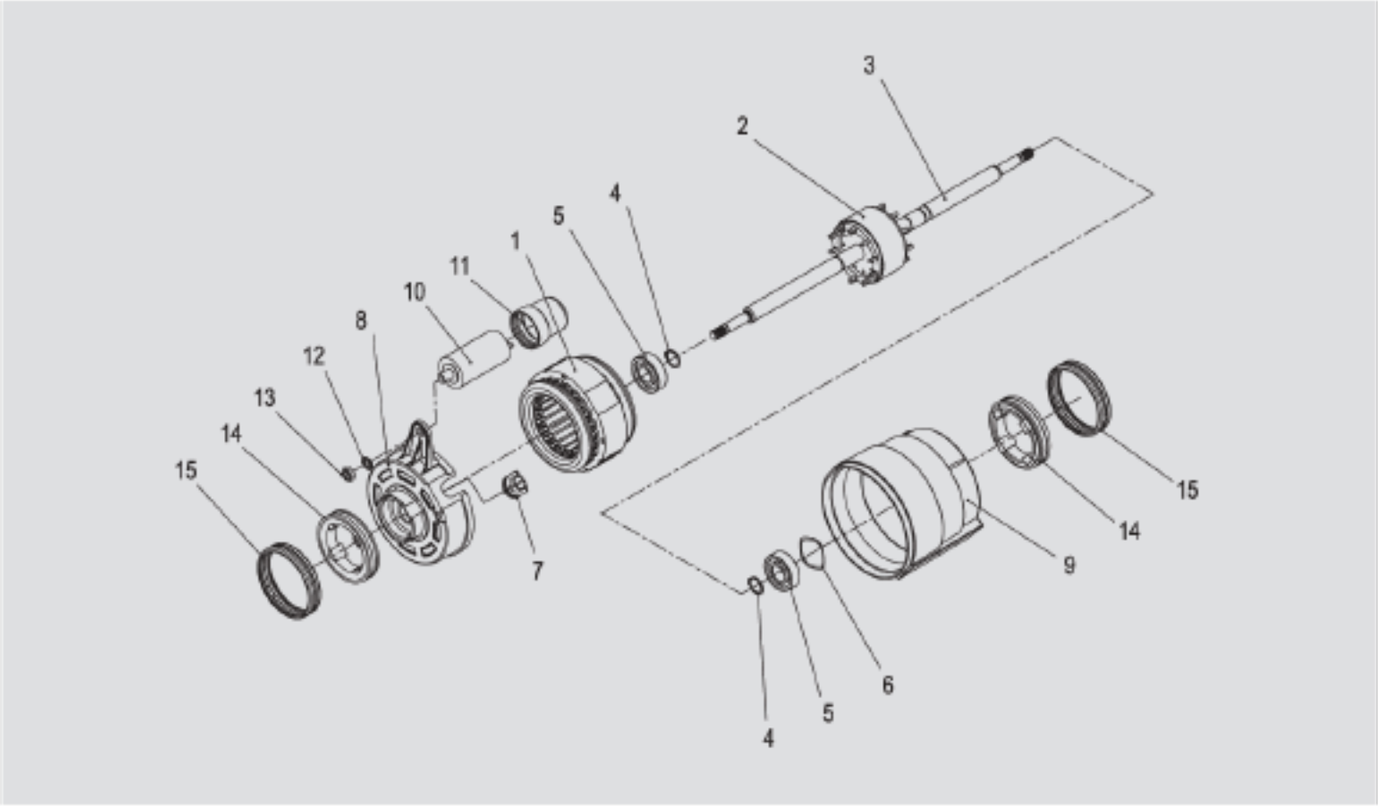

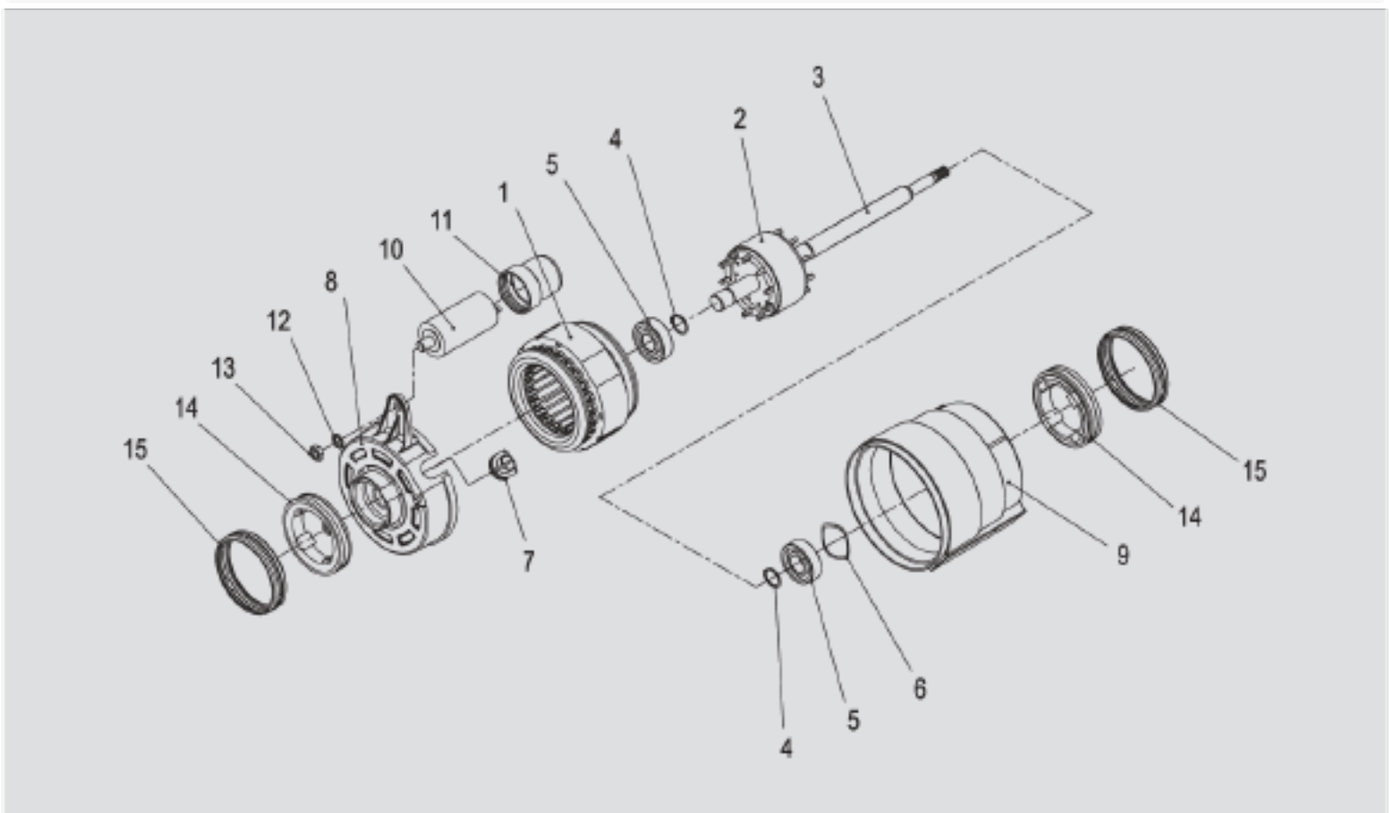

الکتروموتور فن
Fan Motor

داکت اسپیلت (هواساز)

شماره قطعات	نام قطعات
1	استاتور با فریم
2	مجموعه روتور و شفت
3	درپوش جلو الکتروموتور
4	درپوش عقب الکتروموتور
5	لرزه گیر لاستیکی
6	داست کپ فلزی
7	پیچ الکتروموتور
8	ترمینال پلاستیکی
9	عبور کابل

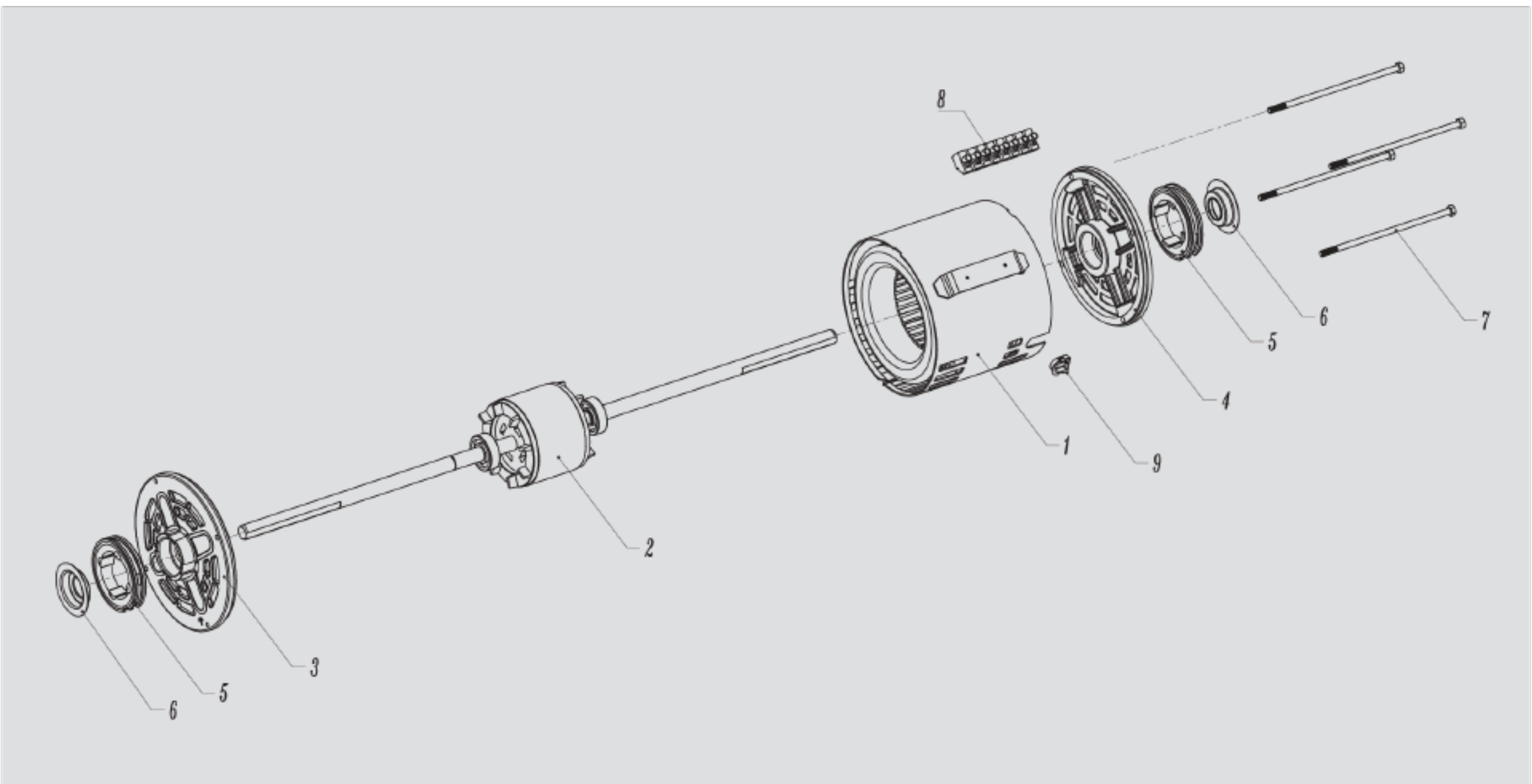

پمپ های آب

پمپ سیرکوله

لیست قطعات یدکی

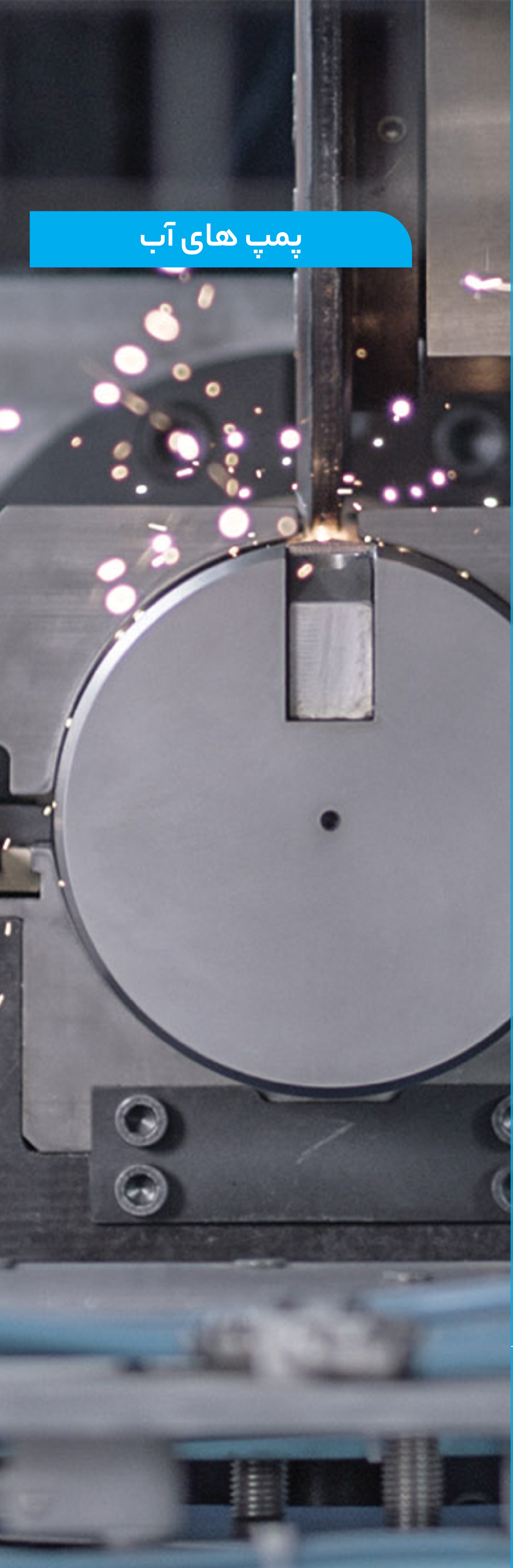

پمپ های آب

رشد جمعیت و تراکم بالای آن موجب شده تا بلندمرتبه‌سازی بیش از هر زمانی رواج پیدا کند. این مسأله در کنار مزیت‌های متعدد به امکانات و تجهیزاتی نیاز خواهد داشت که استفاده از این نوع ساختمان‌ها را برای شهروندان ساده کند. تأمین آب مصرفی مورد نیاز در این ساختمان‌ها از موارد حائز اهمیت و کلیدی به شمار می‌آید. آب مورد نیاز در ساختمان‌های بلند، از سطح زمین پمپاژ شده و به طبقات فوقانی منتقل می‌شود. لازم است که قدرت سیستم آب‌رسانی به نحوی باشد که آب را با فشار لازم و مورد تأیید به بالاترین طبقه رسانده و جهت مصرف در دسترس افراد قرار بدهد. یکی از مهم‌ترین ابزارها جهت پاسخ‌گویی به این نیاز، استفاده از پمپ های آب گریز از مرکز است.

پمپ‌های آب خانگی با توجه به میزان آب مصرفی ساختمان انتخاب می‌شوند. تعداد طبقات ساختمان، تعداد واحدها، متراژ واحدها، طول مسیر لوله‌کشی، تعداد شیرهای موجود در هر واحد، محل قرارگیری پمپ و سایز لوله‌های نصب شده در ساختمان از جمله مواردی‌ست که هنگام انتخاب پمپ در نظر گرفته خواهد شد. مجموعه‌ای از تمامی این فاکتورها، منحنی سیستم ساختمان را تشکیل می‌دهد. پمپ متناسب با مصرف ساختمان بر اساس منحنی سیستم ساختمان و نمودار هد بر حسب دبی محصولات تعیین می‌شود.

شرکت الکتروژن در راستای پاسخ‌گویی به نیاز مصرف‌کنندگان پمپ‌های آب ساختمانی را در دو گروه سه‌فاز و تک‌فاز با توان‌های متنوع از 0.5 تا 3 اسب بخار با هد و دبی‌های متفاوت تولید و به بازار عرضه می‌کند.

Water Pumps

پمپ آب محیطی
Peripheral Water Pump

Model: KPM50 — مدل KPM50

Model: KPM100 — مدل KPM100

Model Single Phase	Inlet/Outlet	Power		Q								
		Hp	W		m^3/h	0.3	0.6	0.9	1.2	1.5	1.8	2.1
					Lit/min	5.0	10	15	20	25	30	35
KPM50	G1"/G1"	0.5	370	H	m	35	30	25	20	16	11	5.0
Model Single Phase	Inlet/Outlet	Power		Q	m^3/h	0.6	1.0	1.5	1.8	2.1	2.4	3.0
		Hp	W		Lit/min	10	16	25	30	35	40	50
KPM100	G1"/G1"	1	746	H	m	50	44	35	30	25	20	10

Dimensions

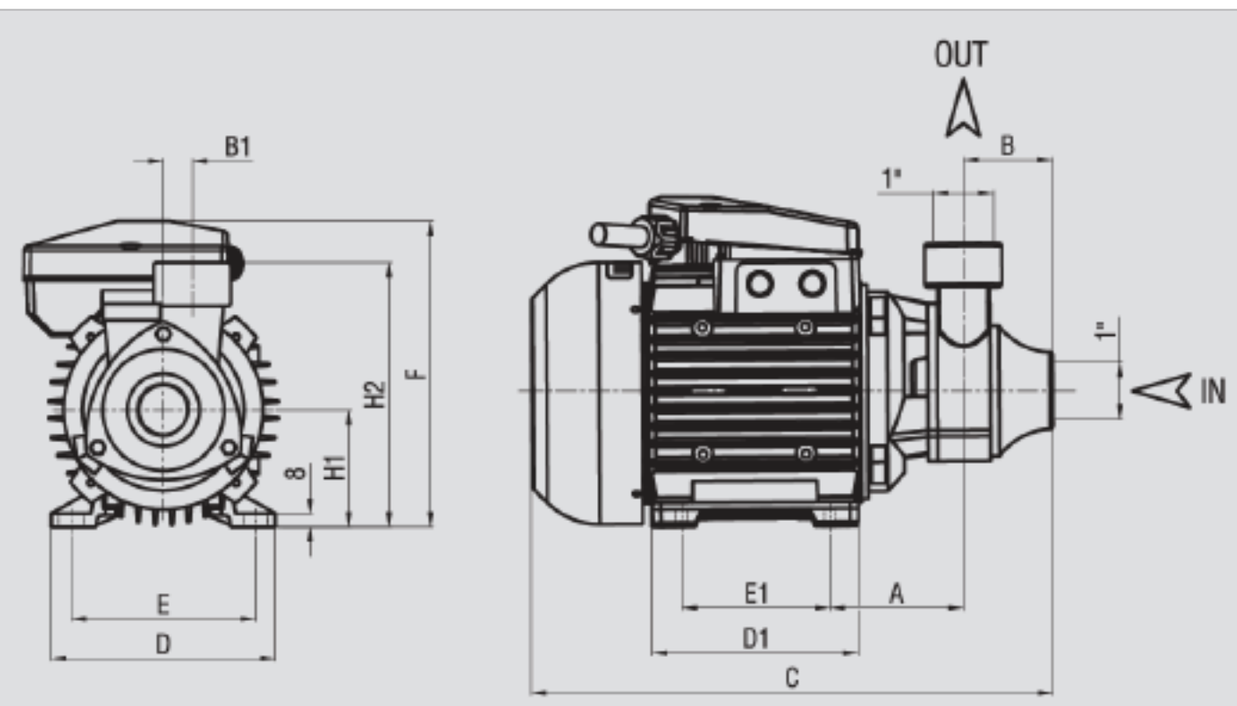

	A	B	B1	C	D	D1	E	E1	F	H1	H2
KPM50	63	50	20	262	120	101	100	80	155	63	145
KPM100	71.5	50	20	292	136	108	112	90	189	71	162

پمپ‌های آب KPM۵۰, KPM۱۰۰ با عملکرد مطلوب مصرف توان پائینی دارند. این محصولات توسط یک مخزن کوچک با کلید خودکار به منظور افزایش فشار منبع آب در کانال‌ها و سیستم توزیع خودکار آب نصب می‌شوند. جهت دریافت بهترین عملکرد از این پمپ‌ها لازم است که آب وارده به این محصولات تمیز و عاری از مایعات غیر خورنده، شن یا سایر ناخالصی‌ها باشد.

شرایط کاری

حداکثر دمای مجاز محیط کار ٤٠ درجه سانتی گراد
حداکثر دمای مجاز سیال مصرفی ٦٠ درجه سانتی گراد
ظرفیت مکش مناسب در دبی های کم و زیاد

خصوصیات ساختمان پمپ

بدنه از جنس چدن
الکتروموتور القایی از نوع تک فاز دو قطب ۲۸۵۰ rpm
آب بند مکانیکی از جنس (کربن/سرامیک/NBR)
شفت از جنس فولاد ضد زنگ
دارای محافظ حرارتی
درجه حفاظتی IPX4
کلاس عایقی F

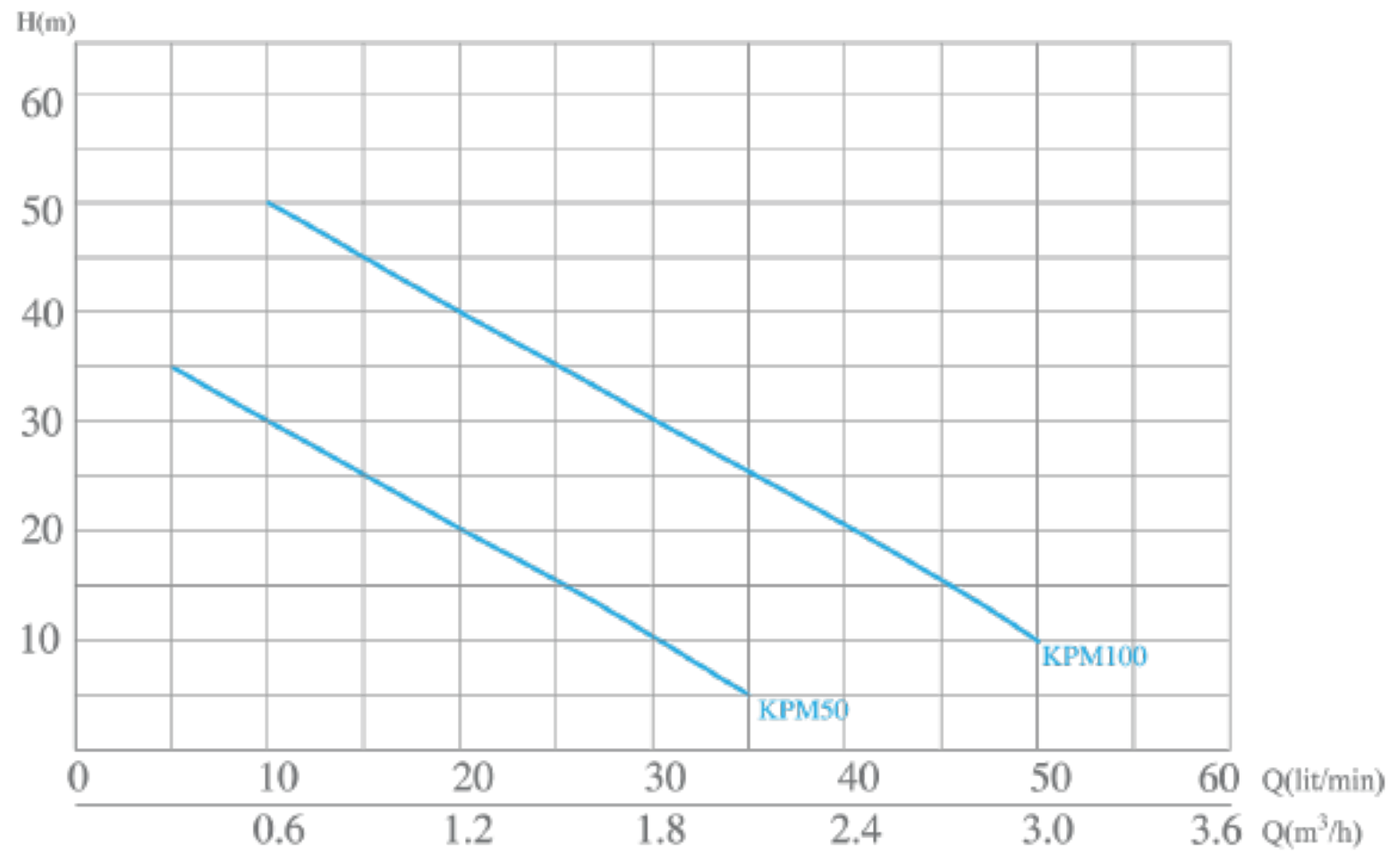

پمپ آب گریز از مرکز
Centrifugal Water Pump

مدل CM100

Model: CM100

Model Single Phase	Inlet/Outlet	Power		Q	m^3/h	0	1.2	1.8	2.4	3.0	3.6	4.2	4.8	5.4
		Hp	W		Lit/min	0	20	30	40	50	60	70	80	90
CM100	G1"/G1"	1	746	H	m	36	33	31	30	28	26	25	23	20

Dimensions

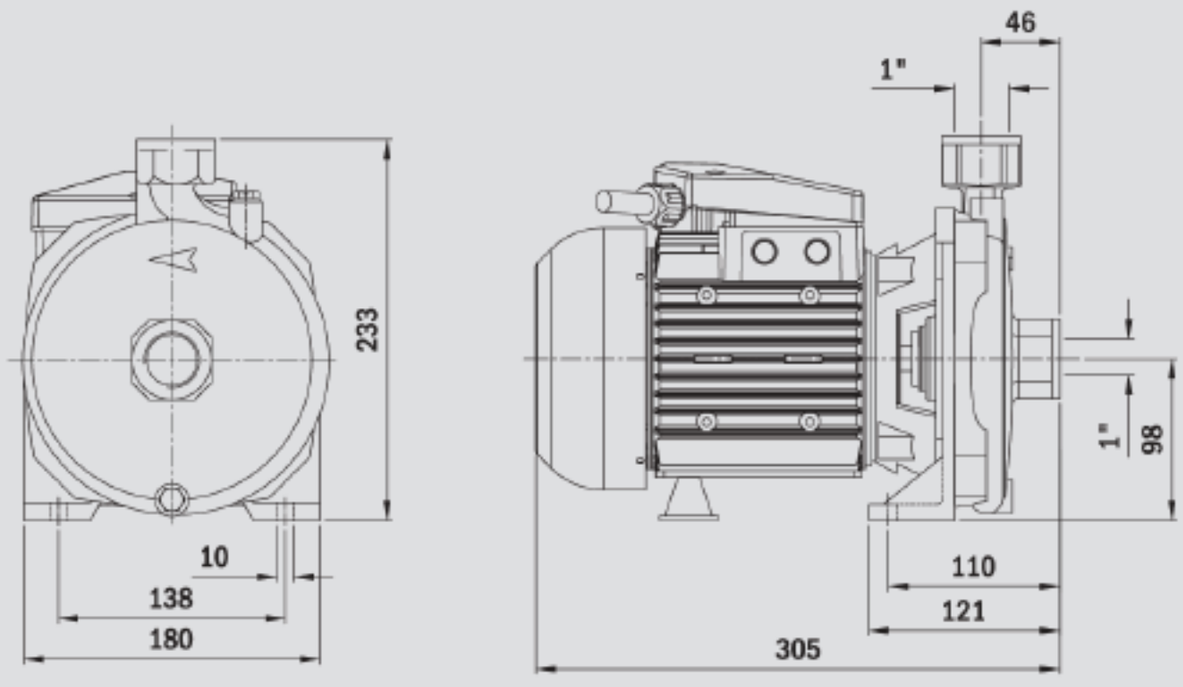

پمپ آب گریز از مرکز تک پروانه‌ای CM۱۰۰ طیف وسیعی از ظرفیت‌های مورد نیاز در مصارف خانگی، کشاورزی و صنعتی را پوشش می‌دهد. این پمپ‌ها در سیستم توزیع اتوماتیک با مخازن سایز کوچک و متوسط برای سیستم‌های آبیاری قطره‌ای و سیلابی در باغ‌ها و مصارف کشاورزی جهت افزایش فشار سیستم کانال‌ها کاربرد دارد. این نوع از پمپ‌ها قابل اطمینان، ساده و بی‌صدا هستند و هزینه نگهداری از آنها به مراتب پائین است.

شرایط کاری

حداکثر دمای مجاز محیط کار ٤٠ درجه سانتی گراد
حداکثر دمای مجاز سیال مصرفی ٦٠ درجه سانتی گراد
ظرفیت مکش مناسب در دبی های کم و زیاد
حداکثر قدرت مکش ٥ متر

خصوصیات ساختمان پمپ

بدنه از جنس چدن
الکتروموتور القایی از نوع تک فاز دو قطب ۲۸۵۰ rpm
آب بند مکانیکی از جنس (کربن/سرامیک/NBR)
شفت از جنس فولاد ضد زنگ
دارای محافظ حرارتی
درجه حفاظتی IPX4
کلاس عایقی F

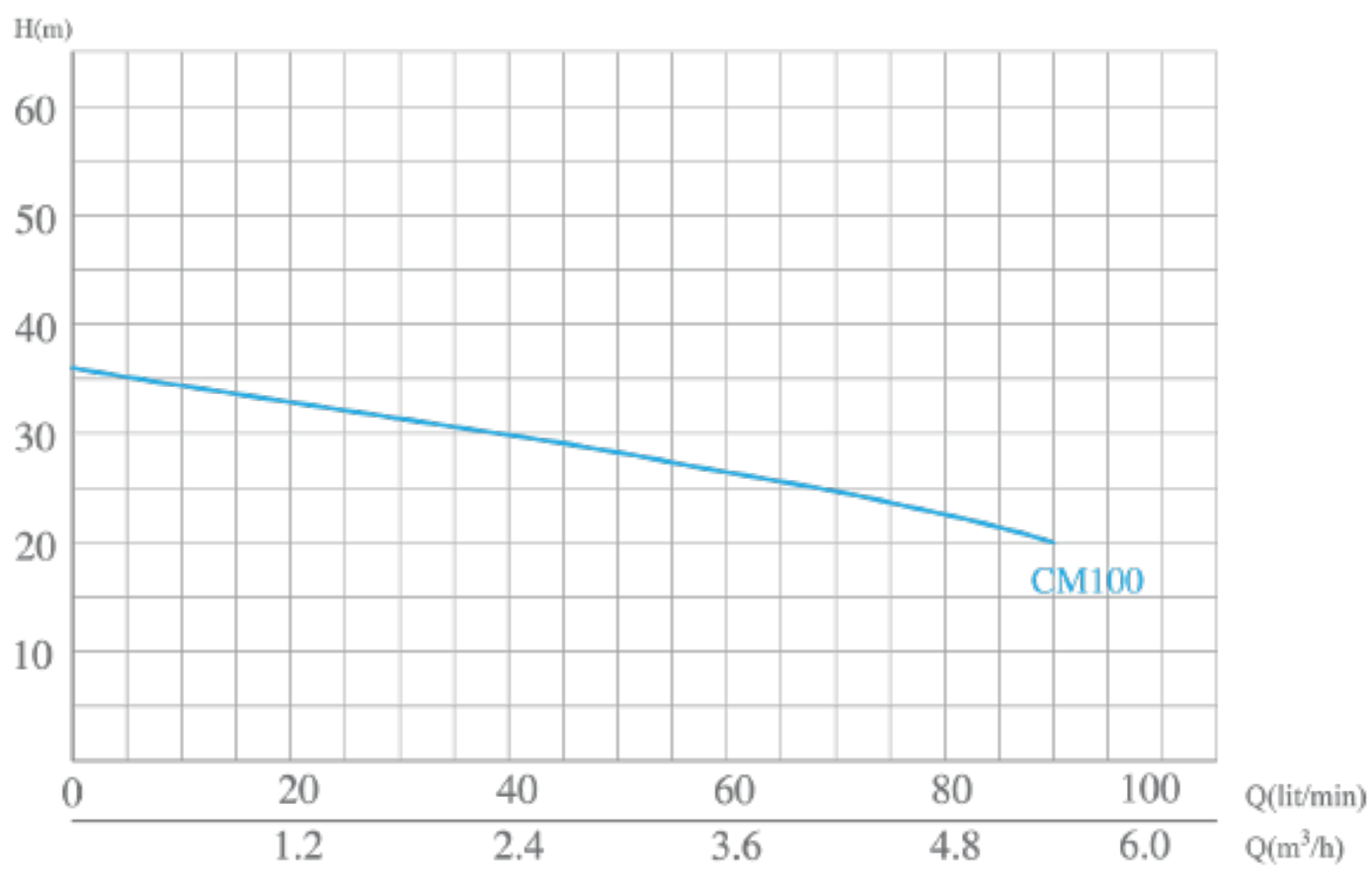

پمپ آب خودمکشی
Self-priming Water Pump

مدل CAM100

Model: CAM100

Model Single Phase	Inlet/Outlet	Power		Q	m^3/h	0	0.6	0.9	1.2	1.5	1.8	2.1	2.4	2.6
		Hp	W		Lit/min	0	10	15	20	25	30	35	40	43
CAM100	G1"/G1"	1	746	H	m	52	43	37	35	30	26	21	17	3.0

Dimensions

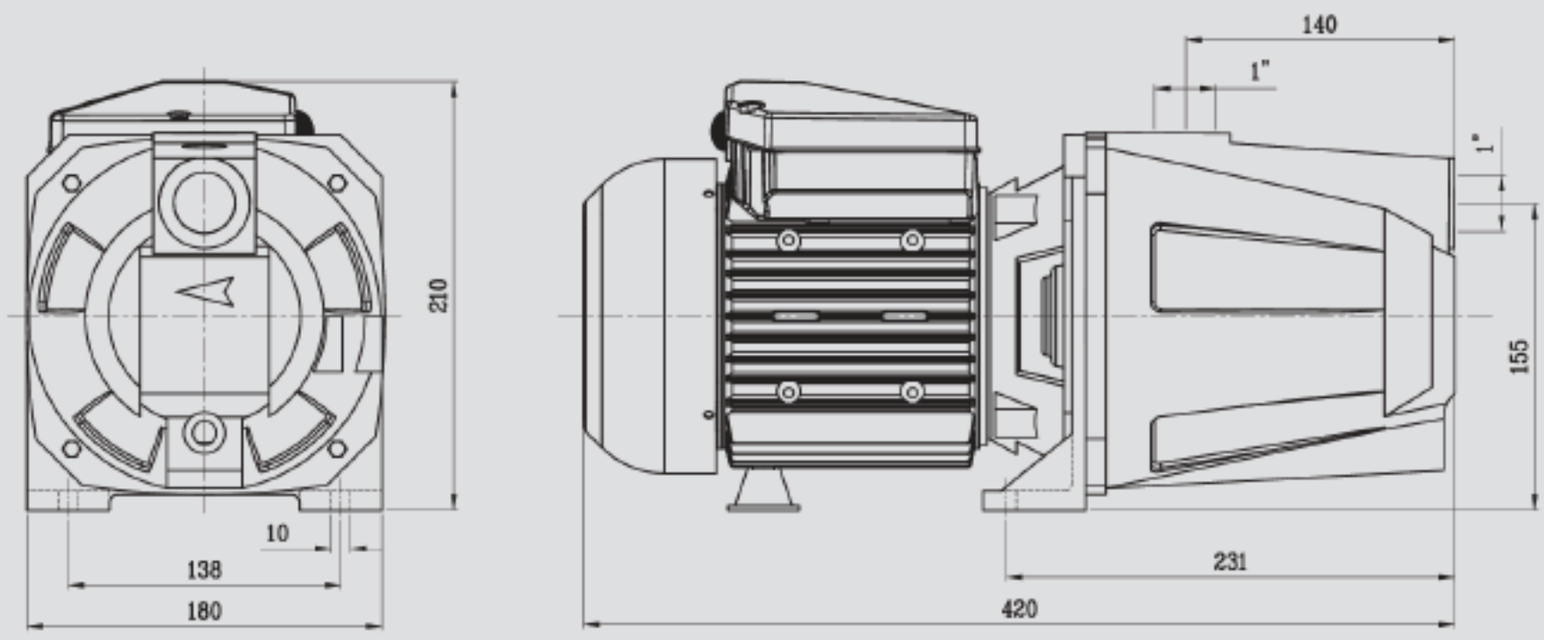

پمپ آب CAM ۱۰۰ علاوه بر عملکرد هیدرولیکی بالا، توان تامین فشار قابل توجهی را دارند. به همین دلیل این مدل پمپ گریز از مرکز قابلیت مکش حتی از آب های مخلوط با هوا را دارند. این پمپ برای مکش و توزیع آب از مخازن کوچک و متوسط در مصارف خانگی و کشاورزی مناسب می باشد.

شرایط کاری

حداکثر دمای مجاز محیط کار ٤٠ درجه سانتی گراد
حداکثر دمای مجاز سیال مصرفی ٦٠ درجه سانتی گراد
ظرفیت مکش مناسب در دبی های کم و زیاد
حداکثر قدرت مکش ۸ متر

خصوصیات ساختمان پمپ

بدنه از جنس چدن
الکتروموتور القایی از نوع تک فاز دو قطب ۲۸۵۰ rpm
آب بند مکانیکی از جنس (کربن/سرامیک/NBR)
شفت از جنس فولاد ضد زنگ
دارای محافظ حرارتی
درجه حفاظتی IPX4
کلاس عایقی F

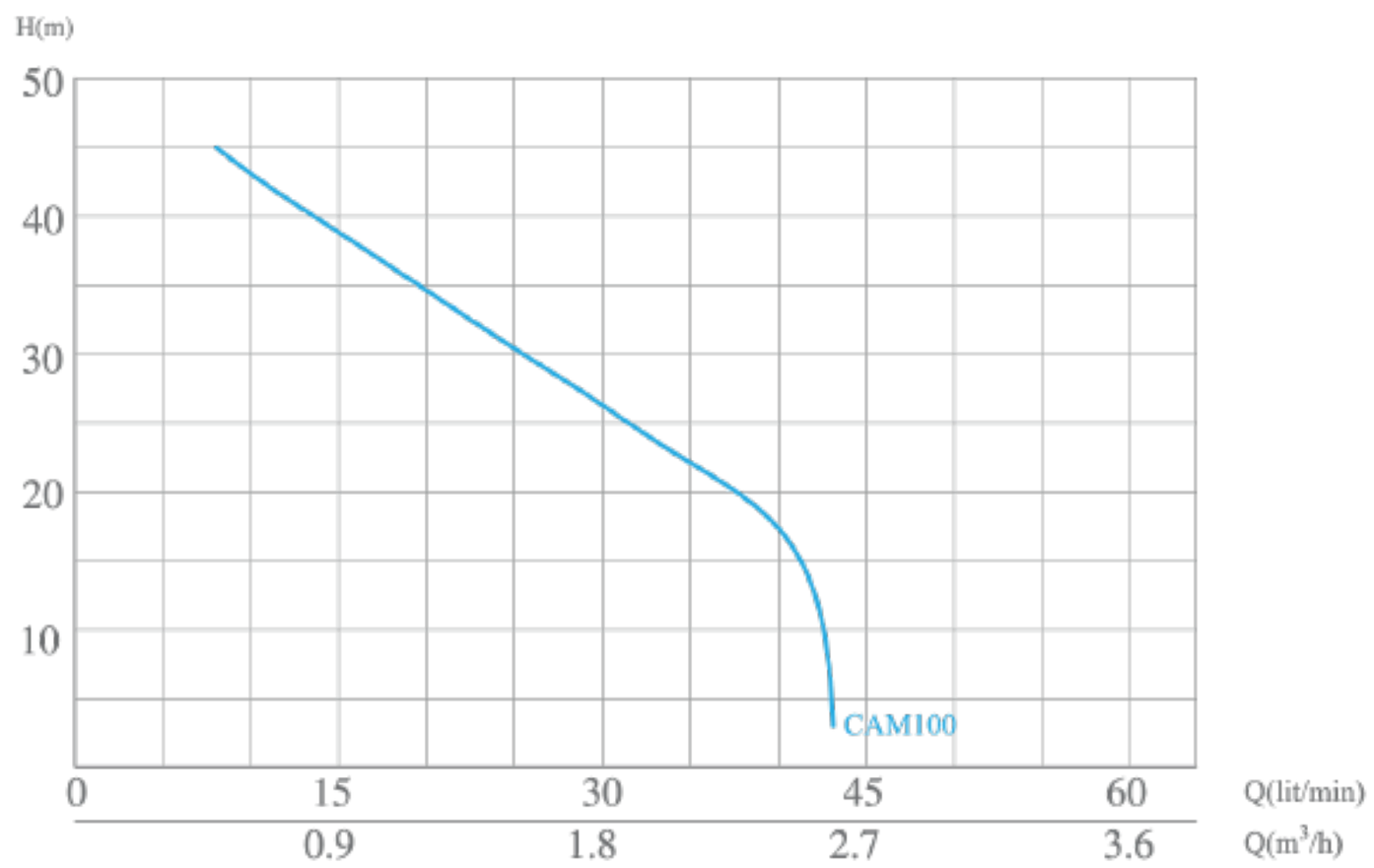

پمپ آب گریز از مرکز دوپروانه تکفاز

Single-phase Two-Impeller Centrifugal Water Pump

Model: CB160 — مدل CB160

Model: CB210 — مدل CB210

Model: CB310 — مدل CB310

Model Single Phase	Inlet/Outlet	Power Hp	Power KW	Q											
					m^3/h	0	1.2	1.8	2.4	3.0	3.6	4.2	4.8	5.4	6.0
					Lit/min	0	20	30	40	50	60	70	80	90	100
CB160	G11.4"/G1"	1.5	1.1	H	m	53	51	49	47	45	43	41	38	35	31
Model Single Phase	Inlet/Outlet	Power Hp	Power KW	Q											
					m^3/h	0	1.2	1.8	2.4	3.0	3.6	4.2	4.8	5.4	6.0
					Lit/min	0	20	30	40	50	60	70	80	90	100
CB210	G11.4"/G1"	2	1.5	H	m	60	56	54	52	50	48	45	43	40	37
Model Single Phase	Inlet/Outlet	Power Hp	Power KW	Q											
					m^3/h	0	1.2	1.8	2.4	3.0	3.6	4.2	4.8	5.4	6.0
					Lit/min	0	20	30	40	50	60	70	80	90	100
CB310	G11.4"/G1"	3	2.2	H	m	63	61	60	59	57	56	54	52	50	48

Dimensions

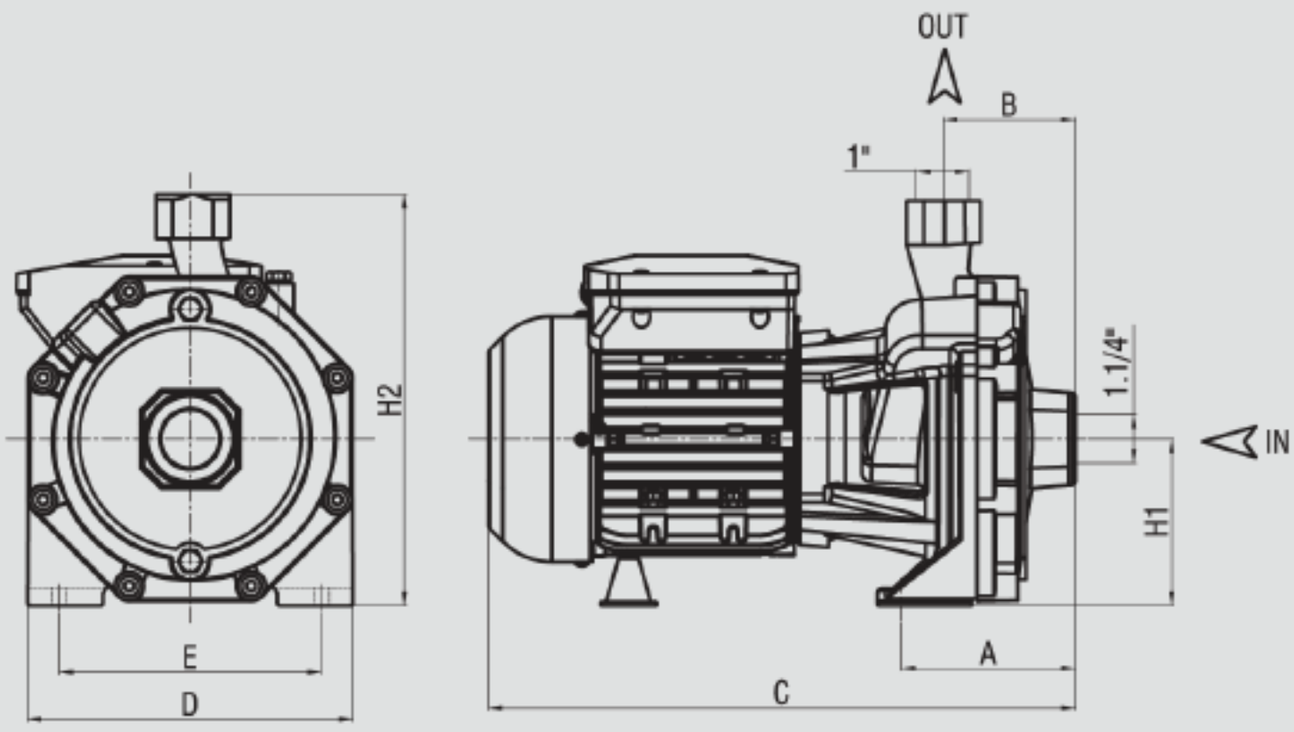

	A	B	C	D	E	H1	H2
CB160	115	83	380	212	170	109	267
CB210	115	83	380	212	170	109	267
CB310	115	83	422	212	170	109	267

پمپ آب گریز از مرکز, CB۱۶۰، CB۲۱۰ و CB۳۱۰ دو پروانه، طیف وسیعی از ظرفیت های مورد نیاز در مصارف خانگی، کشاورزی و صنعتی را پوشش می دهد. این پمپ ها دارای دو پروانه هستند که فشار قابل توجهی را برای سیال مصرفی تامین می کنند.

شرایط کاری

حداکثر دمای مجاز محیط کار ۴۰ درجه سانتی گراد
حداکثر دمای مجاز سیال مصرفی ۶۰ درجه سانتی گراد
حداکثر فشار عملکرد ۱۰ bar

خصوصیات ساختمان پمپ

بدنه از جنس چدن
الکتروموتور القایی از نوع تک فاز دو قطب ۲۸۵۰ rpm
آب بند مکانیکی از جنس (کربن/سرامیک/NBR)
شفت از جنس فولاد ضد زنگ
دارای محافظ حرارتی (به جز CB۳۱۰)
درجه حفاظتی IPX4
کلاس عایقی F

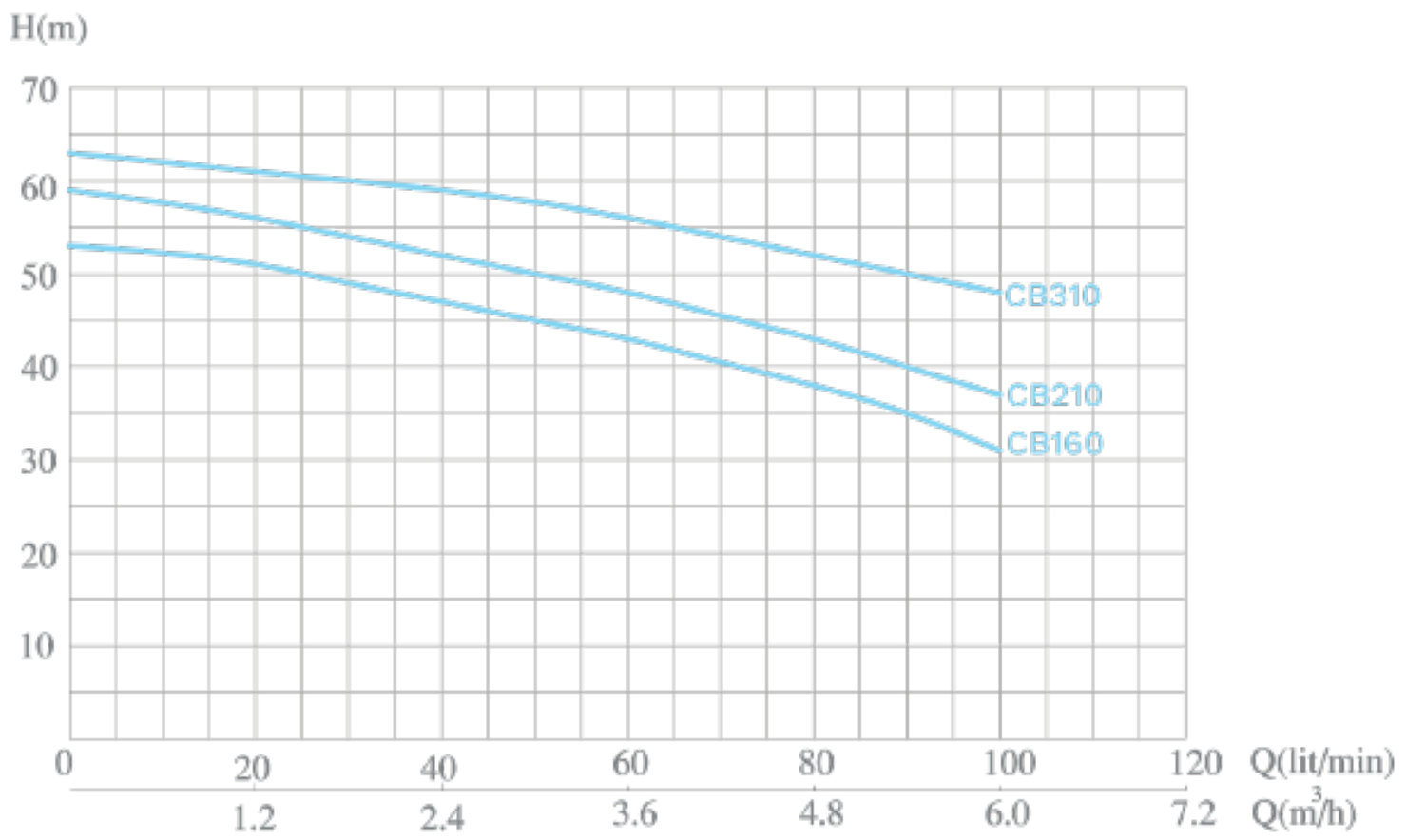

پمپ آب گریز از مرکز دوپروانه سه فاز

Three-phase Two-Impeller Centrifugal Water Pump

Model: CBT160 مدل CBT160

Model: CBT210 مدل CBT210

Model: CBT310 مدل CBT310

Model Three Phase	Inlet/Outlet	Power Hp	Power KW	Q										
					m^3/h	0	1.2	1.8	2.4	3.0	3.6	4.2	4.8	5.4	6.0
					Lit/min	0	20	30	40	50	60	70	80	90	100
CBT160	G1 1.4"/G1"	1.5	1.1	H	m	53	51	49	47	45	43	41	38	35	31
Model Three Phase	Inlet/Outlet	Power Hp	Power KW	Q	m^3/h	0	1.2	1.8	2.4	3.0	3.6	4.2	4.8	5.4	6.0
					Lit/min	0	20	30	40	50	60	70	80	90	100
CBT210	G1 1.4"/G1"	2	1.5	H	m	60	56	54	52	50	48	45	43	40	37
Model Three Phase	Inlet/Outlet	Power Hp	Power KW	Q	m^3/h	0	1.2	1.8	2.4	3.0	3.6	4.2	4.8	5.4	6.0
					Lit/min	0	20	30	40	50	60	70	80	90	100
CBT310	G1 1.4"/G1"	3	2.2	H	m	63	61	60	59	57	56	54	52	50	48

Dimensions

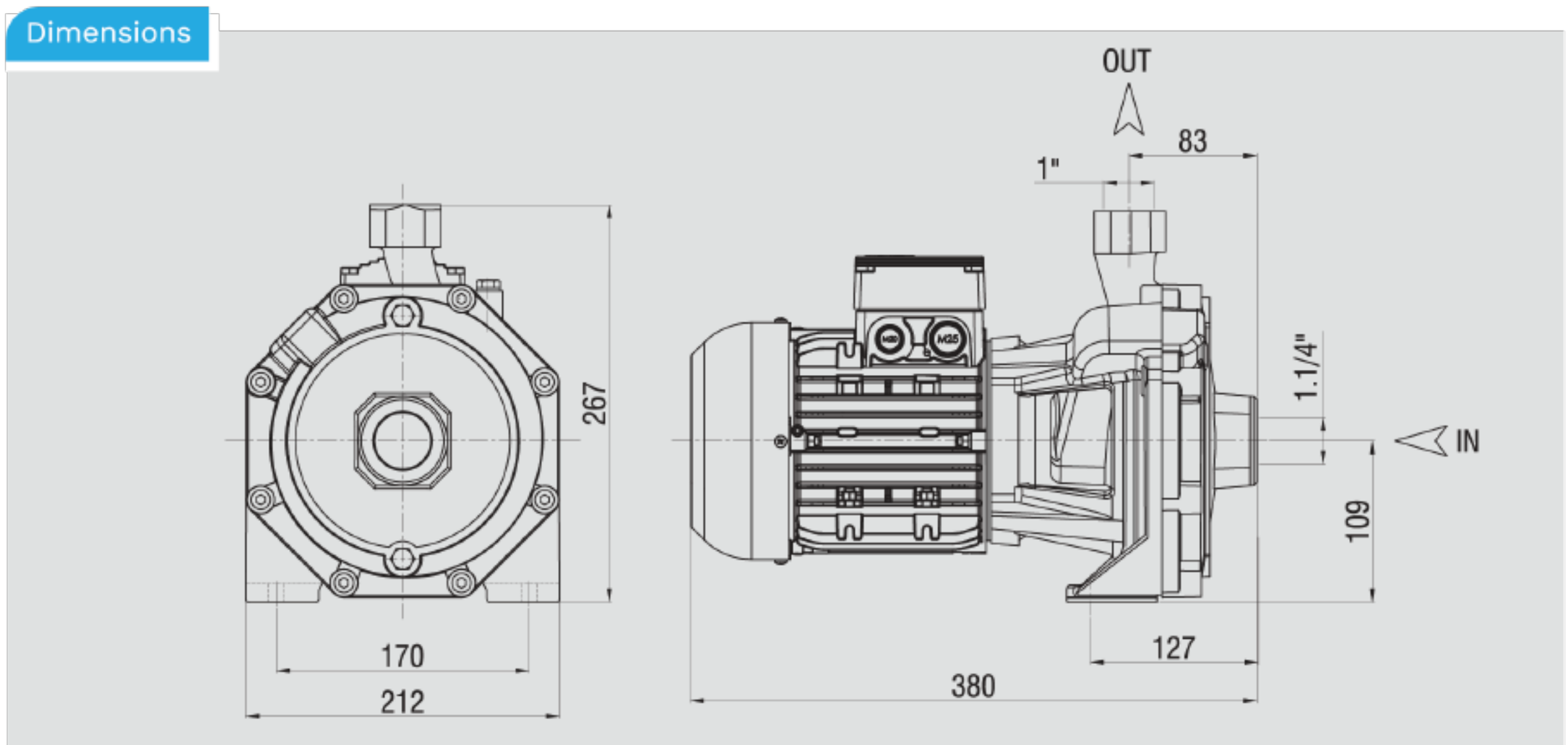

پمپ آب گریز از مرکز, CBT۱۶۰،CB۲۱۰ و CBT۳۱۰ دو پروانه، طیف وسیعی از ظرفیت های مورد نیاز در مصارف خانگی، کشاورزی و صنعتی را پوشش می دهد. این پمپ ها دارای دو پروانه هستند که فشار قابل توجهی را برای سیال مصرفی تامین می کنند.

شرایط کاری

حداکثر دمای مجاز محیط کار ٤٠ درجه سانتی گراد
حداکثر دمای مجاز سیال مصرفی ٦٠ درجه سانتی گراد
حداکثر فشار عملکرد ۱۰ bar

خصوصیات ساختمان پمپ

بدنه از جنس چدن
الکتروموتور القایی از نوع سه فاز دو قطب ۲۸۵۰ rpm
آب بند مکانیکی از جنس (کربن/سرامیک/NBR)
شفت از جنس فولاد ضد زنگ
درجه حفاظتی IPX4
کلاس عایقی F

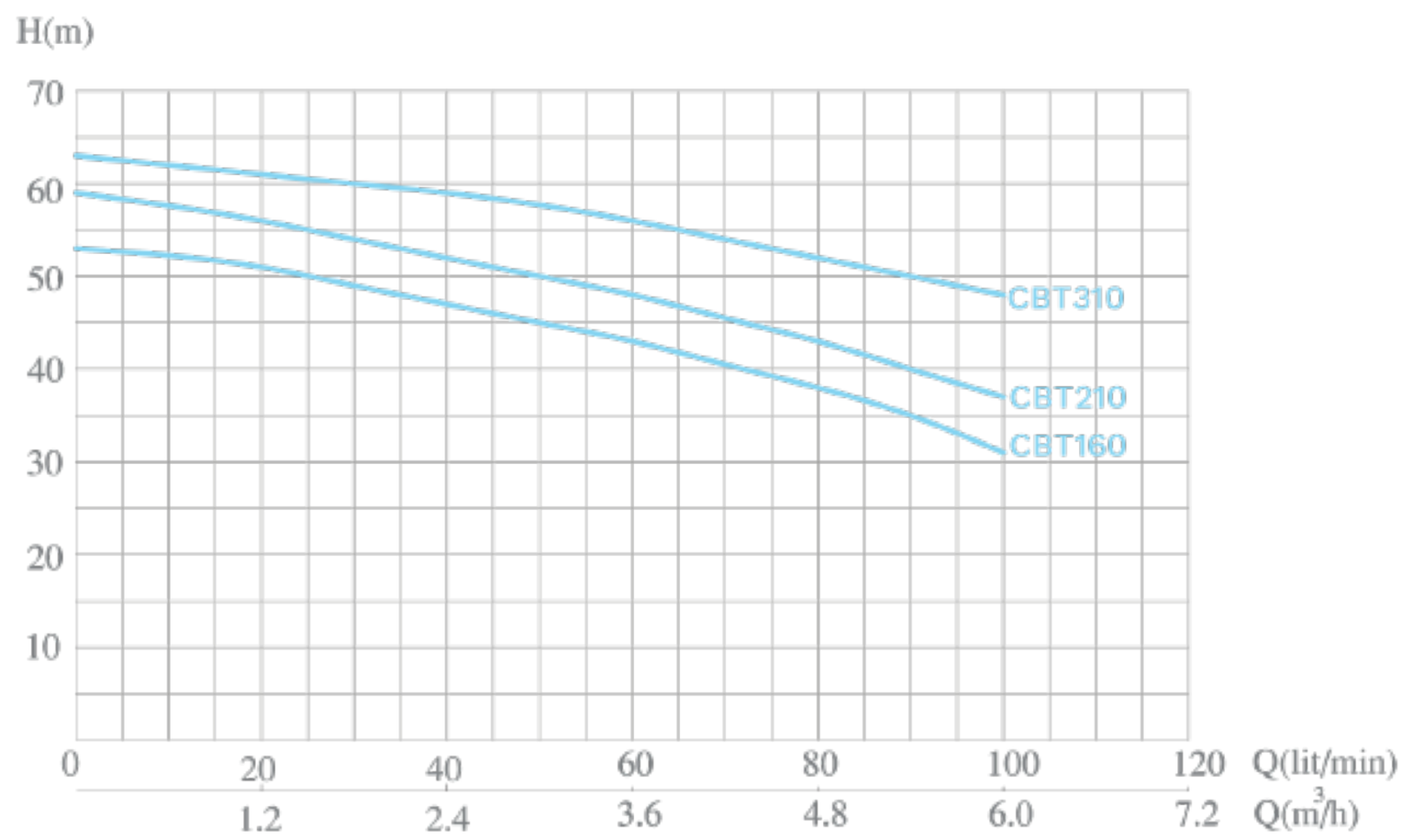

پمپ سیرکوله

Circulating Pump

Water Pumps

پمپ سیرکوله
Circulating Pump

1/6 HP, 1/3 HP, 1/2 HP, 3/4 HP, 1 HP

مجهز به ترموگارد

یاتاقان	خازن	جهت گردش	درجه حفاظت	کلاس عایقی	جریان	سرعت	توان خروجی	ولتاژ	فرکانس	تعداد فاز	تیپ موتور
	µF				A	rpm	HP	V	Hz		
بلبرینگ	8	C.W	22	B	1	1380	1/6	220	50	1	16960
	12	C.C.W			1.7	1400	1/3				16930
	12	C.C.W			2.2	1375	1/2				16920
	18	C.C.W			4	1425	3/4				16940
	18	C.C.W			5	1400	1				16941

Dimensions

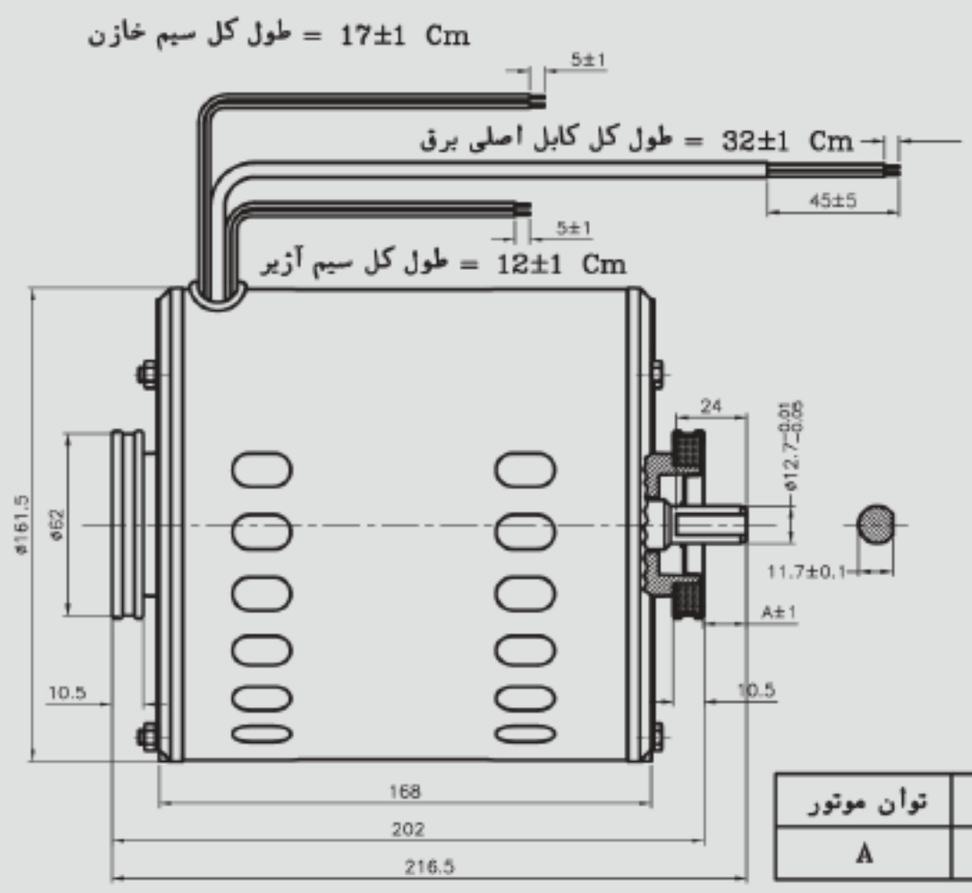

توان موتور	1/2 ,1/3 hp	1/6 HP
A	15.5	11.5

پمپ سیرکوله
Circulating Pump

1/12 HP

مجهز به ترموگارد

تیپ موتور	تعداد فاز	فرکانس Hz	ولتاژ V	توان خروجی HP	سرعت rpm	جریان A	کلاس عایقی	درجه حفاظت	جهت گردش	خازن µF	یاتاقان
27120-A	1	50	220	1/12	1350	0.7	B	20	C.W	7	بوش
27120-B				1/12	1350	0.55			C.W	5	

Dimensions

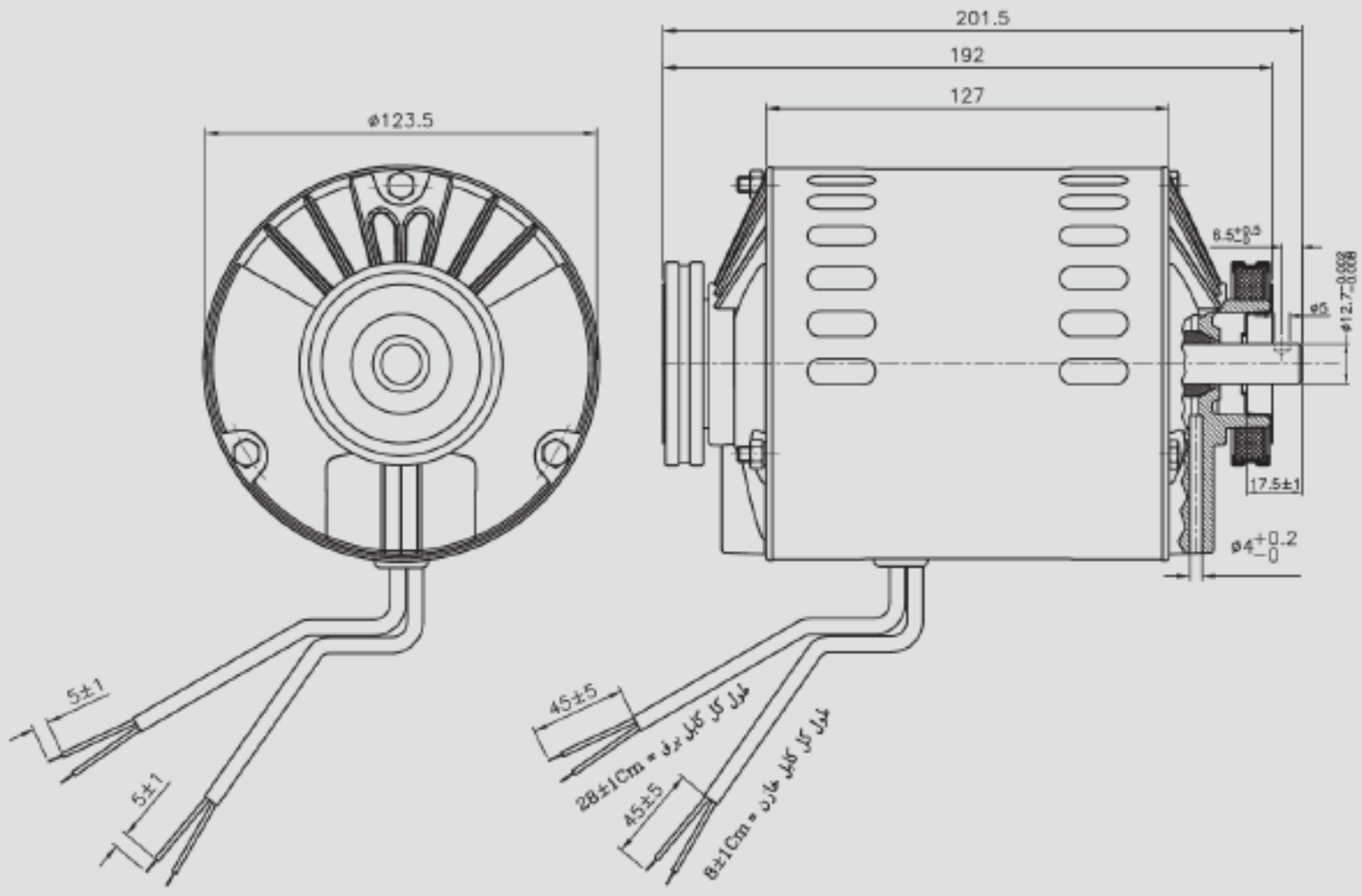

Spare Parts

لیست قطعات یدکی

Water Pumps

پمپ آب محیطی
Peripheral Water Pump

Model: KPM 50, KPM 100

شماره قطعات	نام قطعات	شماره قطعات	نام قطعات	شماره قطعات	نام قطعات
1	فریم	13	پیچ کاور پروانه	25	براکت (واسطه)
2	استاتور	14	تخته ترمینال	26	مکانیکال سیل
3	شفت	15	پیچ تخته ترمینال	27	واشر استیل
4	روتور	16	قاب خازن پلاستیکی	28	خار چشمی (فنری)
5	بلبرینگ	17	خازن	29	پروانه
6	درپوش عقب	18	بست کابل ورودی	30	اورینگ
7	واشر موجی	19	پیچ	31	کیسینگ (کلگی)
8	درپوش پلاستیکی(CAP)	20	درپوش ترمینال باکس	32	پیچ کلگی
9	پیچ هواگیری	21	مهره عبور کابل	33	واشر آلومینیومی
10	پیچ الکتروموتور	22	پایه آلومینیومی		
11	پروانه خنک کن	23	پیچ پایه آلومینیومی		
12	کاور پروانه	24	واشر لاستیکی		

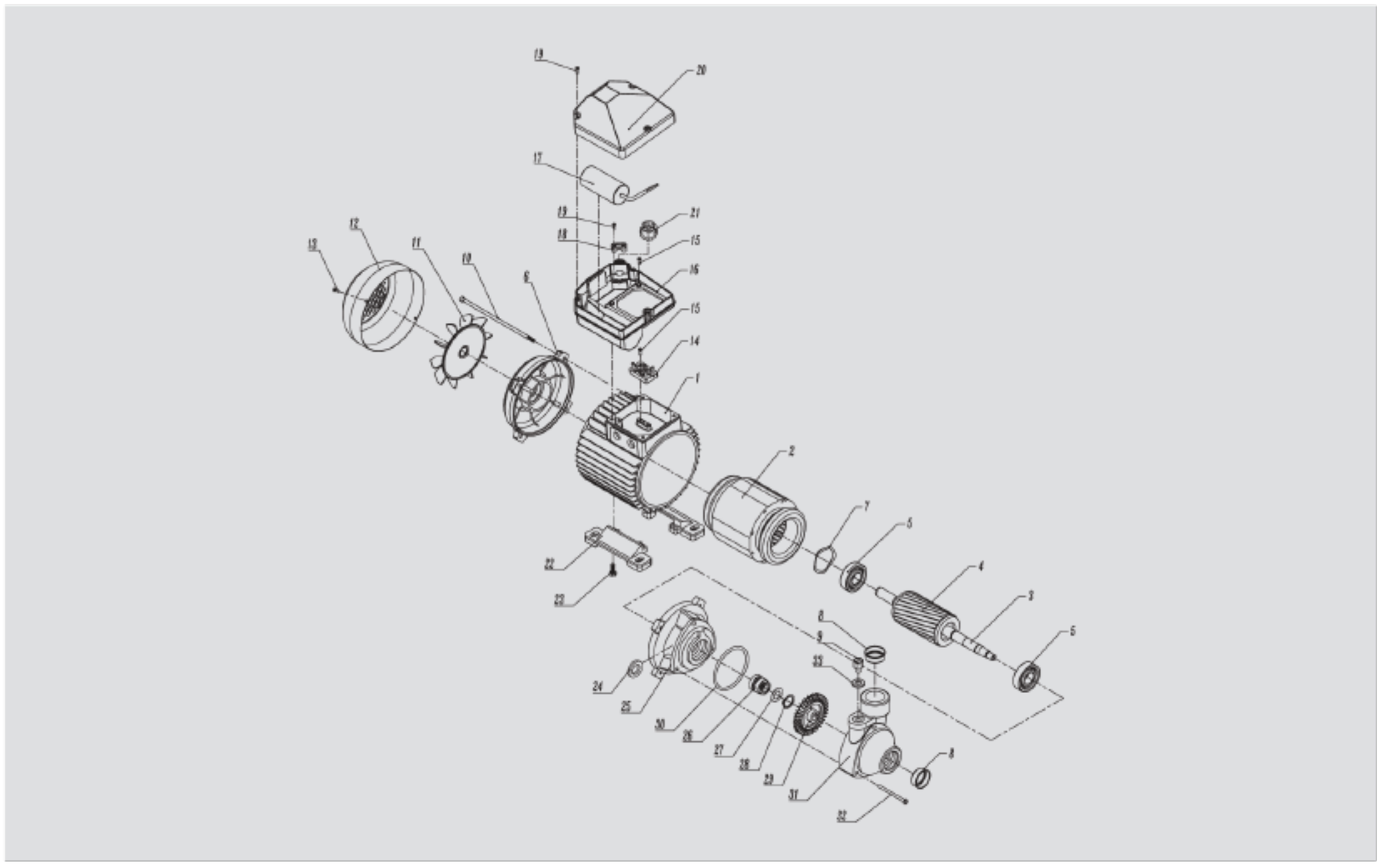

پمپ آب گریز از مرکز
Centrifugal Water Pump

Model: CM 100

شماره قطعات	نام قطعات	شماره قطعات	نام قطعات	شماره قطعات	نام قطعات
1	فریم	13	پیچ کاور پروانه	25	اورینگ
2	استاتور	14	تخته ترمینال	26	پروانه
3	شفت	15	پیچ تخته ترمینال	27	کیسینگ (کلگی)
4	روتور	16	ترمینال باکس	28	واشر آلومینیومی
5	بلبرینگ	17	خازن	29	پیچ تخلیه
6	درپوش عقب	18	بست کابل ورودی	30	پیچ هواگیری
7	واشر موجی	19	پیچ	31	درپوش پلاستیکی(CAP)
8	واشر لاستیکی	20	درپوش ترمینال باکس	32	پیچ کلگی
9	براکت (واسطه)	21	مهره عبور کابل	33	پایه مخروطی پلاستیکی
10	پیچ موتور	22	مکانیکال سیل	34	پیچ پایه مخروطی پلاستیکی
11	پروانه خنک کن	23	واشر استیل		
12	کاور پروانه	24	خار چشمی (فنری)		

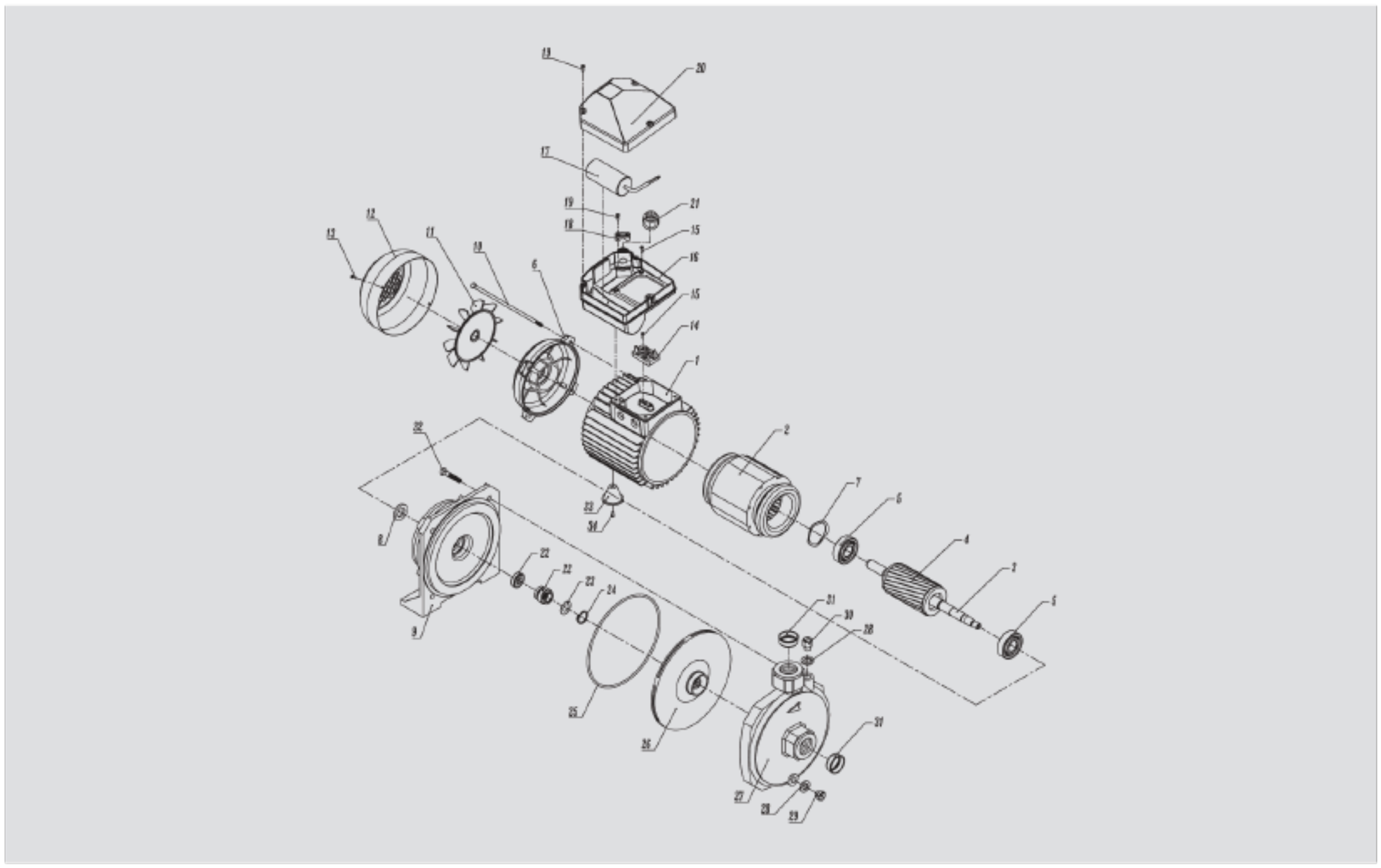

پمپ آب خودمکشی
Self-priming Water Pump

Model: CAM 100

شماره قطعات	نام قطعات	شماره قطعات	نام قطعات	شماره قطعات	نام قطعات
1	فریم	13	پیچ کاور پروانه	25	دفیوزر
2	استاتور	14	تخته ترمینال	26	اورینگ
3	شفت	15	پیچ	27	لوله ونتوری
4	روتور	16	ترمینال باکس	28	نازل
5	بلبرینگ	17	خازن	29	اورینگ
6	درپوش عقب	18	بست کابل ورودی	30	کیسینگ (کلگی)
7	واشر موجی	19	پیچ	31	واشر آلومینیومی
8	واشر لاستیکی	20	درپوش ترمینال باکس	32	پیچ تخلیه هوا
9	براکت (واسطه)	21	مهره عبور کابل	33	درپوش پلاستیکی (CAP)
10	پیچ الکتروموتور	22	مکانیکال سیل	34	پایه مخروطی پلاستیکی
11	پروانه خنک کن	23	واشر استیل	35	پیچ پایه مخروطی پلاستیکی
12	کاور پروانه	24	پروانه		

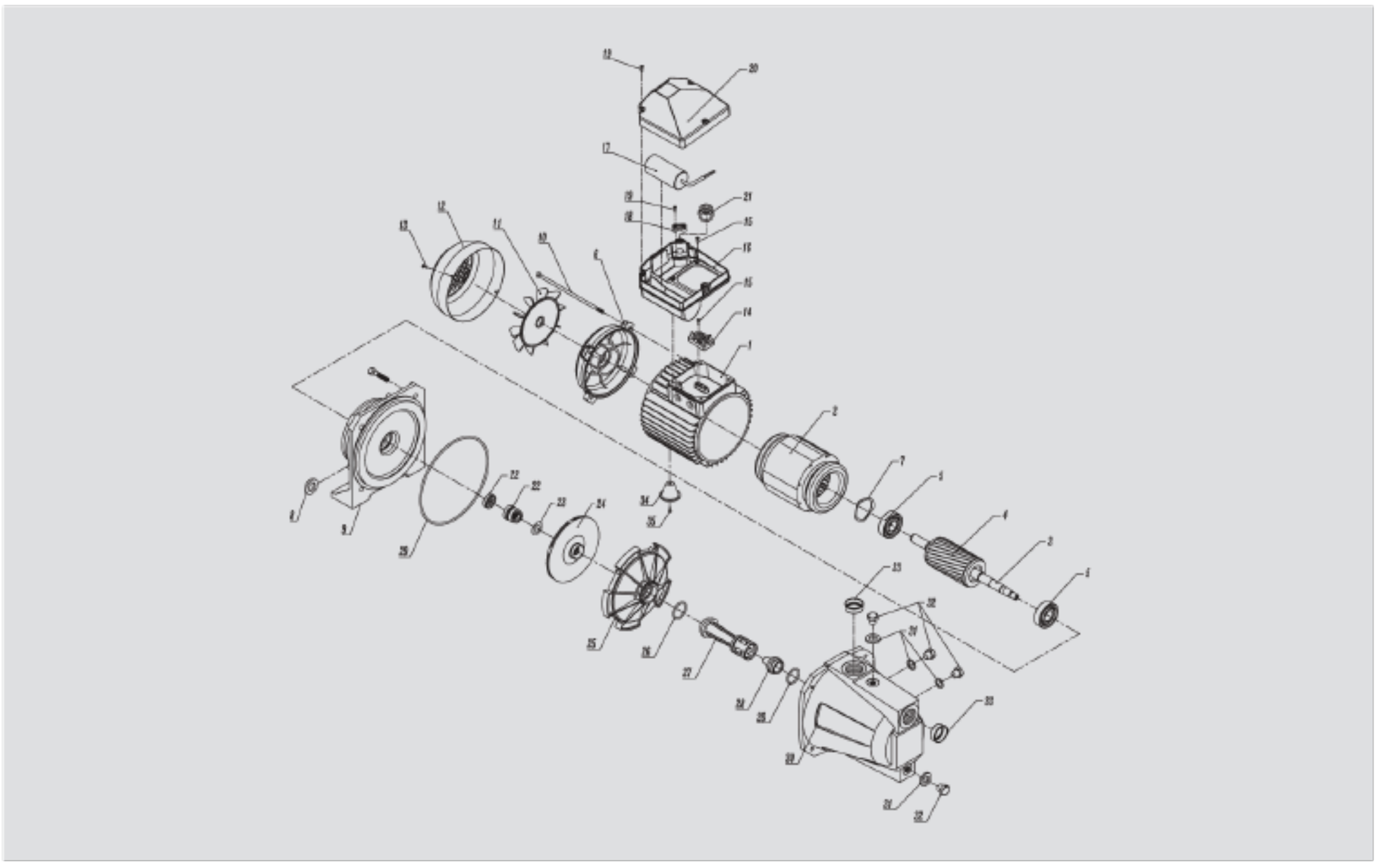

پمپ آب گریز از مرکز دوپروانه تکفاز

Single-phase Two-Impeller Centrifugal Water Pump

Model: CB 160, CB 210, CB 310

شماره قطعات	نام قطعات	شماره قطعات	نام قطعات	شماره قطعات	نام قطعات
1	فریم	13	پیچ	25	پروانه آب پخش کن عقب
2	استاتور	14	تخته ترمینال	26	دیسک جدا کننده
3	شفت	15	پیچ	27	پروانه آب پخش کن جلو
4	روتور	16	قاب خازن	28	واشر آب بندی
5	بلبرینگ	17	خازن	29	کیسینگ (کلگی) پمپ
6	درپوش	18	کابل گیر قاب خازن	30	پیچ الکتروموتور
7	واشر موجی	19	پیچ	31	واشر آلومینیومی
8	واشر لاستیکی	20	درپوش قاب خازن	32	پیچ تخلیه و هواگیری
9	براکت (واسطه) پمپ	21	مهره قاب خازن	33	درپوش های ورودی و خروجی پمپ
10	پیچ الکتروموتور	22	نافی (سیل)	34	پایه مخروطی
11	پروانه خنک کن	23	بوش فاصله	35	پیچ پایه موتور
12	کاور پروانه خنک کن	24	خار پروانه آب پخش کن		

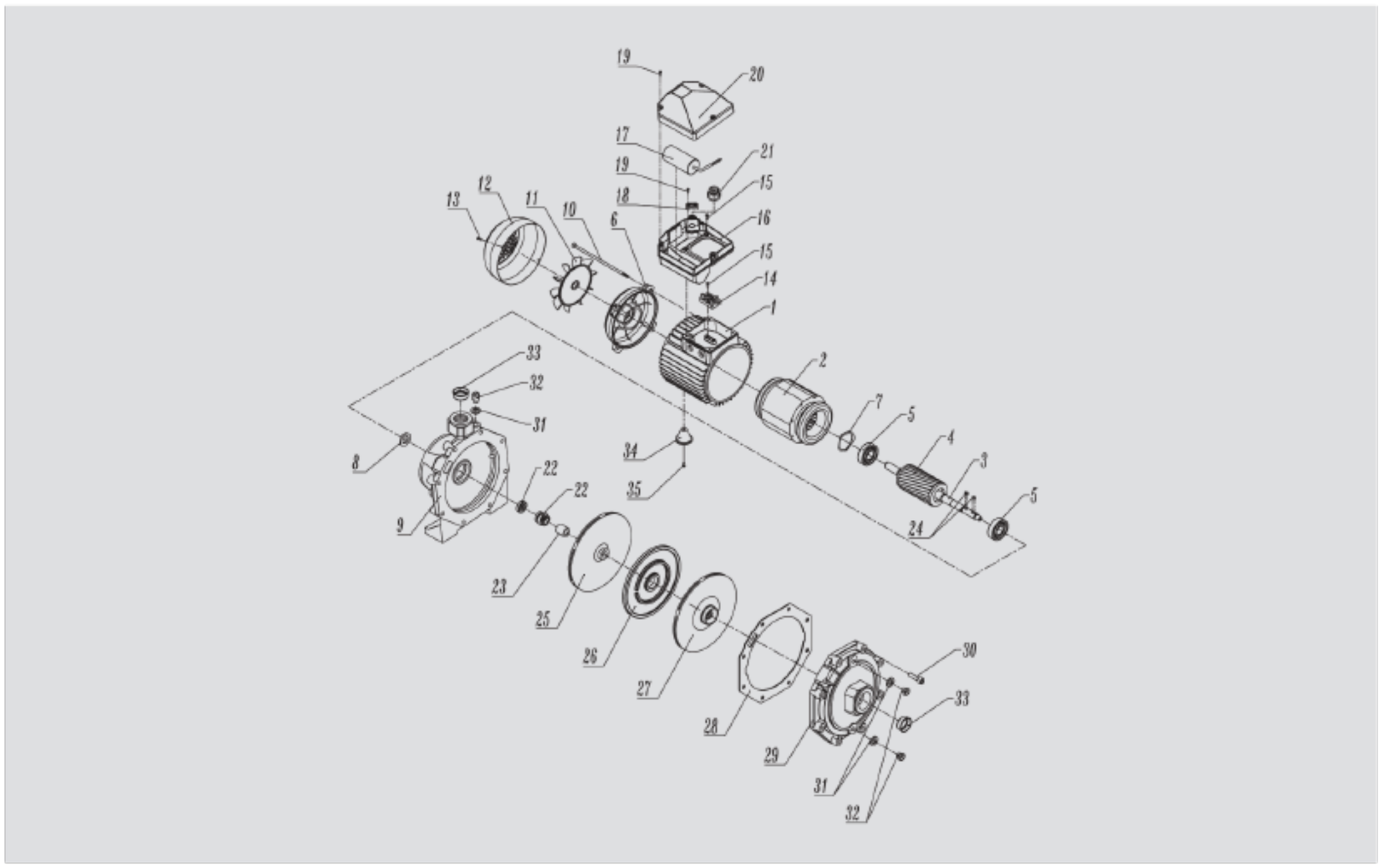

پمپ آب گریز از مرکز دوپروانه سه فاز

Three-phase Two-Impeller Centrifugal Water Pump

Model: CBT 160, CBT 210, CBT 310

شماره قطعات	نام قطعات	شماره قطعات	نام قطعات	شماره قطعات	نام قطعات
1	براکت (واسطه)	13	واشر	25	پروانه خنک کن
2	لاستیک آب بندي	14	پیچ	26	یقه‌گی پروانه
3	مکانیکال سیل	15	واشر لاستیکی	27	کاور پروانه خنک کن
4	بوش فاصله	16	روتور شفت خورده با بلبرینگ	28	پیچ کاور پروانه خنک کن
5	پروانه آب پخش کن (چپ)	17	خار تخت	29	لاستیک درزگیر
6	دیسک	18	پیچ پایه	30	واشر فنری
7	پروانه آب پخش کن (راست)	19	پایه مخروطی	31	پیچ ارت
8	مهره قفلي	20	استاتور فریم خورده	32	تخته ترمینال
9	کیسینگ (کلگي)	21	عبور کابل	33	واشرخاردار
10	درپوش ورودي و خروجي	22	واشر موجی	34	پیچ تخته ترمینال
11	پیچ هواگیري و تخلیه	23	درپوش عقب	35	درپوش ترمینال باکس
12	واشر آلومینیومي	24	پیچ الکتروموتور	36	پیچ درپوش ترمینال باکس

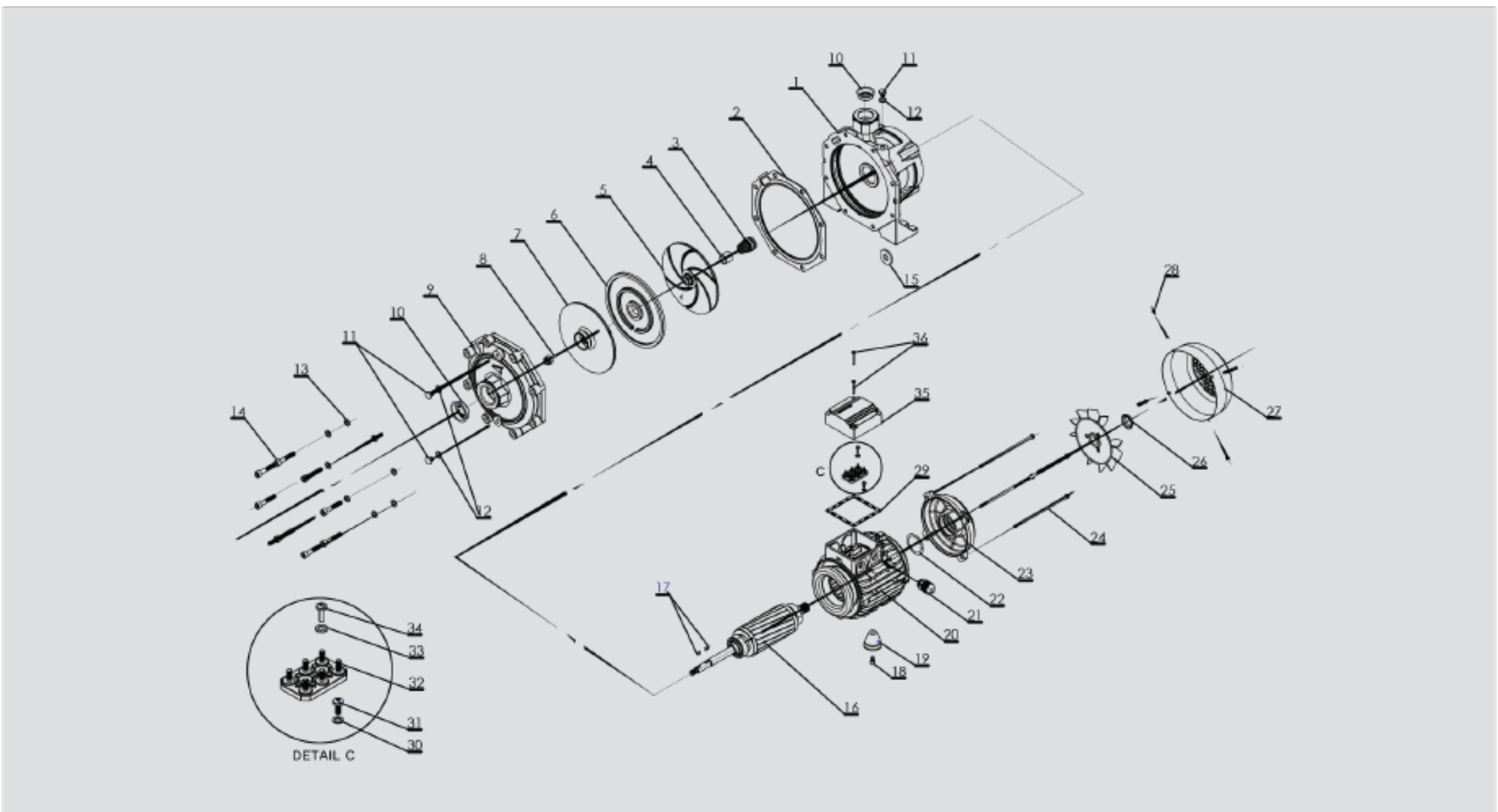

پمپ سیرکوله
Circulating Pump

1/6 HP, 1/3 HP, 1/2 HP, 3/4 HP, 1 HP

شماره قطعات	نام قطعات	شماره قطعات	نام قطعات
1	استاتور با فریم	13	پیچ الکتروموتور
2	شفت	14	عبور کابل
3	روتور		
4	خار چشمی		
5	بلبرینگ		
6	واشر موجی		
7	درپوش جلو		
8	درپوش عقب		
9	لرزه گیر درپوش		
10	رینگ لرزه گیر درپوش		
11	داست کپ سوراخ دار		
12	داست کپ بدون سوراخ		

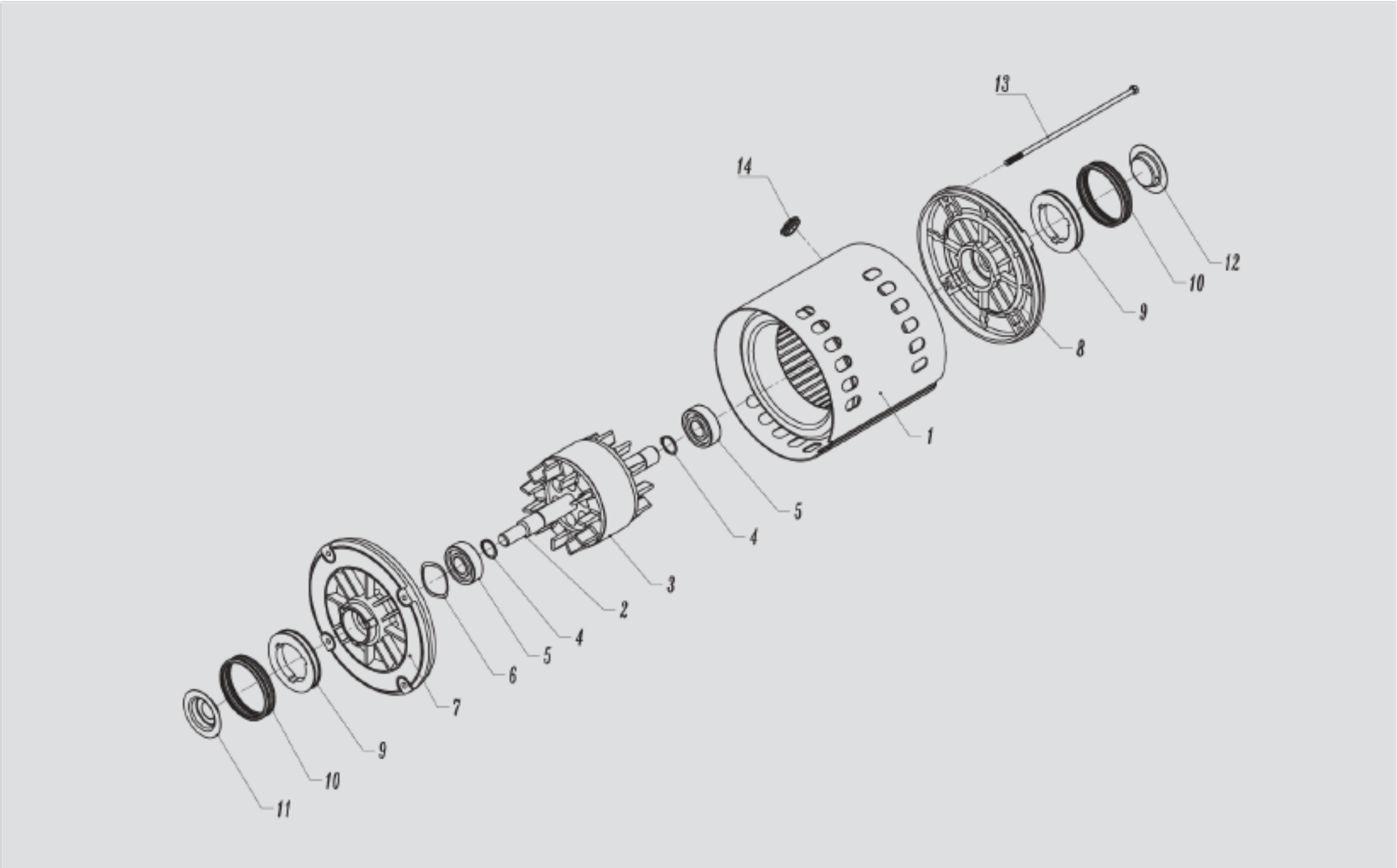

پمپ سیرکوله
Circulating Pump

1/12 HP

شماره قطعات	نام قطعات	شماره قطعات	نام قطعات
1	استاتور با فریم	13	داست کپ بدون سوراخ
2	واشر پلاستیکی	14	عبور کابل
3	نگهدارنده فلزی	15	داست کپ سوراخ دار
4	واشر فنری	16	پیچ الکتروموتور
5	نگهدارنده بوش	17	خارچشمی
6	بوش	18	فن خنک کن کوچک
7	نمد	19	شفت
8	درپوش	20	روتور
9	واشر خاردار	21	فن خنک کن بزرگ
10	مهره		
11	لرزه گیر درپوش		
12	رینگ لرزه گیر درپوش		

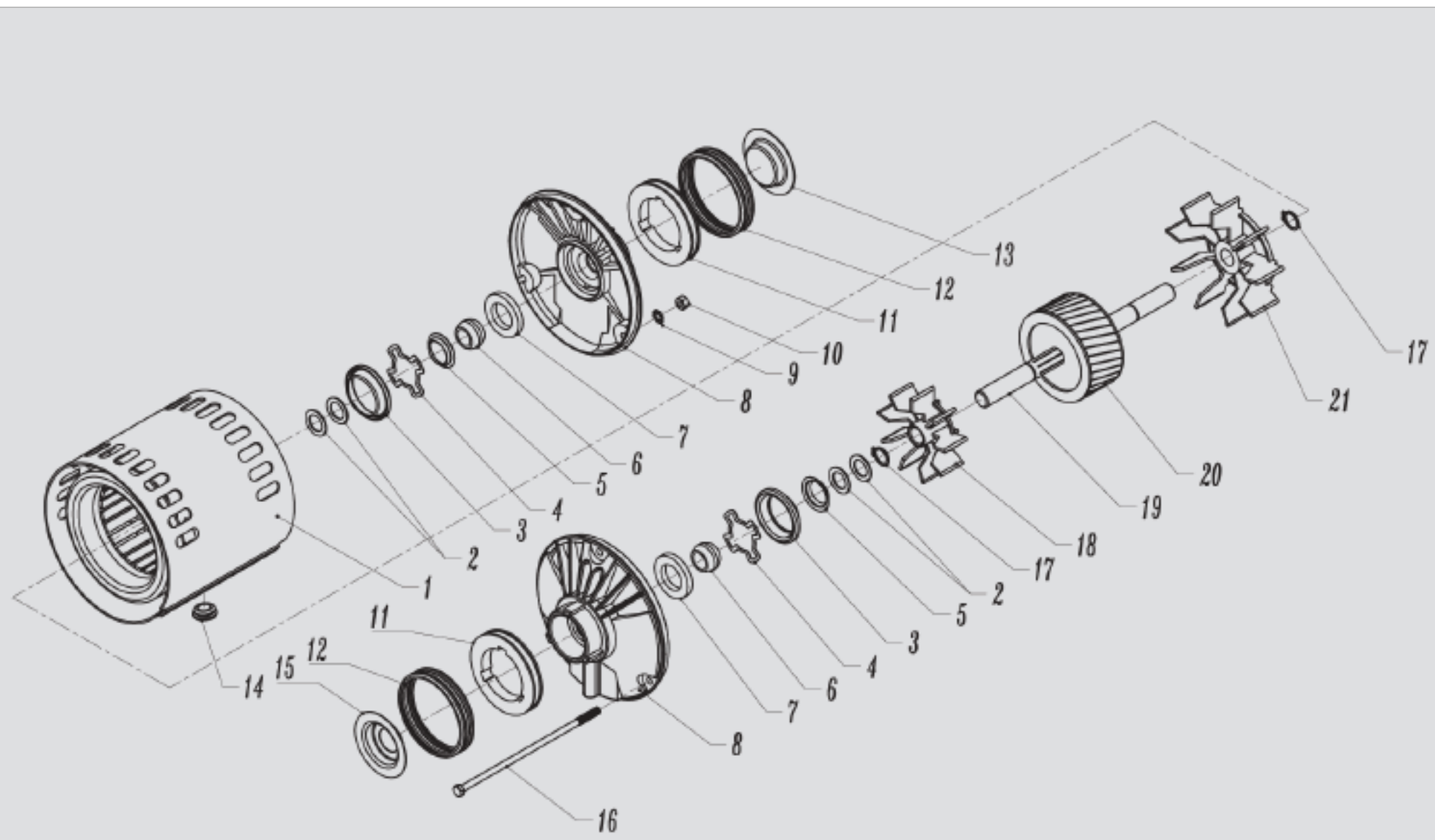

درباره الکتروموتورهای مشعل

مشعل از مهمترین اجزای تشکیل دهنده یك سیستم گرمایشی است که به منظور تأمین گرما در این سیستم نصب می‌شود. این قطعه با ترکیب هوا و ماده سوختنی(گاز، گازوئیل و مازوت) و شعله ورسازی این ترکیب، انرژی حاصل از احتراق سوخت فسیلی را به انرژی حرارتی تبدیل می‌کند. انرژی تولید شده توسط مشعل در محفظه احتراق (بویلر یا دیگ) از طریق روش هایی نظیر جا به جایی و تشعشع به محیط اطراف منتقل می شود. از مهم ترین کاربردهای مشعل می‌توان به گرم کردن مایعات ، تأمین حرارت و گرما جهت مصارف صنعتی، حرارت دهی مستقیم و تبدیل آب به بخار اشاره کرد. هوای مورد نیاز جهت احتراق و پرتاب شعله در مشعل، توسط یك فن گریز از مرکز که روی محور الکتروموتور نصب می گردد تأمین می شود. الکتروموتور مشعل‌ها بر اساس ظرفیت و حجم هوای مورد نیاز به صورت تکفاز یا سه‌فاز با سرعت مناسب مورد بهره برداری قرار میگیرند.

شرکت الکتروژن تولید الکتروموتورهای مشعل را از سال ۱۳۷۵ آغاز کرد. این الکتروموتورها در دو تیپ با عناوین HA و HN تولید و به بازار مصرف عرضه می شوند. توان الکتروموتورهای تکفاز تولید شده در این مجموعه از ۵۰ تا ۵۵۰ وات متغیر است و در مدل سه‌فاز با توان ۷۵۰ تولید می‌شوند. در این بین فلنج الکتروموتورهای تیپ HA با توجه به نیاز مصرف کننده در چهار مدل مختلف و در تیپ HN در دو نوع طراحی شده است. درپوش عقب این محصولات نیز با مدنظر قرار دادن نوع سوخت مصرفی، در دو نوع گازی و گازوئیلی طراحی می‌شود. نوع گازوئیلی این الکتروموتورها قابلیت نصب پمپ گازوئیل بر روی الکتروموتور را داراست. محصولات این خانواده تحت لیسانس شرکت HANNING آلمان طراحی و تولید می‌شوند.

Burner Motors

درباره الکتروموتورهای مشعل

نقشه های ابعادی

لیست قطعات یدکی

الکتروموتور مشعل
Burner Motor

سری HA
HA series

یاتاقان	جهت گردش	درجه حفاظت	کلاس عایقی	جریان	سرعت	توان خروجی	ولتاژ	فرکانس	تعداد فاز	تیپ موتور	نام تجاری	تیپ موتور
		IP		A	rpm	W	V	Hz				
بلبرینگ	C.W/C.C.W	40	B	0.35	2850	40-60	220/230	50	1	14500	HA630	خازن دائم
بلبرینگ	C.W/C.C.W	40	B	1	2750	90-125	220/230	50	1	14900	HA635	
بلبرینگ	C.W/C.C.W	40	B	1.5	2770	150-175	220/230	50	1	14150	HA650	
بلبرینگ	C.W/C.C.W	40	B	1.8-2.0	2700	240-300	220/230	50	1	14240	HA665	

الکتروموتور مشعل
Burner Motor

سری HN
HN series

تیپ موتور	نام تجاری	تیپ موتور	تعداد فاز	فرکانس Hz	ولتاژ V	توان خروجی W	سرعت rpm	جریان A	کلاس عایقی	درجه حفاظت IP	جهت گردش	یاتاقان
خازن دائم	HN650	15370	1	50	220/230	370	2700	2.5	B	40	C.W/C.C.W	بلبرینگ
	HN660	15450	1	50	220/230	450	2700	3	B	40	C.W/C.C.W	بلبرینگ
	HN670	15550	1	50	220/230	550	2750	3.6	B	40	C.W/C.C.W	بلبرینگ
القایی سه فاز	HN680	15750	3	50	380Y	750	2850	1.7	B	40	C.W/C.C.W	بلبرینگ

الکتروموتور مشعل
Burner Motor

سری BU551

یاتاقان	جهت گردش	درجه حفاظت	کلاس عایقی	جریان	سرعت	توان خروجی	ولتاژ	فرکانس	تعداد فاز	تیپ موتور	نام تجاری	ساختار موتور
		IP		A	rpm	W	V	Hz				
بلبرینگ	C.W/C.C.W	54	B	3.9/3.8	1425/1725	550	220/230	50/60	1	16550	BU551	خازن دائم

نقشه های ابعادی

Burner Motors

یک نمونه الکتروموتور مشعل سری HA

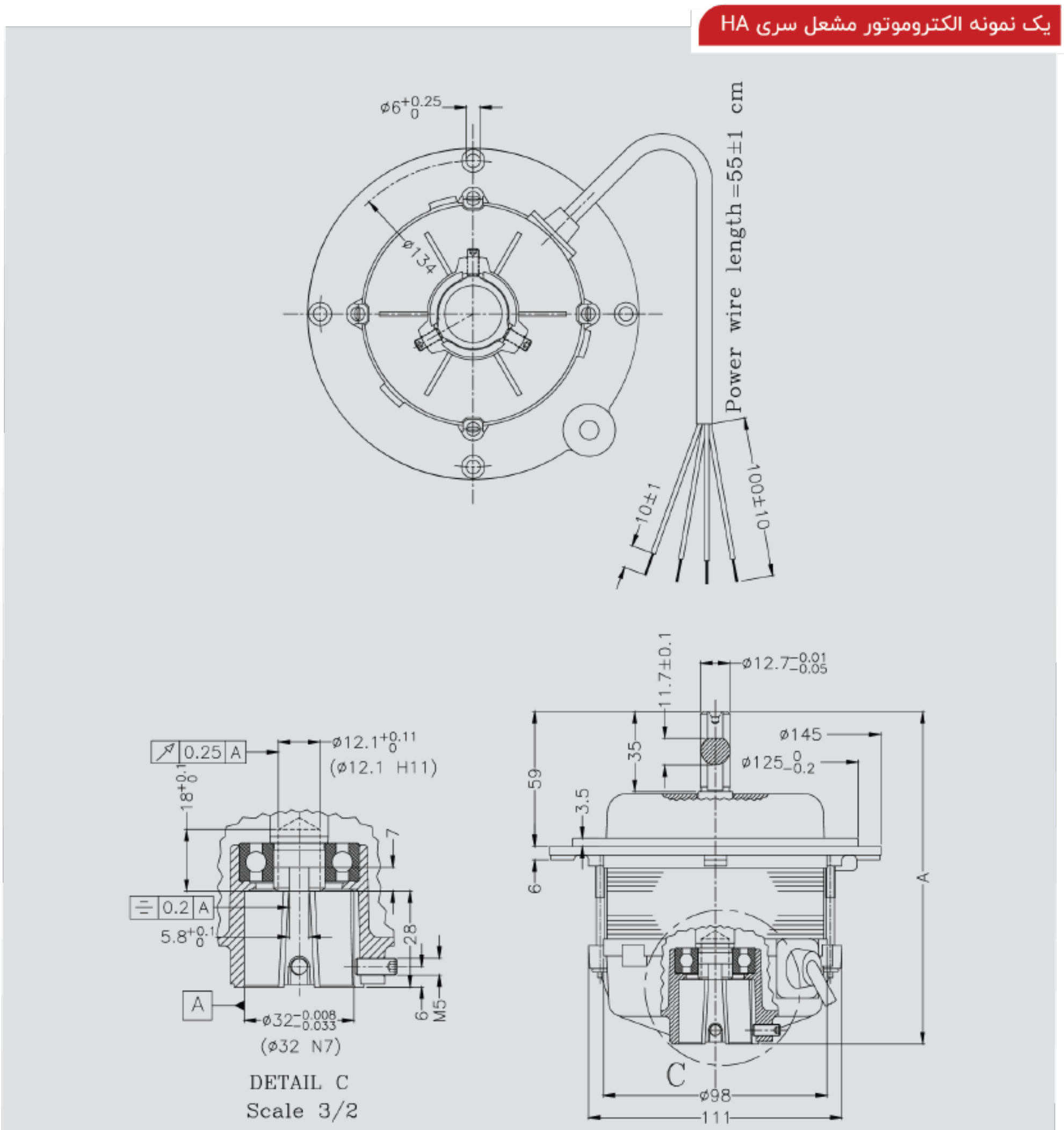

Output Power	40–125W
A	145.5

یک نمونه الکتروموتور مشعل سری HA

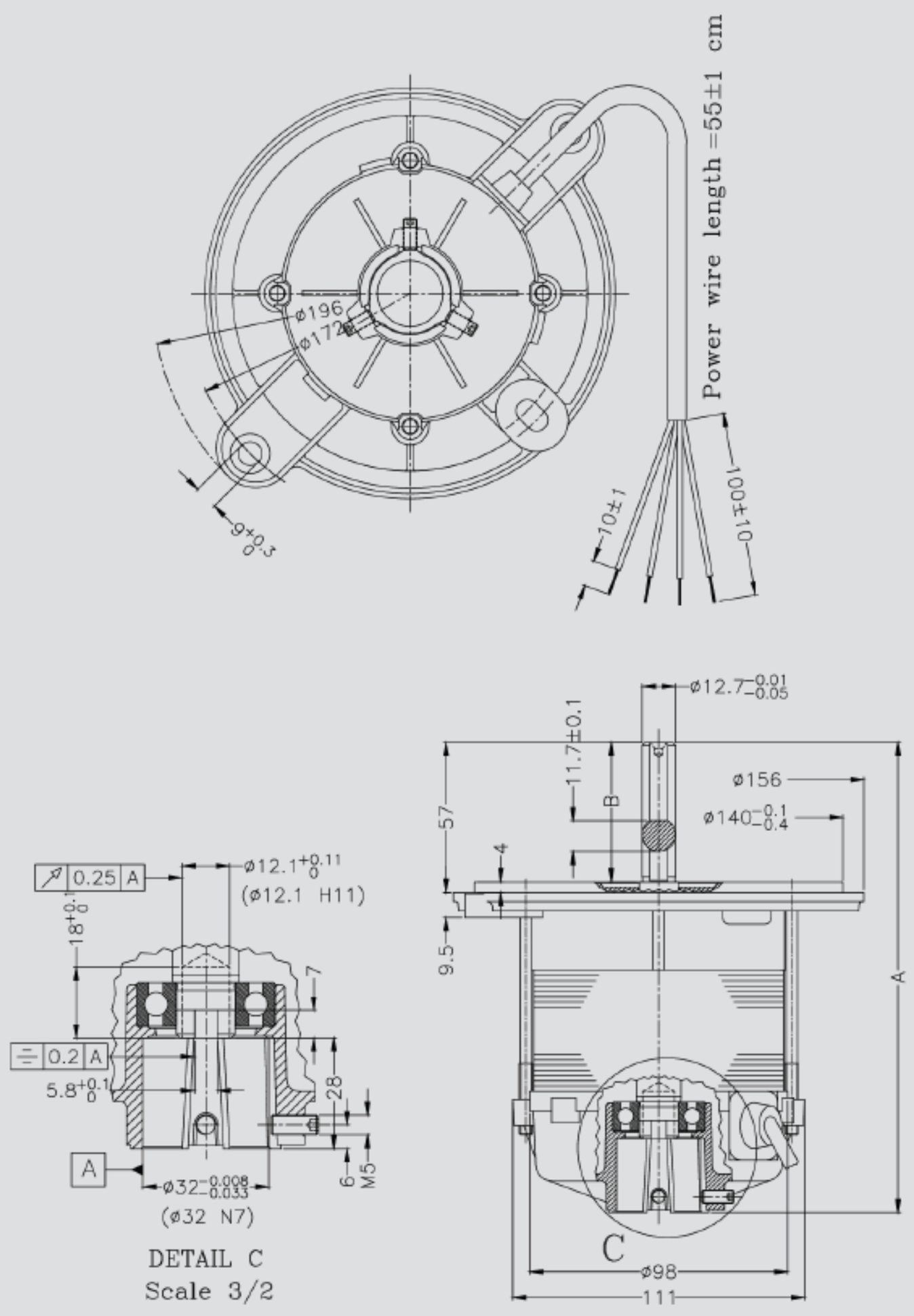

Output Power	40–125W	150W
A	145.5	178.5
B	35	53

یک نمونه الکتروموتور مشعل سری HA

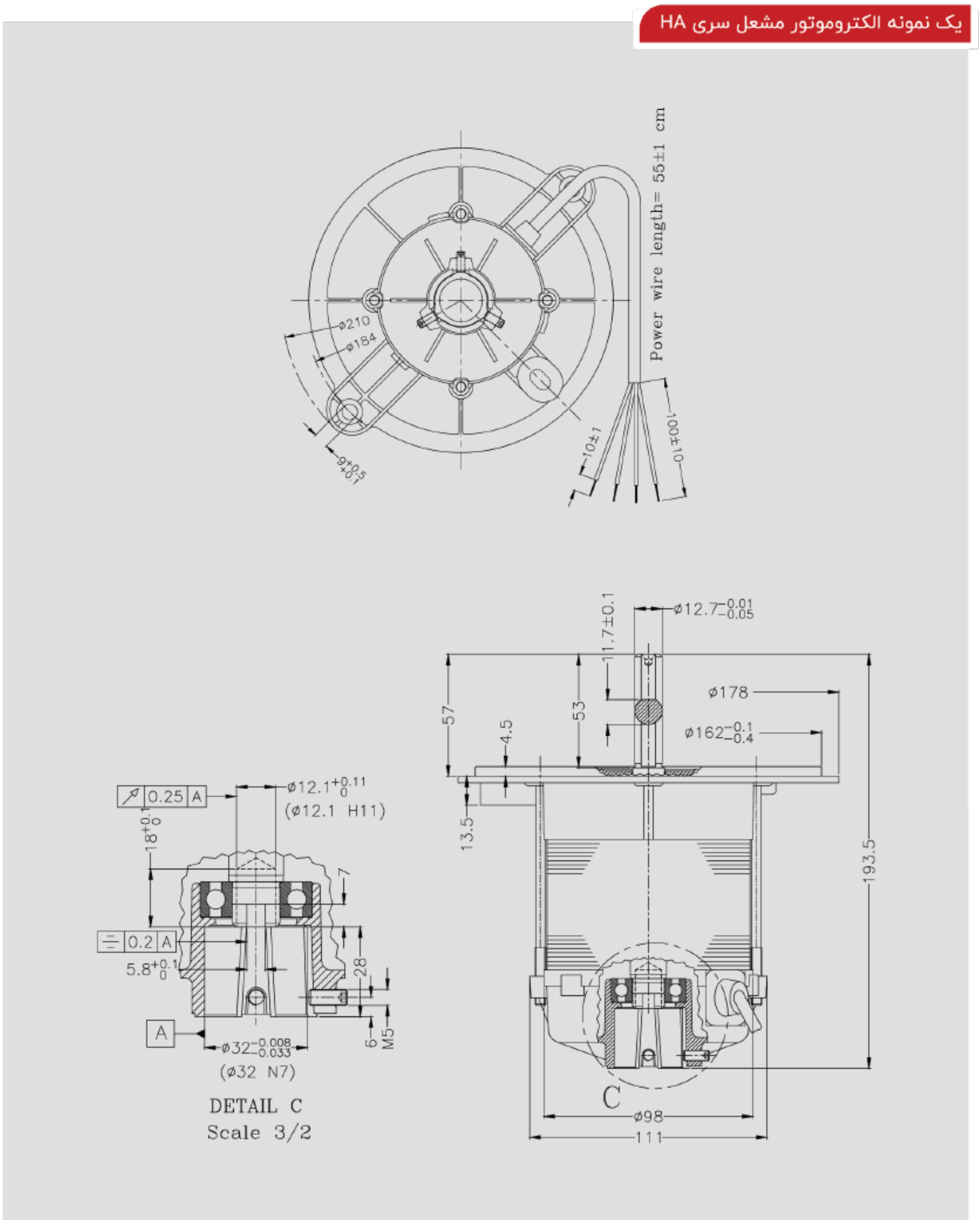

فلنج ۱

فلنج مشعل سری HA (درپوش جلو)

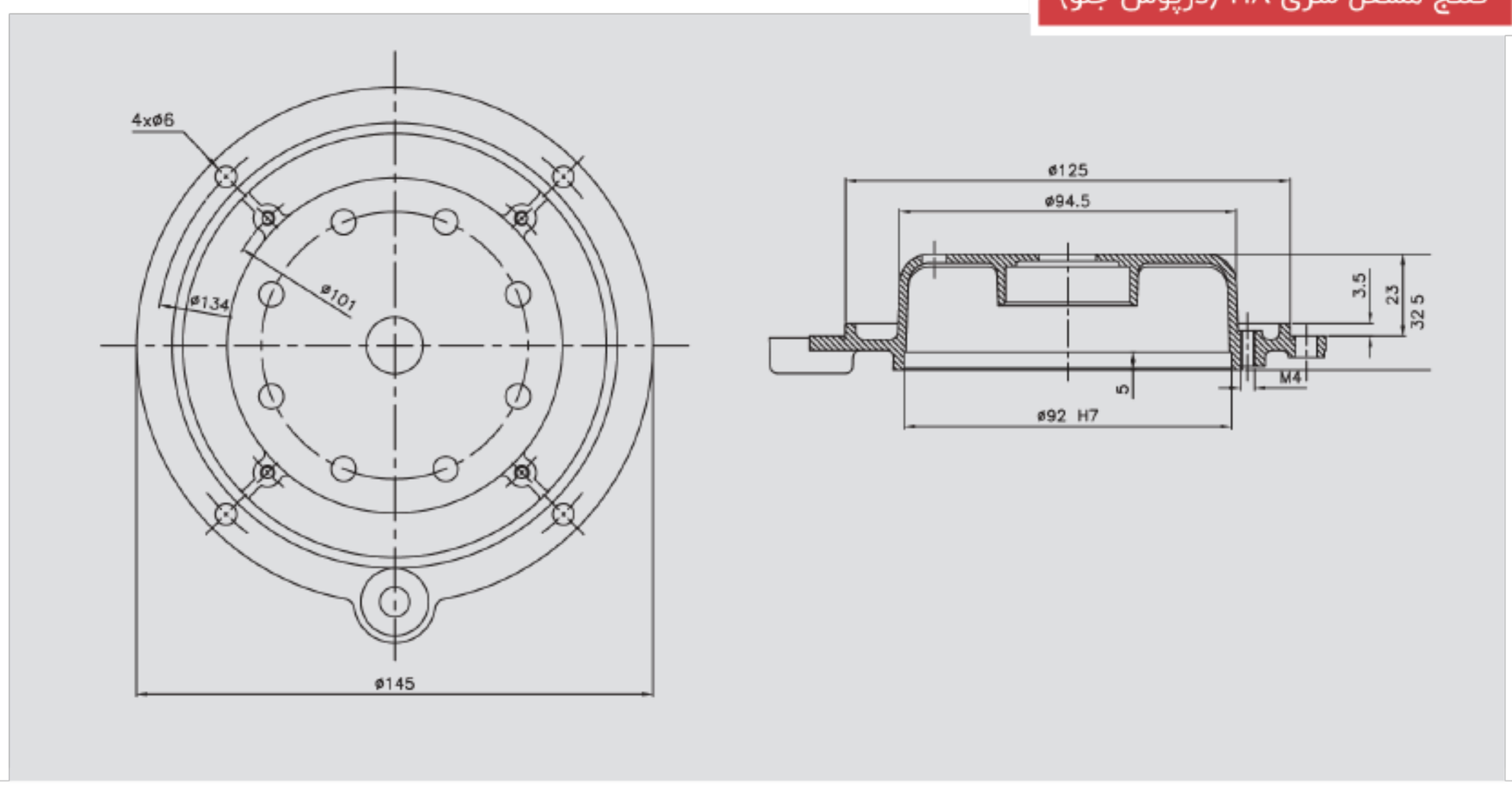

فلنج ۲

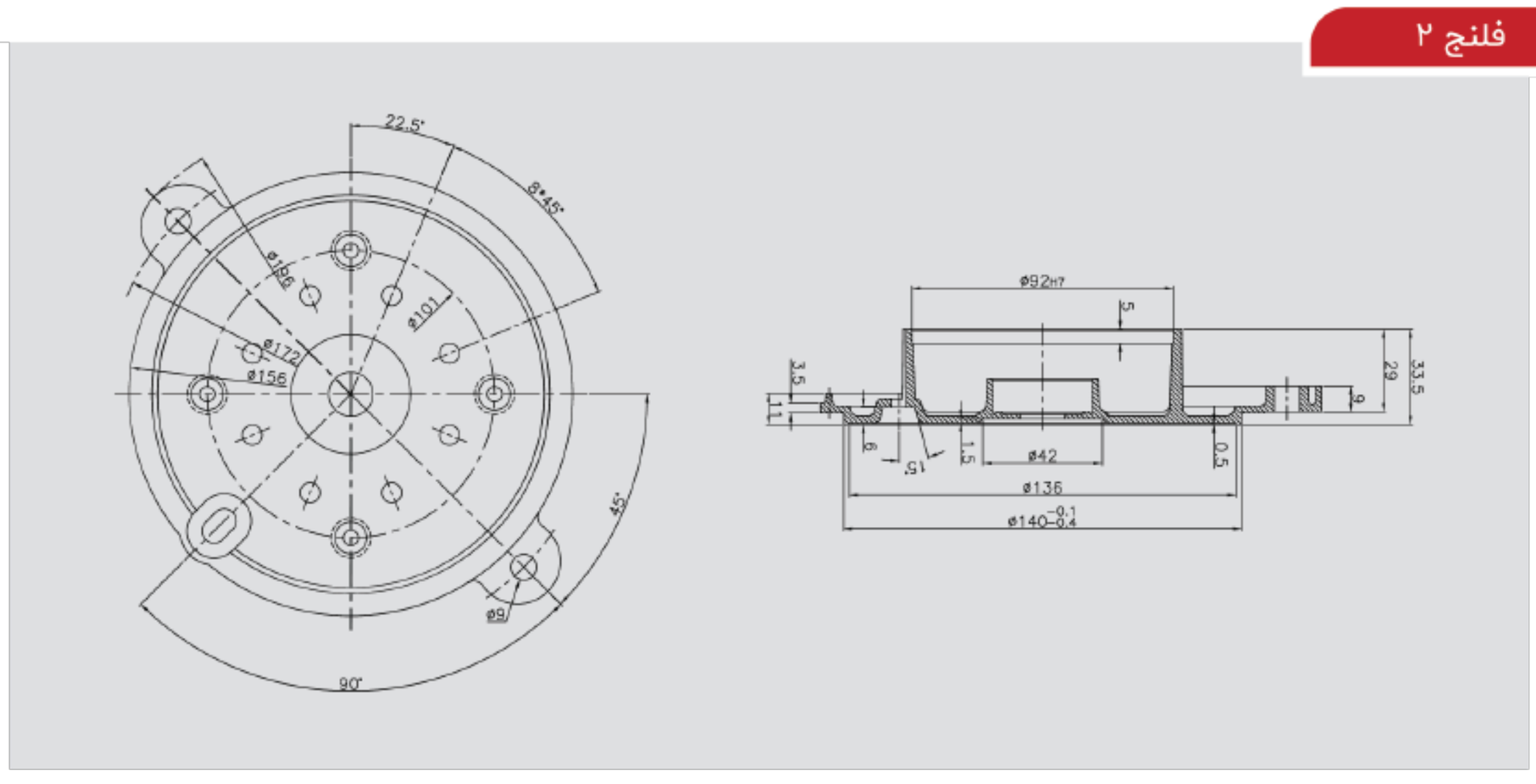

فلنج ۳

فلنج مشعل سری HA (درپوش جلو)

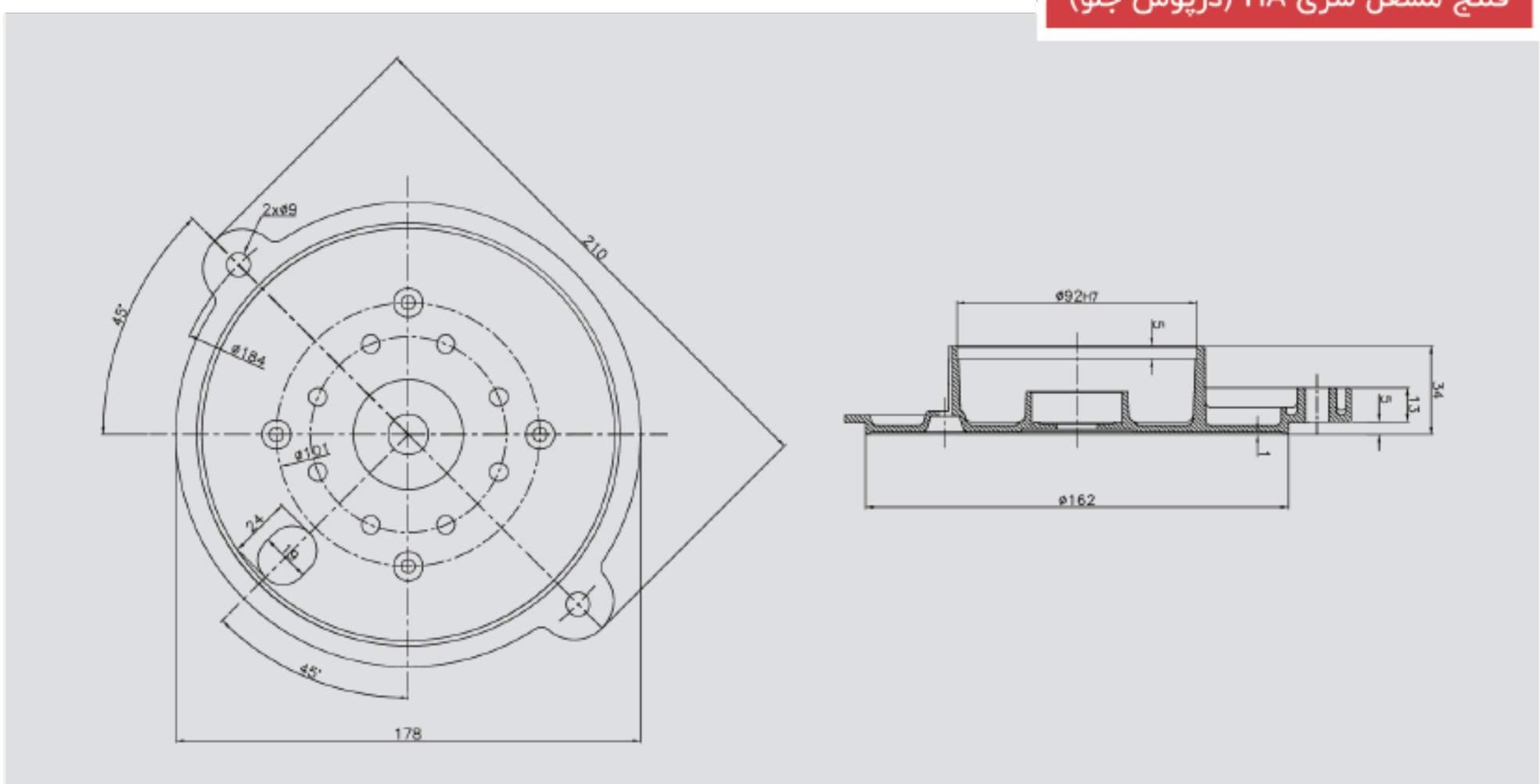

فلنج ٤

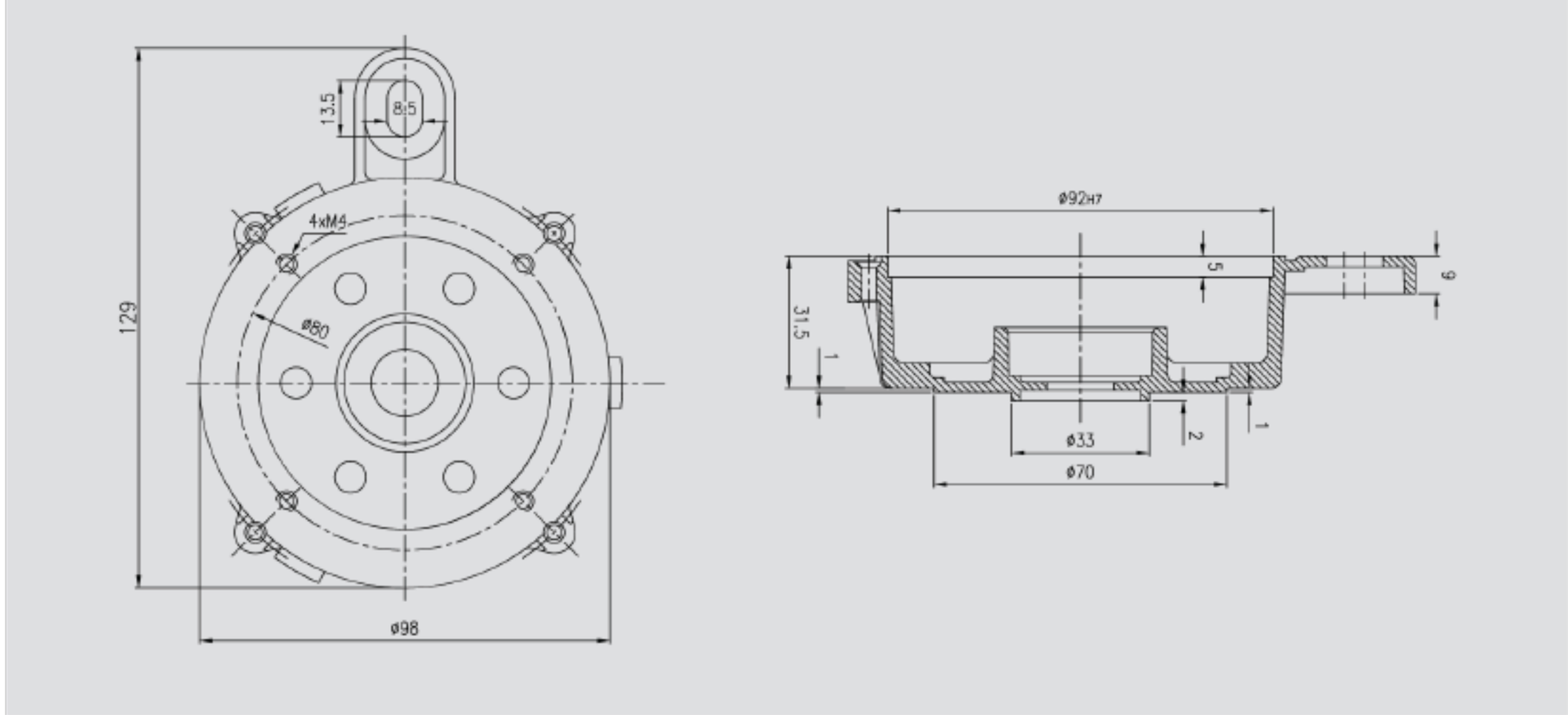

درپوش عقب مشعل گاز سوز سری HA

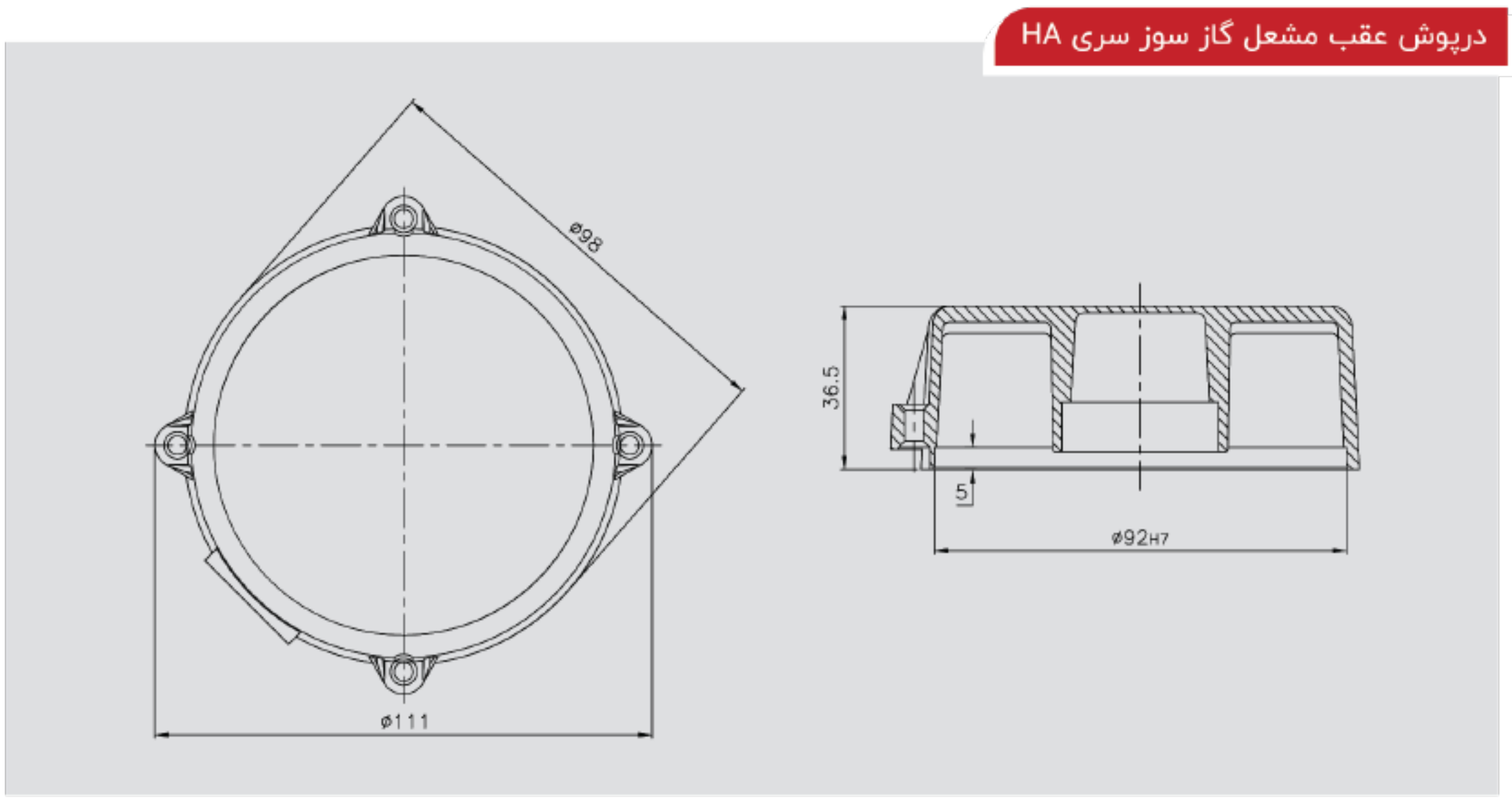

درپوش عقب مشعل گازوئیل سوز سری HA

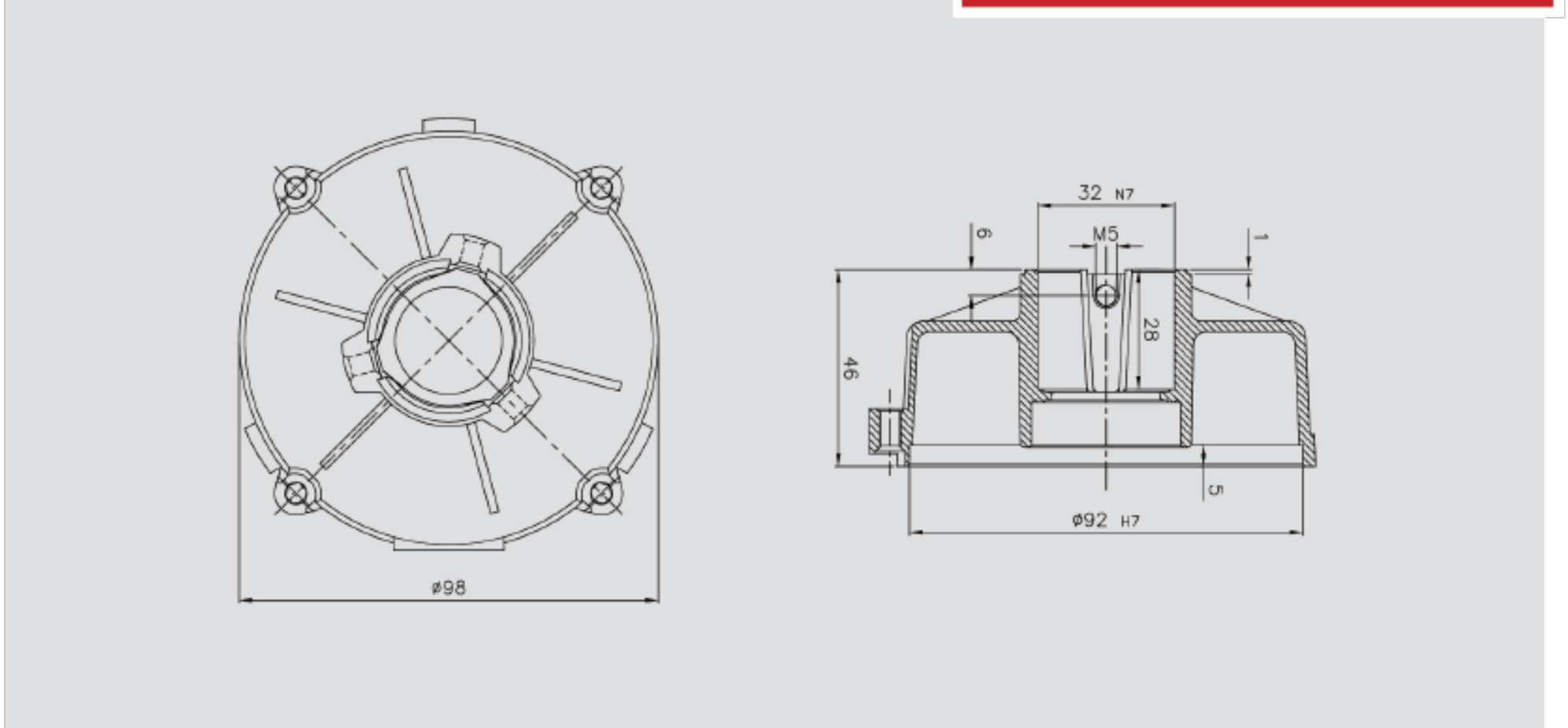

یک نمونه الکتروموتور مشعل HN

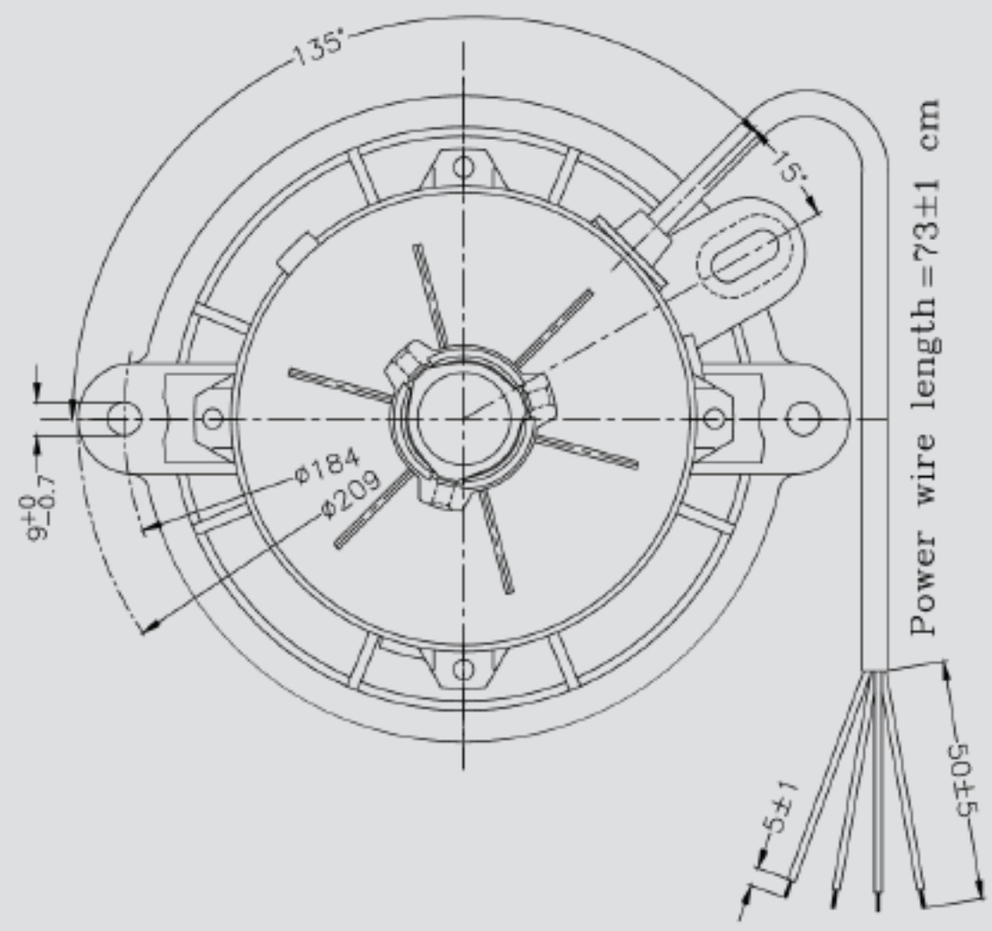

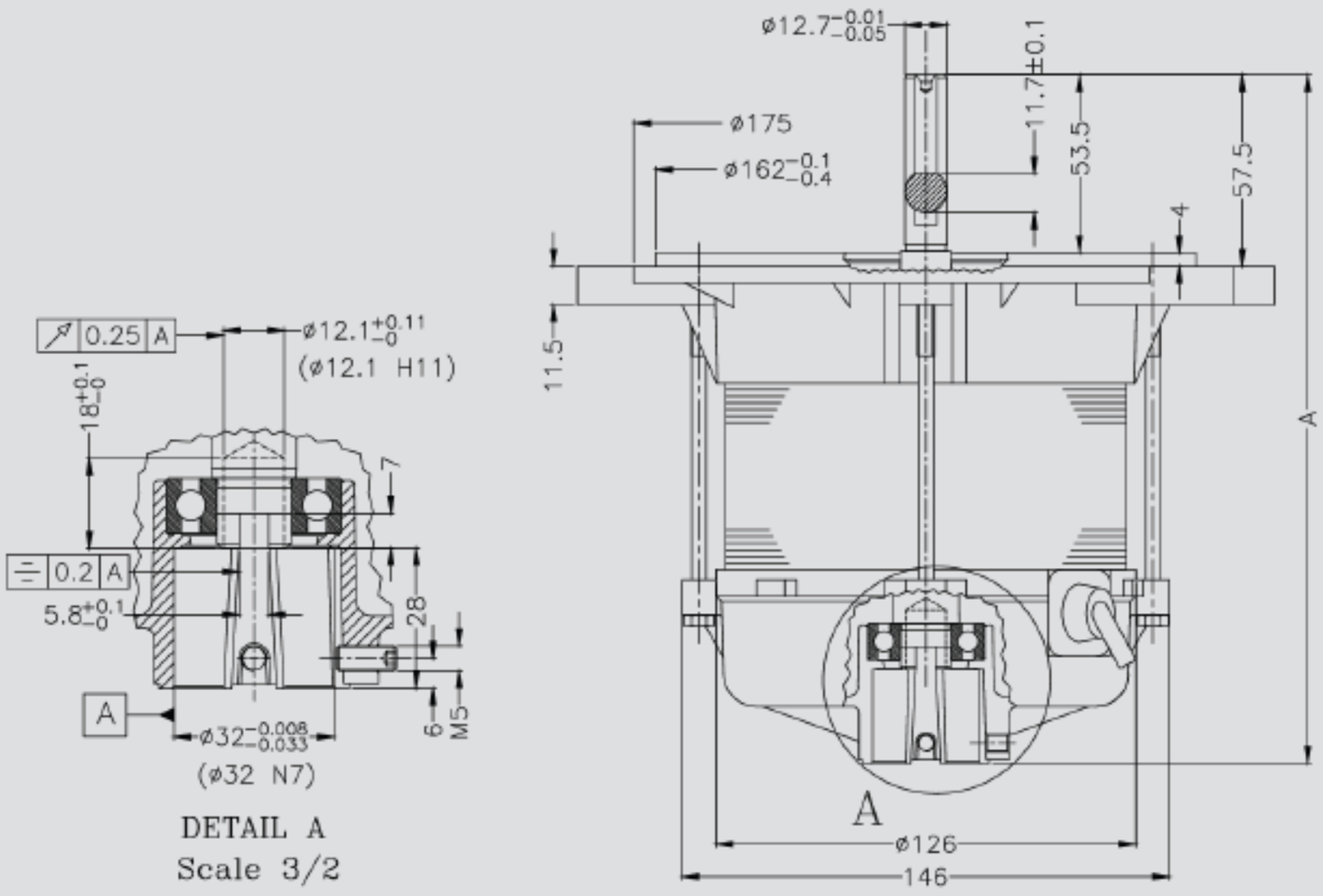

Output Power	370W	450W	550W	750W
A	196.5	206.5	216.5	226.5

فلنج مشعل سری HN (درپوش جلو)

فلنج ۱

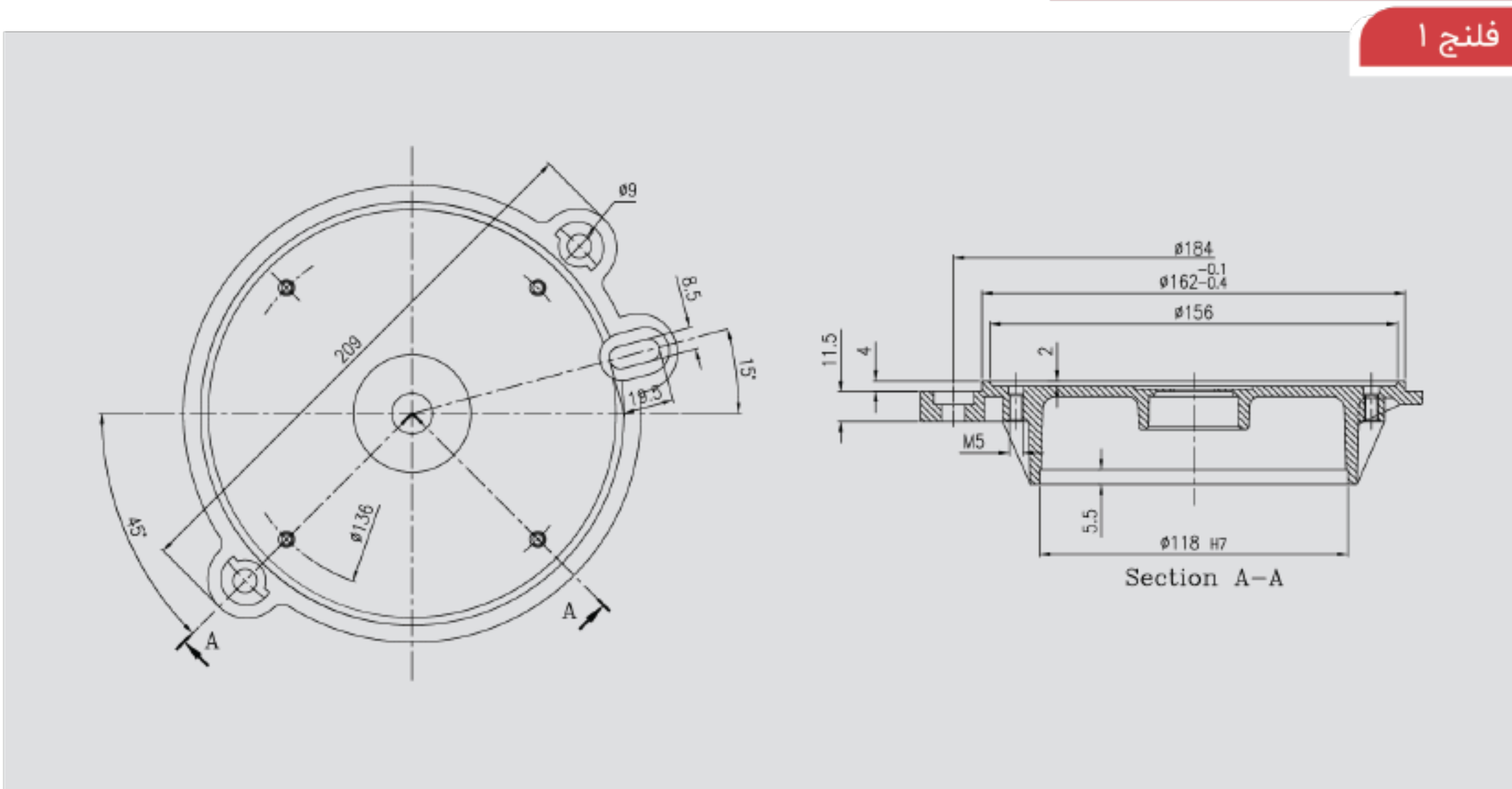

درپوش عقب مشعل گازوئیل سوز سری HN

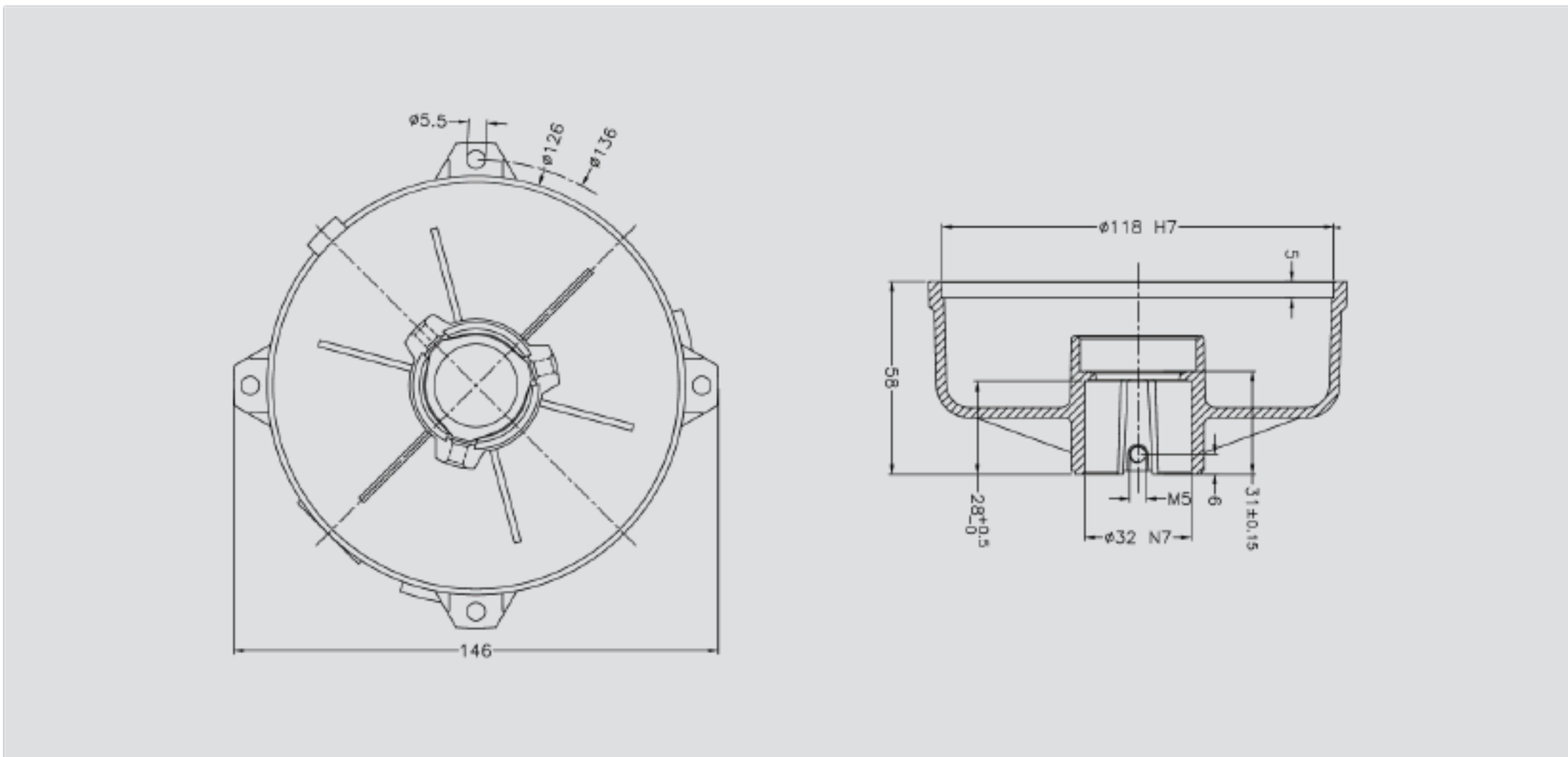

الكتروموتور مشعل BU551

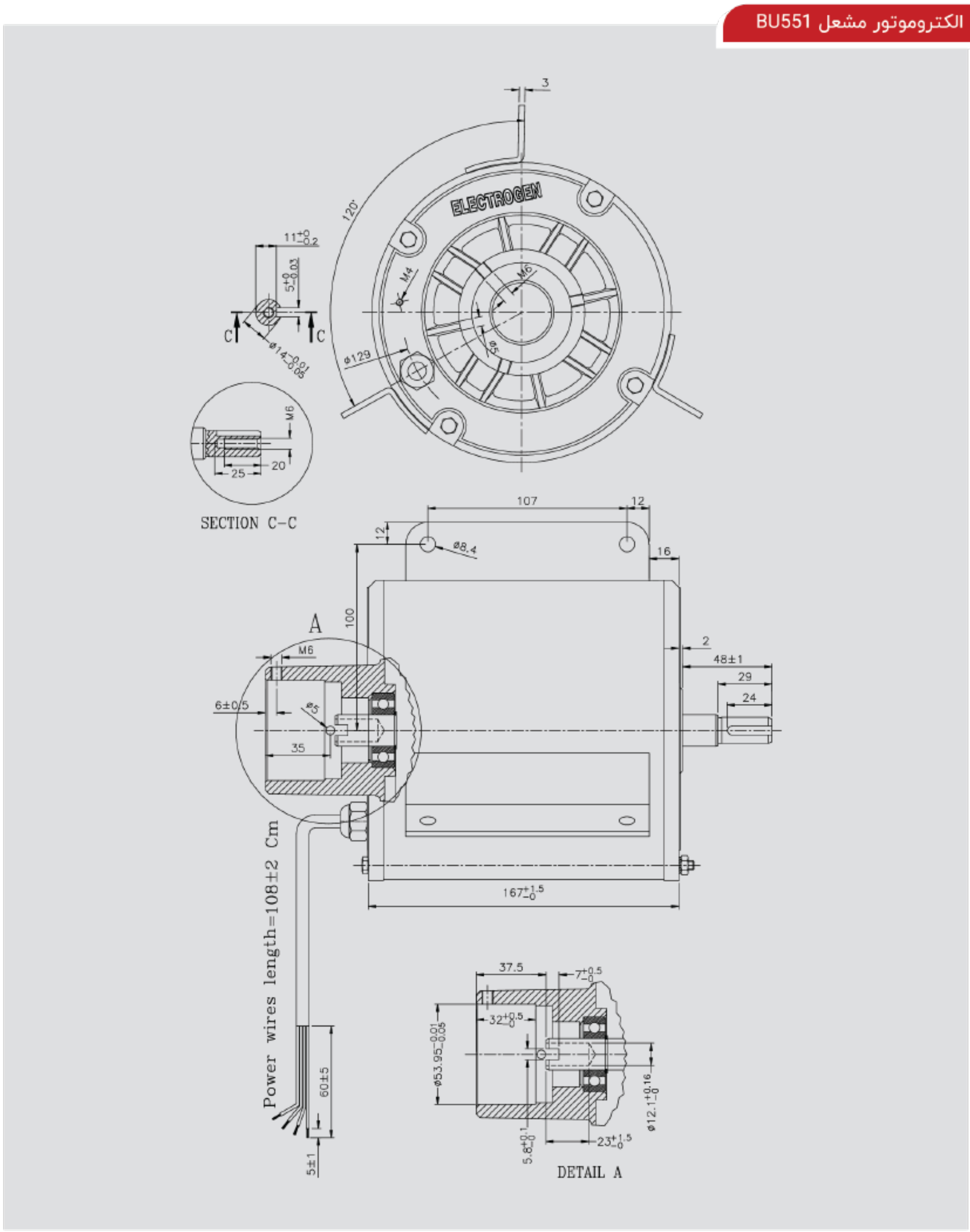

Spare Parts

لیست قطعات یدکی

Ventilation Motors

الکتروموتور مشعل
Burner Motor

سری HA

شماره قطعات	نام قطعات	شماره قطعات	نام قطعات
1	استاتور	8	درپوش جلو(۳)
2	روتور	9	درپوش جلو(٤)
3	شفت	10	درپوش عقب
4	بلبرینگ	11	عبور کابل
5	واشر موجی	12	پیچ الکتروموتور
6	درپوش جلو (۱)	13	پیچ مغزی
7	درپوش جلو(۲)		

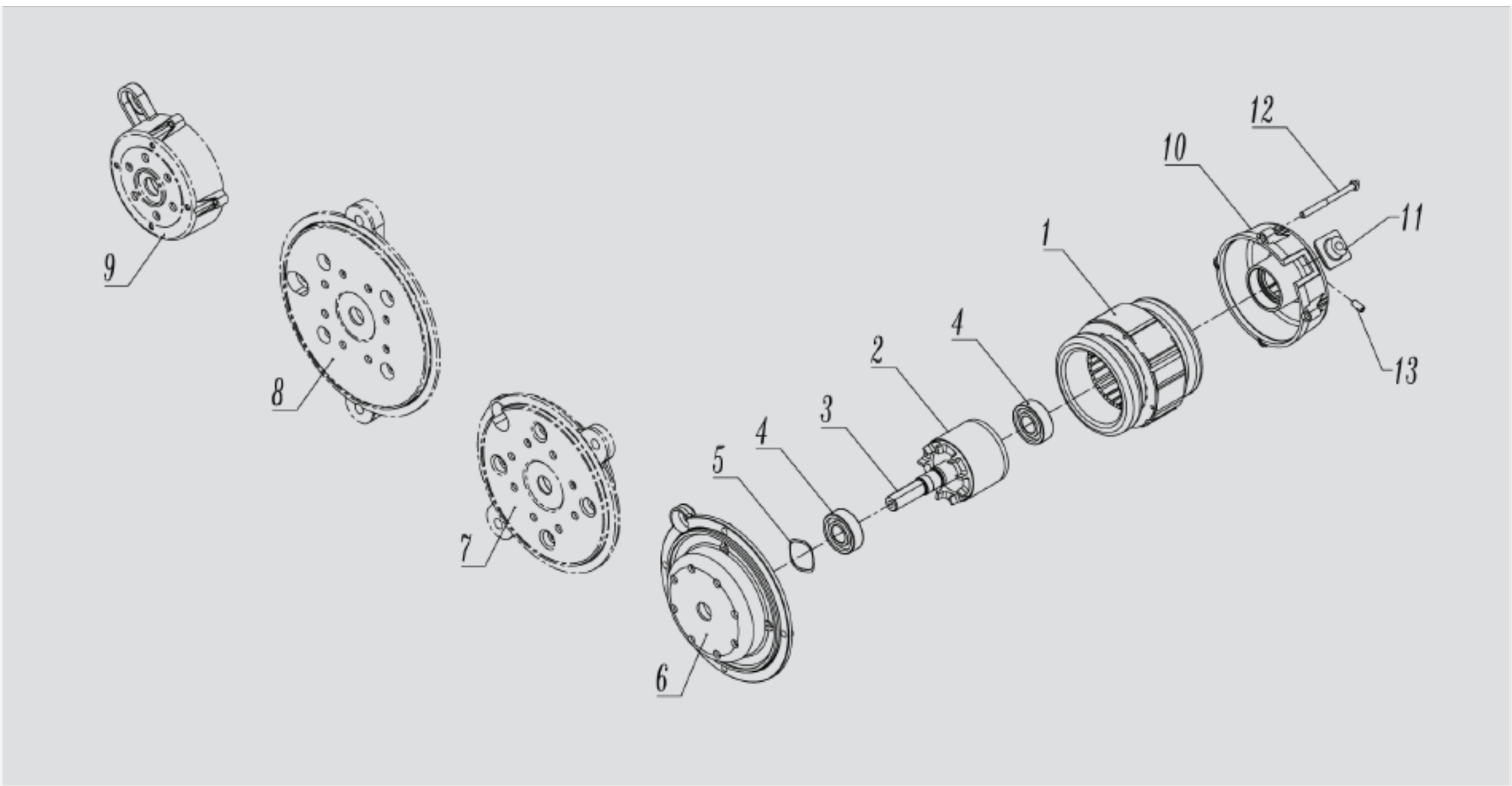

الکتروموتور مشعل
Burner Motor

سری HN

شماره قطعات	نام قطعات	شماره قطعات	نام قطعات
1	استاتور	6	درپوش جلو
2	روتور	7	درپوش عقب
3	شفت	8	عبور کابل
4	بلبرینگ	9	پیچ الکتروموتور
5	واشر موجی	10	پیچ مغزی

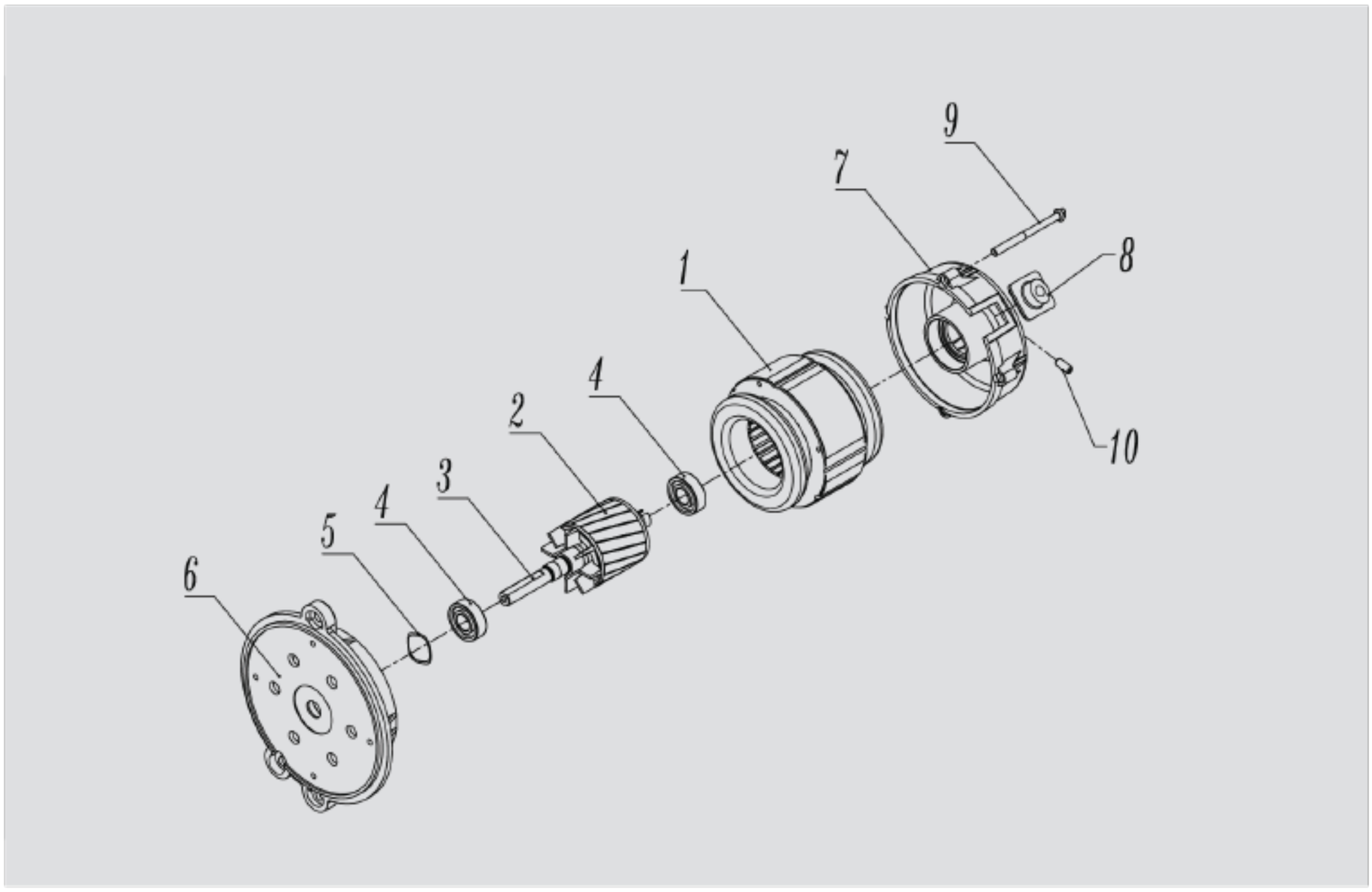

الکتروموتور مشعل
Burner Motor

سری BU551

شماره قطعات	نام قطعات	شماره قطعات	نام قطعات
1	استاتور	7	درپوش عقب
2	روتور	8	درپوش عقب
3	شفت	9	درپوش جلو
4	خار چشمی	10	پیچ الکتروموتور
5	بلبرینگ	11	مهره
6	واشر موجی	12	خار تخت

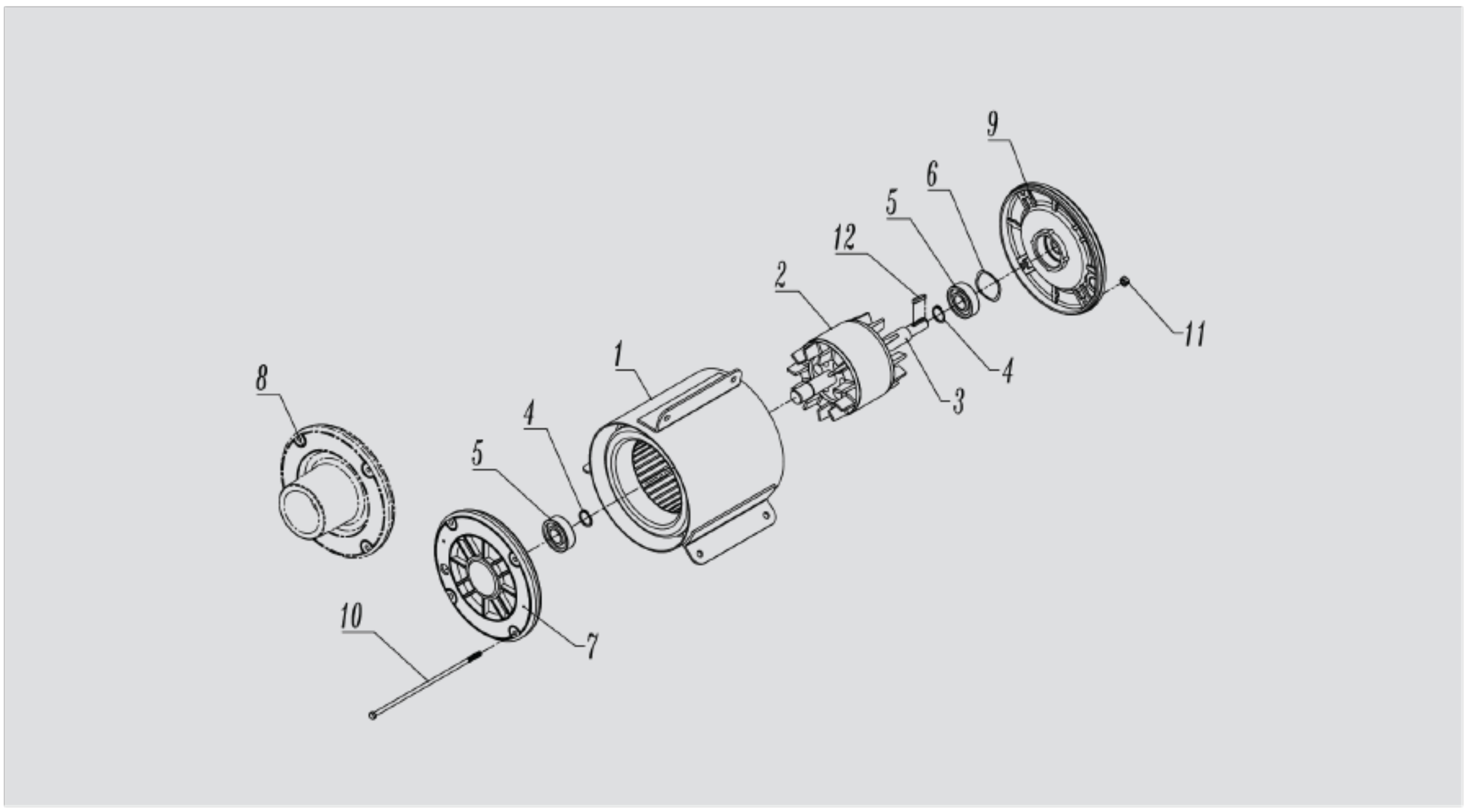

الکتروموتورهای آسانسور

موتور الکتریکی قلب تپنده سیستم آسانسور است و تمام پارامترهای حرکتی آسانسور از جمله کاهش و افزایش سرعت، یکنواختی حرکت، قدرت جابه‌جایی و عوامل دیگر بستگی به نوع آن دارد. شرکت الکتروژن با درک کامل این موضوع گامی بلند در تولید الکتروموتورهای آسانسور برداشته است. الکتروموتورهای آسانسور تولید شده در شرکت الکتروژن از نوع موتور القایی بوده و به دو دسته کلی الکتروموتورهای دو دور و الکتروموتورهای تک دور (VVVF) تقسیم می‌شوند. الکتروموتورهای دو دور مختص آسانسورهای بدون درایو بوده و دارای دو سیم‌پیچی جداگانه استاتور، یکی مختص دور تند و دیگری برای دور کند است. نحوه عملکرد آنها به این صورت است که الکتروموتور از زمان شروع حرکت تا قبل از ترمز روی دور تند عمل می‌کند و در زمان توقف، به منظور جلوگیری از ضربه حاصل از ترمز، ابتدا به دور کند تغییر دور داده و سرعت آن کاهش یافته و در مرحله بعد کاملاً متوقف می‌گردد. بر خلاف الکتروموتورهای دو دور، الکتروموتورهای (VVVF) مختص آسانسورهای درایودار بوده و فقط یک دسته سیم‌پیچی دارند. نحوه عملکرد آنها به این صورت است که درایو الکتریکی، ولتاژ و فرکانس اعمالی به الکتروموتور را تغییر داده و با این روش دور الکتروموتور را کنترل می‌نماید.

Elevator Motors

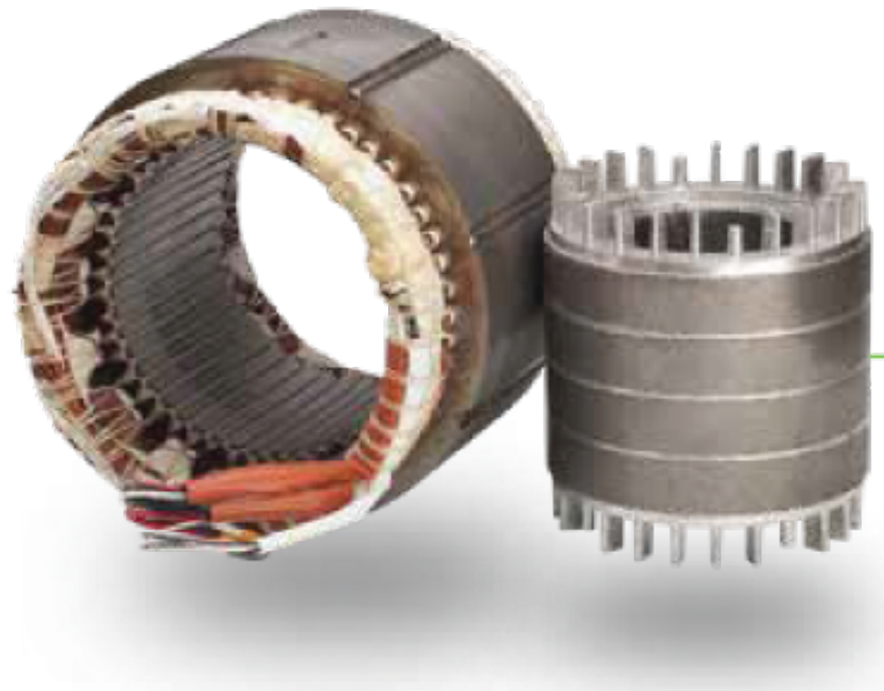

استاتور و روتور آسانسور
Elevator Stator & Rotor

تیپ M
Type M

Dimensions

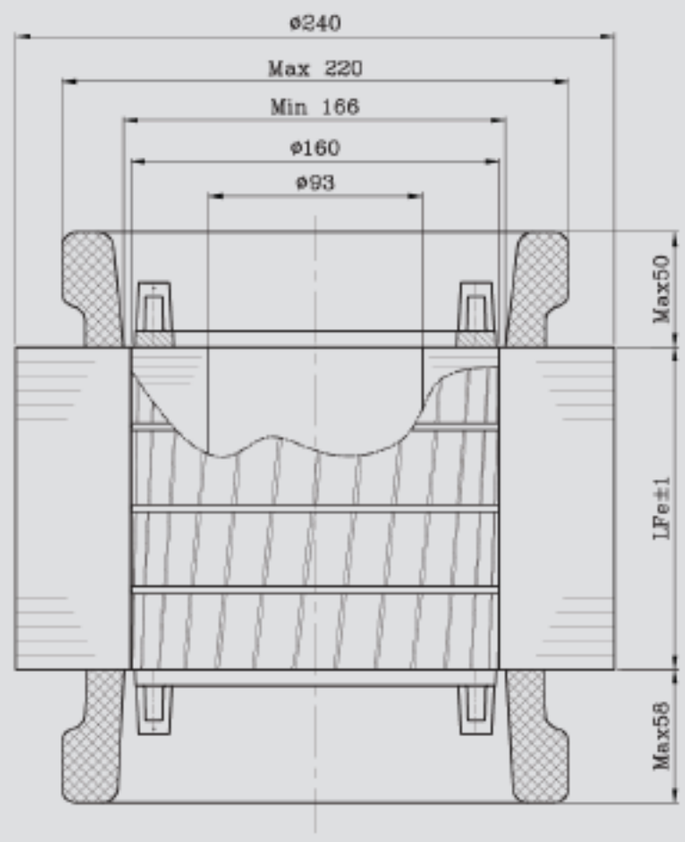

آسانسور تیپ M			آزمایش الکتروموتور در راه اندازی					آزمایش الکتروموتور تحت بار نامی							
			ولتاژ	گشتاور	جریان	توان ورودی	ضریب توان	سرعت	گشتاور	توان خروجی	توان ورودی	جریان	راندمان	ضریب توان	طول هسته
			V	Nm	A	W		rpm	Nm	W	W	A	%		Lfe(mm)
دو دور	6.1KW	پارامترهای دور تند	400	90	47	24000	0.77	1340	43	6100	8800	16.5	70	0.77	120
		پارامترهای دور کند	400	59	11.6	5900	0.74	300	31.5	1000	3200	8	31	0.6	
3VF	6.1KW	تک دور	400	89	82	31000	0.54	1460	39.5	6100	7000	13	86.3	0.81	
	7.3KW		400	122	102	39600	0.56	1460	48.5	7300	8690	15.9	84.8	0.8	
	9.2KW		400	119	113	43500	0.56	1450	60.6	9200	10960	18.5	84	0.87	140
	13.2KW		400	123	126	47000	0.54	1440	87	13200	15700	25.5	84.2	0.89	180

استاتور و روتور آسانسور
Elevator Stator & Rotor

تیپ S
Type S

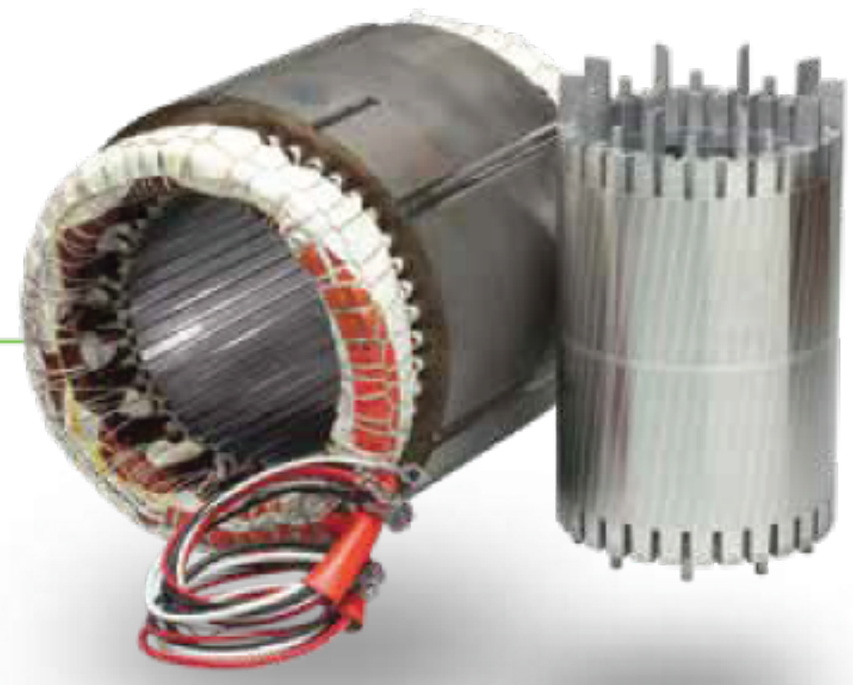

Dimensions

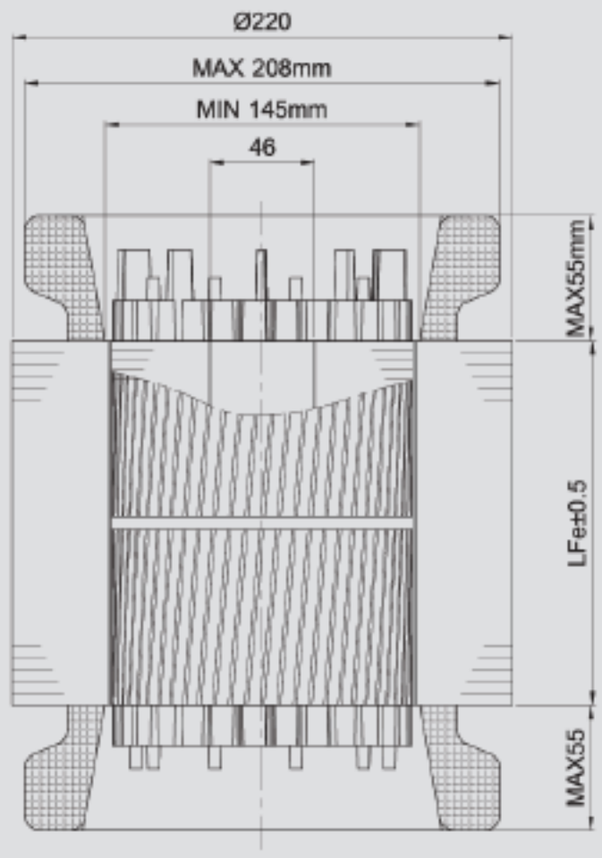

آسانسور تیپ S			آزمایش الکتروموتور در راه اندازی					آزمایش الکتروموتور تحت بار نامی							
			ولتاژ	گشتاور	جریان	توان ورودی	ضریب توان	سرعت	گشتاور	توان خروجی	توان ورودی	جریان	راندمان	ضریب توان	طول هسته
			V	Nm	A	W		rpm	Nm	W	W	A	%		Lfe(mm)
دو دور	5.5KW	پارامترهای دور تند	400	100	53	25900	0.7	1310	40.7	5500	7440	14.8	74.1	0.72	160
		پارامترهای دور کند	400	78.3	17.2	6700	0.56	300	32	1000	3140	8.7	32	0.52	
3VF	5.5KW	تک دور	400	100	53	25900	0.7	1310	40.7	5500	8944	16.3	61.3	0.78	
	7.3KW		400	174	76	36520	0.7	1360	51.5	7300	9085	19	80.7	0.7	

استاتور و روتور آسانسور
Elevator Stator & Rotor

تیپ E
Type E

Dimensions

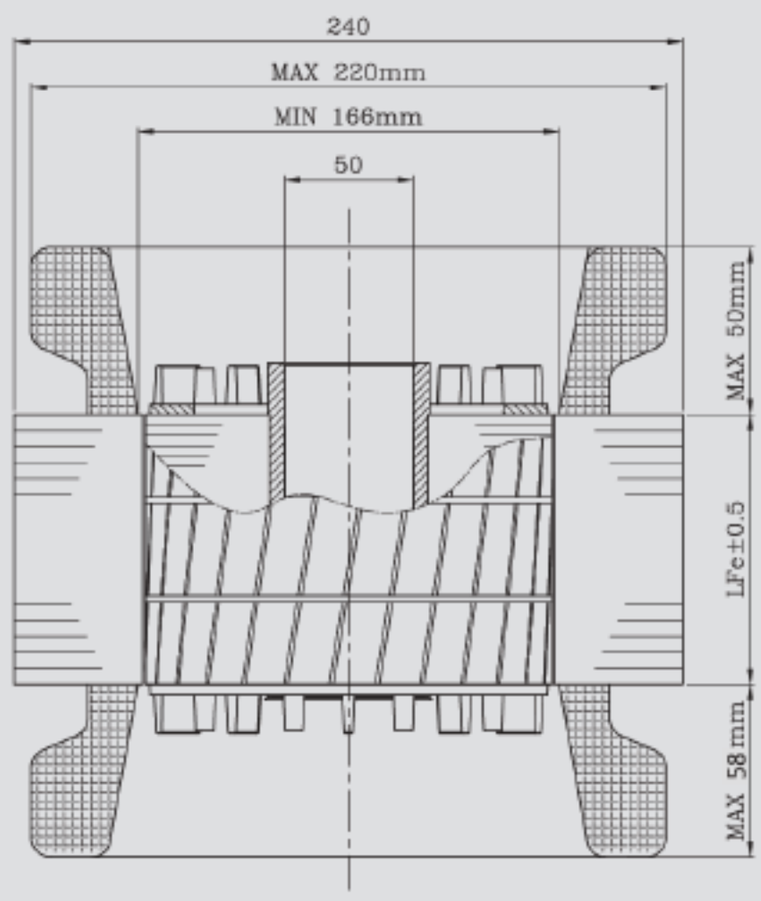

آسانسور تیپ E			آزمایش الکتروموتور در راه اندازی					آزمایش الکتروموتور تحت بار نامی							
			ولتاژ	گشتاور	جریان	توان ورودی	ضریب توان	سرعت	گشتاور	توان خروجی	توان ورودی	جریان	راندمان	ضریب توان	طول هسته
			V	Nm	A	W		rpm	Nm	W	W	A	%		Lfe(mm)
دو دور	6.1KW	پارامترهای دور تند	400	90	47	24000	0.77	1340	43	6100	8800	16.5	70	0.77	120
		پارامترهای دور کند	400	59	11.6	5900	0.74	300	31.5	1000	3200	8	30	0.6	
	7.3KW	پارامترهای دور تند	400	131	68	34800	0.74	1380	50.5	7300	9700	17.7	75.5	0.79	180
		پارامترهای دور کند	400	92.5	17	8540	0.72	310	42	1370	4090	10.4	33.4	0.57	
3VF	6.1KW	تک دور	400	89	82	31000	0.54	1460	39.5	6100	7000	13	86.3	0.81	120
	7.3KW		400	112	102	38000	0.55	1460	50	7300	8800	16	87	0.8	
	9.2KW		400	119	113	43500	0.56	1450	60.6	9200	10960	18.5	84	0.87	140
	13.2KW		400	123	126	47000	0.54	1440	87	13200	15700	25.5	84.2	0.89	180

الکتروموتورهای پکیج

پکیج‌های دیواری از قصعات مختلفی تشکیل شده‌اند که هرکدام به تنهایی حائز اهمیت بوده و نقص عملکرد هر کدام موجب مختل شدن عملکرد سیستم خواهد شد. در این بین قطعاتی نظیر پمپ سیرکولاسیون و فن مکش هوا جزو قطعات اصلی سیستم پکیج به شمار می‌آیند. این قطعات توسط شرکت الکتروژن تولید شده و به بازار عرضه می‌شوند.

از پمپ پکیج جهت گردش آب در یک سیکل بسته میان پکیج و انتقال دهندگان حرارت در محیط استفاده می‌شود. در ساختار این پمپ، یک موتور القایی با خازن دائم وجود دارد که استاتور و روتور آن در یک محفظه فلزی و سپس مجموعه آن در یک کاور آلمینیومی قرار گرفته تا نشت سیال جلوگیری بشود. از فن پکیج نیز برای خروج دود مونواکسید کربن و جلوگیری از گرم شدن بیش از حد یا ذوب شدن مبدل و قطعات پکیج استفاده می‌شود. در ساختار فن پکیج یک الکتروموتور القایی قطب چاکدار نصب شده که خودراه انداز بوده و عموما برای کاربردهای با توان پایین مورد استفاده قرار می‌گیرد.

Heating unit Motors

EPA

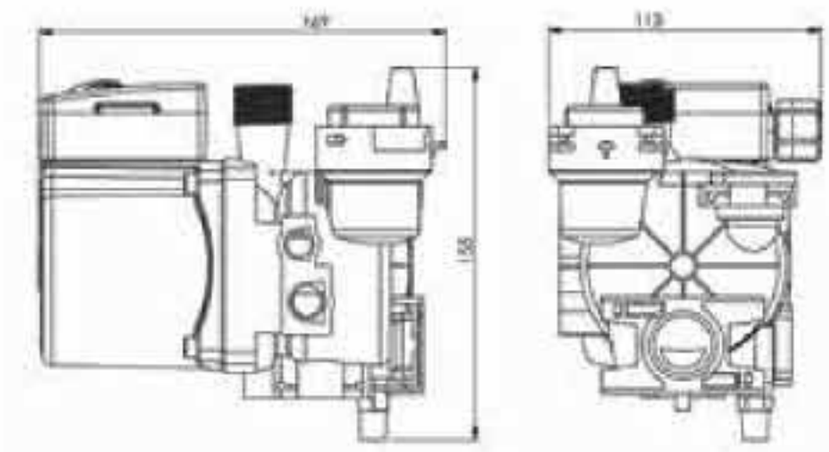

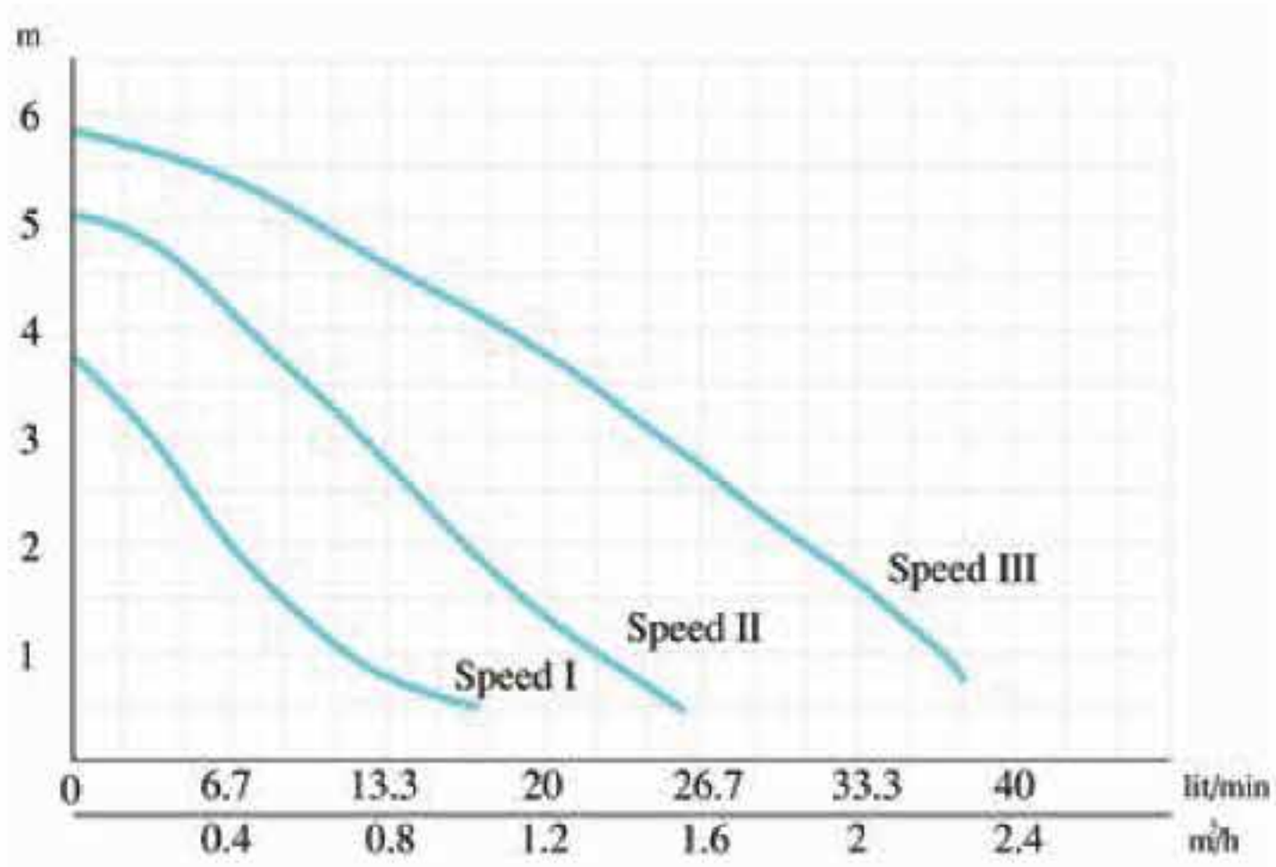

EPB

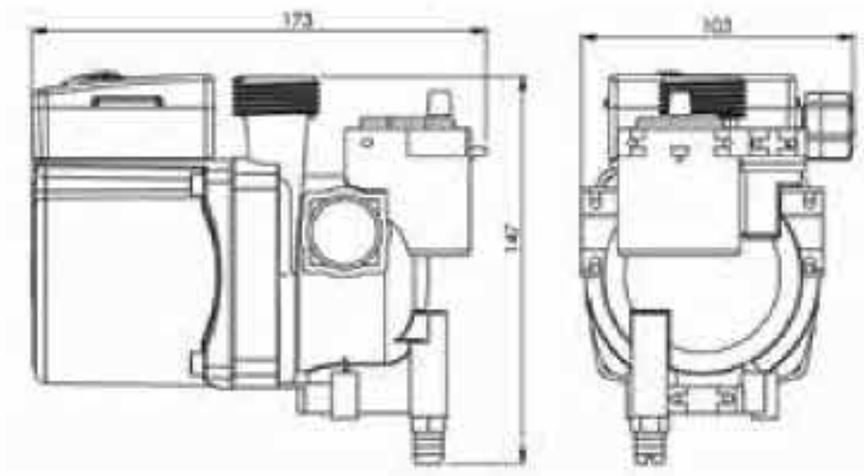

EPE

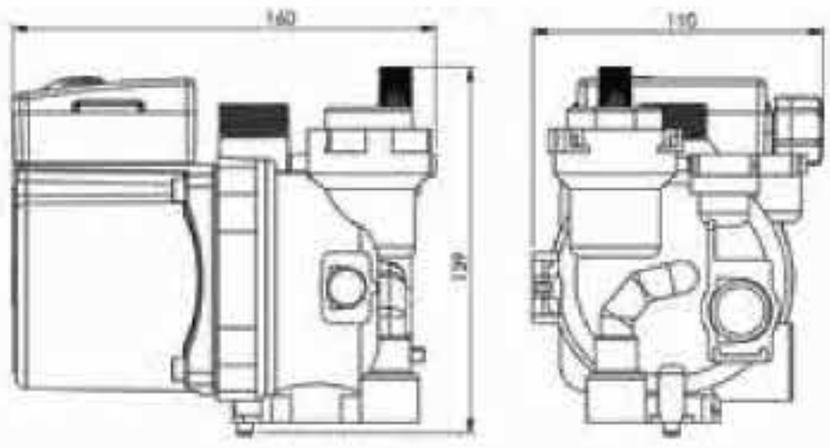

Motor Type	Phase Number	Freq.	Voltage	Output Power	Flow	Head	T.Allow	IP	Class	P	Capacitor
10780 EPA/EPB/EPE	1	Hz	V	W	Lit/Min	m	°C	44	H	bar	µF
		50	220/230	Max. 90	Max. 36	Max. 6	Max. 95			Max. 3	2.5

الکتروموتور فن
Fan Motor

مدل هلال
Model: Helal

81300
81390
81480

Dimensions

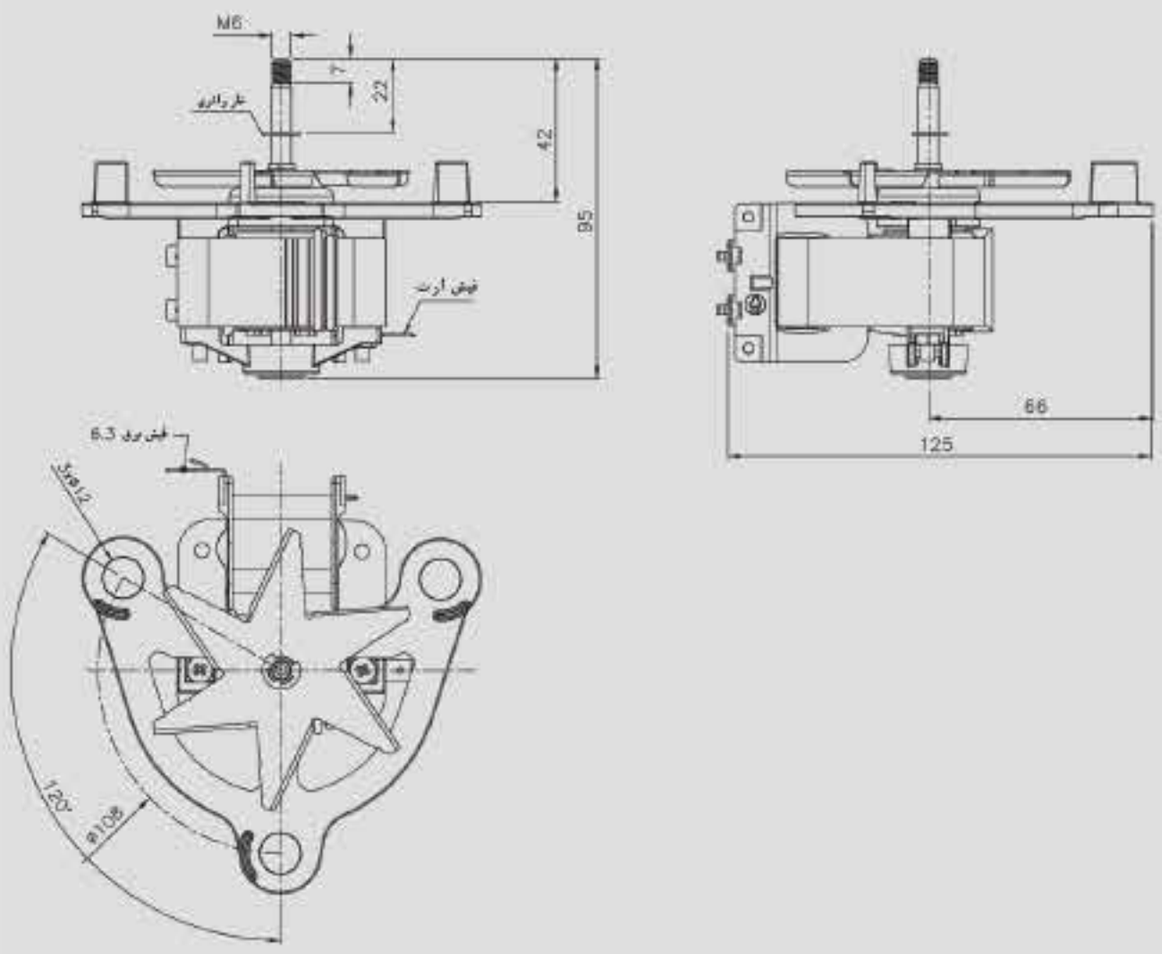

تیپ موتور	تعداد فاز	فرکانس Hz	ولتاژ V	توان مصرفی W	سرعت rpm	جریان A	کلاس عایقی	درجه حفاظت IP	جهت گردش	جنس سیم لاکی	یاتاقان
81300	1	50	220/230	30	2100	0.22	H	00	C.C.W	Cu	بوش/ بلبرینگ
81390	1	50	220/230	39	2000	0.4	H	00	C.W	Cu	بوش/ بلبرینگ
81480	1	50	220/230	48	2100	0.47	H	00	C.C.W	Cu	بوش/ بلبرینگ

الکتروموتور فن
Fan Motor

مدل کمان
Model: Kaman

- 80300
- 80393
- 80453
- 80603

Dimensions

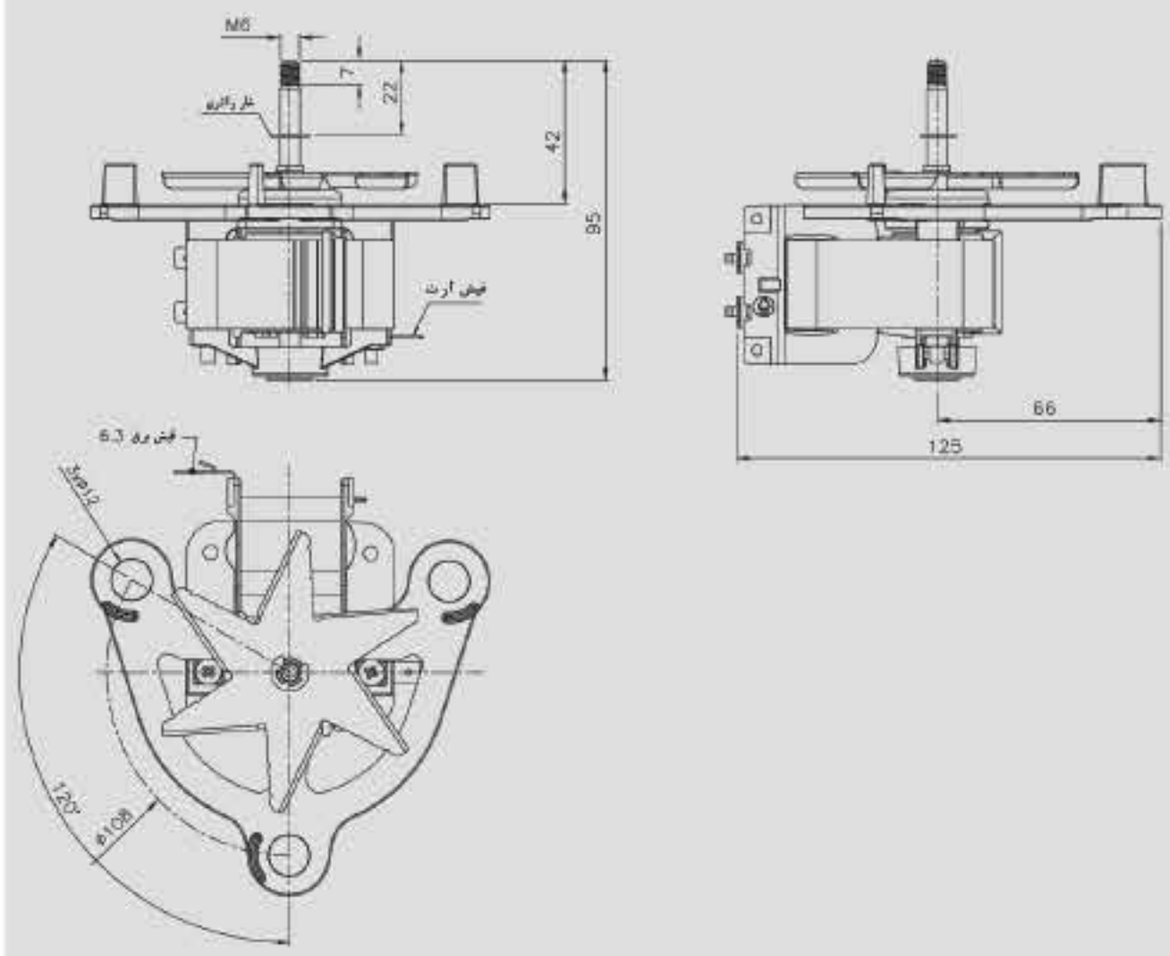

تیپ موتور	تعداد فاز	فرکانس Hz	ولتاژ V	توان مصرفی W	سرعت rpm	جریان A	کلاس عایقی	درجه حفاظت IP	جهت گردش	جنس سیم لاکی	یاتاقان
80300	1	50	220/230	30	1700	0.25	F	00	C.C.W	Cu	بوش/ بلبرینگ
80393	1	50	220/230	39	2010	0.33	F	00	C.W	Cu	بوش/ بلبرینگ
80453	1	50	220/230	45	2320	0.41	F	00	C.W	Cu	بوش/ بلبرینگ
80603	1	50	220/230	60	2600	0.5	F	00	C.C.W	Cu	بوش/ بلبرینگ

الکتروموتورهای دربازکن

با افزایش ساخت آپارتمان‌های مسکونی استفاده از دربازکن‌های اتوماتیک توسعه یافته و از یک کالای لوکس به نیاز همگانی تبدیل شده‌است. جک‌های الکترومکانیکی معمولا ساختاری مقاوم داشته و در مقایسه با جک‌های دربازکن هیدرولیکی ارزان‌تر هستند. این نیاز توسط تحقیقات بازار شرکت الکتروژن تشخیص داده شد و طراحی و ساخت الکتروموتور برای این جک‌ها در برنامه کاری شرکت قرارگرفت. در سال 1393 پروژه ساخت الکتروموتور دربازکن در توان 75 وات به ثمر نشست و جهت استفاده در جک‌های الکترومکانیکی به بازار عرضه شد.

Swing Gate Motors

الکتروموتور دربازکن
Swing Gate Motor

41110-63

Dimensions

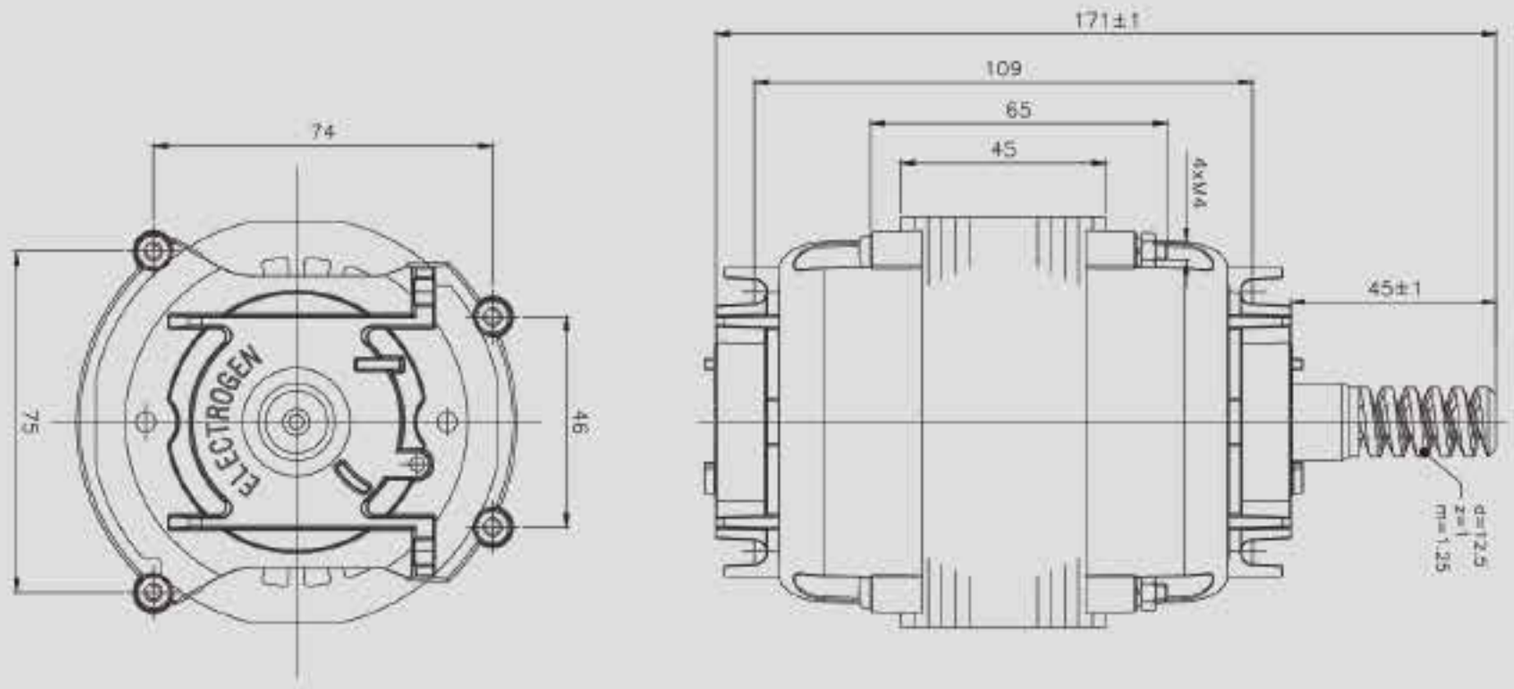

الکتروموتور دربازکن											
استاتور	یاتاقان	جهت گردش	درجه حفاظت IP	کلاس حرارتی	جریان A	سرعت rpm	توان خروجی W	ولتاژ V	فرکانس Hz	تعداد فاز	تیپ موتور
خازن دائم	بلبرینگ	C.W/C.C.W	00	F	1.2	1200	75	220	50	1	41110-63

ارتباط با ما

دفتر مرکزی: تهران، سعادت آباد،
میدان کاج، خیابان سرو غربی، پلاک ۱۷

۰۲۱-۲۴۳۵۰

WWW.ELECTROGENCO.COM

INFO@ELECTROGENCO.COM

@ELECTROGENCOMPANY

ELECTROGEN COMPANY

ELECTROGEN
SPINNING YOUR WORLD

الكتروجن

ELECTROGEN

SPINNING YOUR WORLD